Asa Plastici srl
via Buonarroti, 60
20090 | Trezzano S/N (MI) | Italy
Tel/Phone +39 02 4455894 | Fax +39 02 4450107
info@asaplastici.com | export@asaplastici.it
www.asaplastici.com

asa
international Group

CATALOGO GENERALE | GENERAL CATALOGUE 2018/2019

asa
international Group

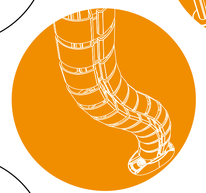

TECHNOLOGICAL
DESIGN
SOLUTIONS

asa
international Group

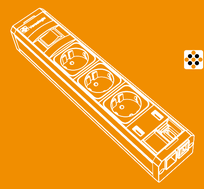

versalogic

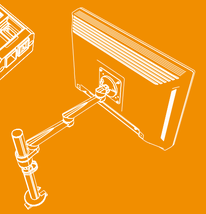

asamodus

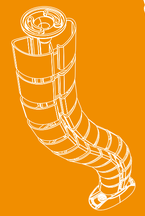

asacable

TECHNOLOGICAL
DESIGN
SOLUTIONS

asa
international Group

ASA, SINCE 1975

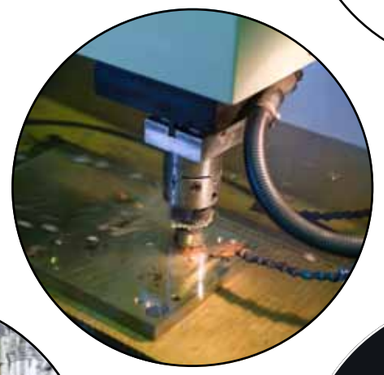

Fondata nel 1975, ASA collabora da sempre con le più importanti industrie del mobile, attraverso la progettazione e la produzione di complementi e accessori.
Passacavi, top access, sistemi per l'elettrificazione e multiprese… componenti che possiedono un alto valore aggiunto: **il design**.

Le idee e la forma sono gli ambiti specifici su cui da sempre deve riflettere chi si occupa di progettazione e di produzione.
Se in passato un oggetto doveva possedere, come requisito fondamentale, quello della bellezza, ora questa da sola non basta: tutte le "cose" che noi scegliamo devono essere anche utili e funzionali.
ASA International Group si occupa di industrial design: produce parti costitutive di un oggetto d'arredo, ma anche elementi singoli che danno forma ad un'idea di bellezza e utilità insieme.
Prodotti con forme originali che garantiscono un'estrema flessibilità d'impiego, idee che progettisti e industrial designer possono utilizzare per creare qualcosa di unico, utilizzando un linguaggio progettuale di grande modernità.

Founded in 1975, ASA has always been collaborating with the most important names in the furniture industry by designing and producing complements and accessories.
Grommet, top access, power distribution unit... components with a high added value: **design**.

Ideas and shapes are the specific fields on which one has always to focus when working on designing and production.
If in the past beauty used to be the most important requisite, now this is no longer sufficient: all the "things" we choose must also be useful and functional.
ASA International Group deals with industrial design: Designing components and elements that give flexibility and additional value and beauty to furniture.
Original shapes and unique ideas, grant modern design to all fields where all the elements are involved into.

DESIGN as a VALUE

1975

1982

1987

1992

TODAY

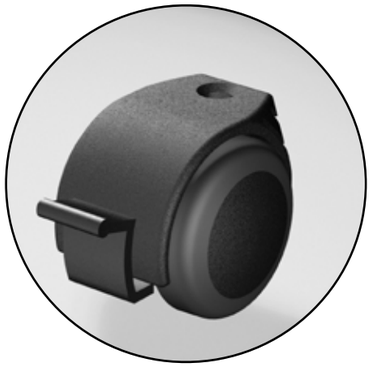

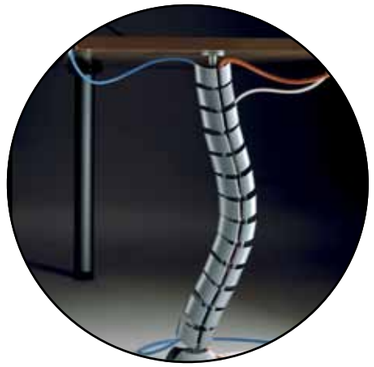

Garanzia di qualità
Guarantee of quality

Insieme al servizio di sviluppo e studio di fattibilità dei progetti, da tempo ASA opera nel settore degli stampi e dei successivi processi di stampaggio, con tecnologie avanzate e sistemi di prototipizzazione fra i più innovativi.
L'adozione del sistema di modellazione solida pro/engineer ha permesso di far convergere logiche di sviluppo con attività di verifica, sia di marketing che tecnica e produttiva.
Una modalità tecnologica di realizzazione degli interventi che ha ridotto drasticamente gli errori potenziali.
Una personalizzazione stilistica garantita anche negli aspetti funzionali e strutturali.
infine, l'azienda conserva nel tempo gli stampi, che possono così essere riutilizzati in qualsiasi momento.
Un investimento che è garanzia di affidabilità grazie al costante e diretto controllo tecnico-qualitativo esercitato.

Thanks to its historical experience in plastic injection moulding development, ASA has always operating with the latest technologies and tools available on the market.
Pro engineer and other modelling softwares have been placed as key tools in the development process, construction and quality evaluation.

Tailor made attitude is a fundamental part of ASA Plastici in order to grant the best service in term of customization, needs and wants.

Certificazioni
Certified

Affidabilità e precisione
Reliability and precision

In collaborazione con designers e costruttori di mobili, nasce l'opportunità di sviluppare un'idea e trasformarla in prodotto finale, considerando tutto ciò che avviene tra la messa a punto dell'idea stessa e la sua trasformazione in oggetto di serie, fino a una rappresentazione realistica che soddisfi le esigenze del marketing.

Alla verifica estetica deve seguire la verifica tecnico-funzionale, affinché il componente risponda da un lato alle esigenze per le quali è stato concepito e, dall'altro, possa essere realizzato in modo economicamente vantaggioso e qualitativamente ineccepibile.
Se in passato era necessario effettuare vari tentativi, ora nella realizzazione di uno stampo si ha una riduzione significativa dei potenziali "errori" che richiederebbero interventi correttivi; inoltre è possibile ripercuotere in modo automatico sullo stampo ogni variazione riguardante eventuali modifiche.

L'attenzione di ASA alle potenzialità dei sistemi informatici come supporto globale alle attività di una moderna azienda di produzione garantisce che il componente rilasciato al committente non goda solamente di una personalizzazione stilistica, ma sia dotato di una garanzia sia funzionale che strutturale. Ricercare, analizzare, studiare.
Sperimentare nuovi materiali e forme, utilizzando un linguaggio progettuale capace di avere interlocutori in tutto il mondo.
Essere convinti che la tecnologia possa essere impiegata in modo creativo, creando una gamma di prodotti estremamente ampia e sempre aggiornata. Lavorare giorno per giorno su ogni più piccolo dettaglio per risolvere problemi tecnici e produttivi.

Thanks to its network of designers and manufacturers, ASA usually develops ideas and concepts into reality any kind of needs.

Aesthetic evaluation has to be followed by a technical & functional analysis, making sure that all components meet the initial requirements.
If in the past one ASA had to make several attempts to create a mould, nowadays the technology and the experience acquired make the percentage of mistakes and defects highly reduced.

ASA focuses on IT systems for global support to its activities, being a modern manufacturer.
This attitude grand that no components released to all customer are just customized items, but also functionally and structurally researched and analysed.
Experimenting new materials and shapes in order to use an universal language able to fit the different habits and ideas of people from all around the world. Believing in technology, Asa Plastici is able to create a wide range of products following and anticipating the market needs.

PRODUCTS

CHOOSE YOUR PRODUCTS

asacable
Cable managment

versalogic
Electrical solutions

asamodus
La forma del progetto

WHERE...?

Working

Living

Cooking

Learning

Waiting

Hosting

	Working	Living	Cooking	Learning	Waiting	Hosting
versatek	●	●			●	
versaturn 3.0	●	●	●			●
versalink	●					●
versanet	●	●				●
versanet 2.0	●	●				●
versaflap	●	●		●		
versahit	●	●	●	●	●	●
versadot	●	●	●	●	●	●
versapad	●	●		●	●	●
versapick	●	●	●	●	●	●
versacharger	●	●	●	●	●	●
versatop	●	●		●		●
versadesk	●			●	●	●
versaframe 2.0	●	●	●		●	●
versaframe	●	●	●		●	●
versalux			●			●
versaelite			●			●
versapull	●					
versatower	●	●		●	●	●
versapoint	●					
versapoint plus	●					
exit fly	●	●				●
exit	●	●	●			●
basket	●					
helix	●					
brick	●					
vertebra	●	●	●			●
zip	●					
cable grip	●					●
serie executive	●	●	●	●	●	●
cable port	●	●	●	●	●	●
monitor lift	●					●
kinetik	●					
dynamik 2.0	●					
hold	●					
freeze	●					

1

versalogic

MULTIPRESE PROFESSIONALI
PROFESSIONAL PDU
20 **versatek**
modulo multifunzione di cablaggi elettrici e di rete
power/data module

SISTEMI DI ELETTRIFICAZIONE PER PIANO
PIANO BUILT-IN APPLICATION
26 **versaturn 3.0**
modulo cablato integrato a scomparsa girevole
built-in power retractable swiveling system
34 **versalink**
modulo cablato integrato a scomparsa
deluxe built-in module
38 **versanet**
modulo cablato da incasso
built-in power module
42 **versanet 2.0**
modulo cablato da incasso
built-in power module
46 **versaflap**
modulo a scomparsa
built-in power module

SISTEMI DI ELETTRIFICAZIONE COMPATTI
COMPACT POWER SOLUTION
54 **versahit**
modulo cablato a scomparsa con prese indipendenti
concealed module with independent sockets
70 **versadot**
modulo di elettrificazione per piani
power module for table tops
76 **versapad**
modulo cablato a scomparsa con coperchio scorrevole
powerdock with sliding cover
84 **versapick**
modulo di elettrificazione per piani
power module for table tops
92 **versacharger**
caricabatterie wireless
wireless charger

SISTEMI PER SCRIVANIA
DESK SOLUTIONS
98 **versatop**
modulo da scrivania
desk system
102 **versadesk**
versione scrivania
desk mount

SISTEMI COMPLANARI
FLAT POWER SYSTEM
108 **versaframe 2.0**
applicazione da incasso
built-in mode
114 **versaframe**
applicazione da incasso
built-in mode

TORRETTE A SCOMPARSA
CONCEALED POWERDOCK
120 **versalux**
torretta estraibile Delux
Deluxe concealed powerdock
124 **versaelite**
torretta estraibile
concealed powerdock
128 **versapull**
torretta estraibile eco
concealed powerdock

TORRI
TOWERS
132 **versatower**
torretta da pavimento
tower sockets

CONSOLIDATION POINT
CONSOLIDATION POINT
136 **versapoint**
scatola di distribuzione
distribution box
140 **versapoint plus**
scatola di distribuzione
distribution box

144 **versapro**
sistema modulare
modular system

2

asacable

CANALIZZAZIONE PER PIANI
ACCESS PLATE
154 **exit fly**
passaggio cavi per piani
flip-top access plate
162 **exit**
passaggio cavi per piani scrivania
side by side access plate

SISTEMI PER ELETTRIFICAZIONE
POWER ACCESS
174 **basket**
modulo elettrificazione
concealed socket tray

SISTEMI DI CANALIZZAZIONE
CABLE MANAGEMENT SYSTEM
178 **helix**
canalizzazione verticale
vertical canalization
182 **brick**
canalizzazione verticale
vertical canalization
184 **vertebra**
sistemi di canalizzazione
cable management
186 **zip**
sistemi di canalizzazione
cable management
188 **cable grip**
sistemi di canalizzazione
cable management

PASSACAVI DIREZIONALI
EXECUTIVE GROMMETS
190 **serie executive**
passacavi - serie executive
cable outlet

PASSACAVI
GROMMETS
196 **cable port**
passacavi
cable outlet

3

asamodus

PORTA MONITOR
FLAT SCREEN HOLDER
208 **monitor lift**
sollevatore monitor
monitor lift
214 **kinetik**
portamonitor
monitor arm
218 **dynamik 2.0**
portamonitor
monitor arm

PORTA CPU
CPU HOLDER
222 **hold**
porta CPU in alluminio
aluminum CPU holder
224 **freeze**
porta CPU in alluminio
aluminum CPU holder

versalogic

Electrical solutions

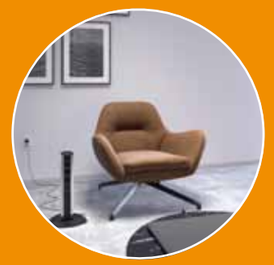

versalogic
Electrical solutions

MULTIPRESE PROFESSIONALI
PROFESSIONAL PDU

20
versatek
modulo multifunzione di cablaggi elettrici e di rete
power/data module

SISTEMI DI ELETTRIFICAZIONE PER PIANO
PIANO BUILT-IN APPLICATION

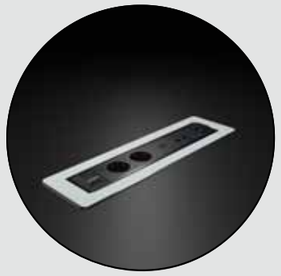

26
versaturn 3.0
modulo cablato integrato a scomparsa girevole
built-in power retractable swiveling system

34
versalink
modulo cablato integrato a scomparsa
deluxe built-in module

38
versanet
modulo cablato da incasso
built-in power module

42
versanet 2.0
modulo cablato da incasso
built-in power module

46
versaflap
modulo a scomparsa
built-in module

SISTEMI DI ELETTRIFICAZIONE COMPATTI
COMPACT POWER SOLUTION

54
versahit
modulo cablato a scomparsa con prese indipendenti
concealed module with independent sockets

70
versadot
modulo di elettrificazione per piani
power module for table tops

76
versapad
modulo cablato a scomparsa con coperchio scorrevole
powerdock with sliding cover

84
versapick
modulo di elettrificazione per piani
power module for table tops

92
versacharger
caricabatterie wireless
wireless charger

SISTEMI PER SCRIVANIA
DESK SOLUTIONS

98
versatop
modulo da scrivania
desk system

102
versadesk
versione scrivania
desk mount

SISTEMI COMPLANARI
FLAT POWER SYSTEM

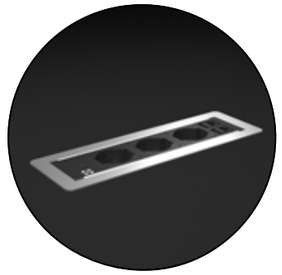

108
versaframe 2.0
applicazione da incasso
built-in mode

114
versaframe
applicazioni da incasso
built-in mode

TORRETTE A SCOMPARSA
CONCEALED POWERDOCK

120
versalux
torretta estraibile delux
deluxe concealed powerdock

124
versaelite
torretta estraibile
concealed powerdock

128
versapull
torretta estraibile eco
concealed powerdock

TORRI
TOWERS

132
versatower
torretta da pavimento
tower sockets

CONSOLIDATION POINT
CONSOLIDATION POINT

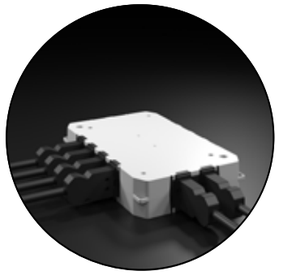

136
versapoint
scatola di distribuzione
distribution box

140
versapoint plus
scatola di distribuzione
distribution box

versatek

modulo multifunzione di cablaggi elettrici e di rete
power/data module

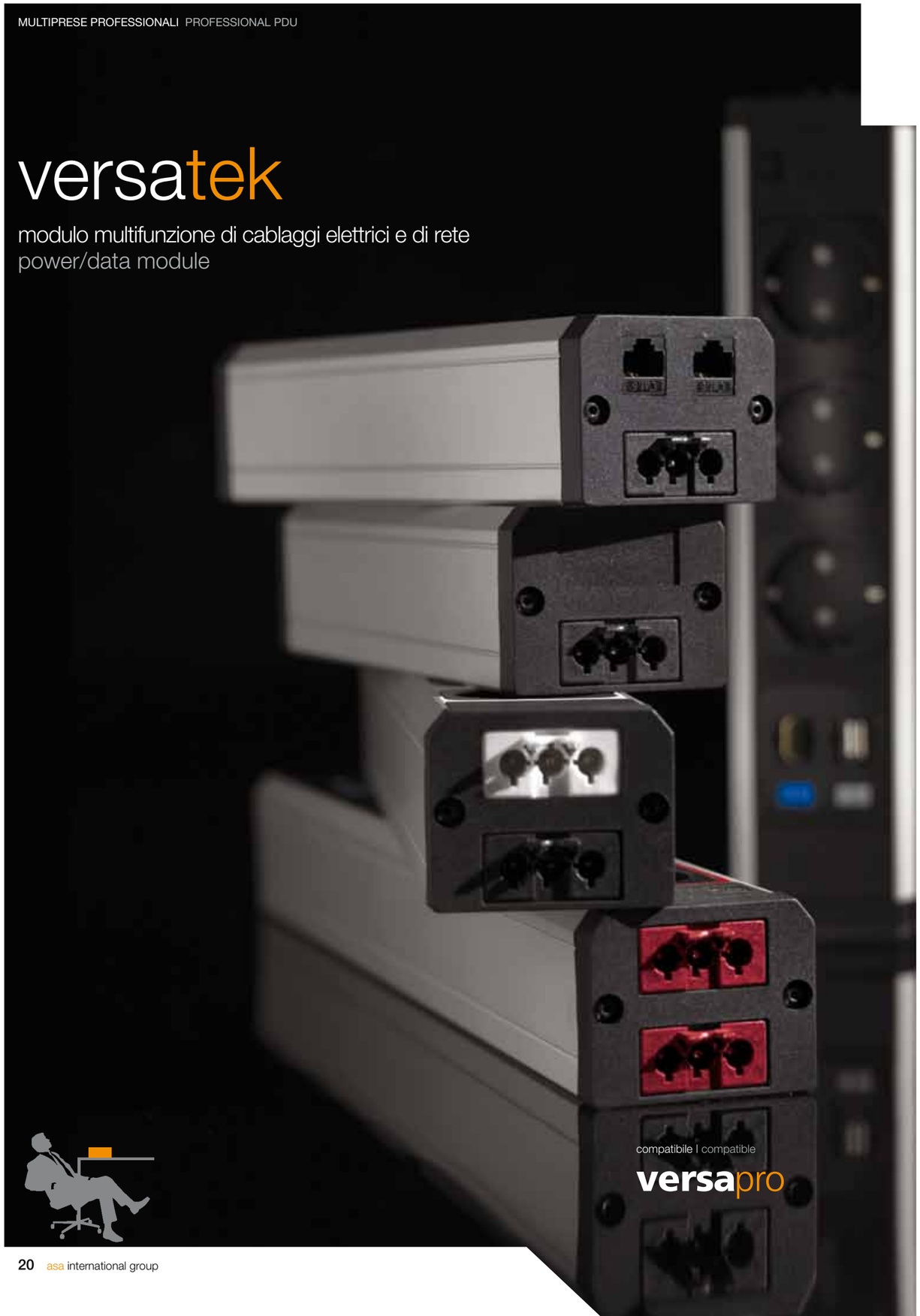

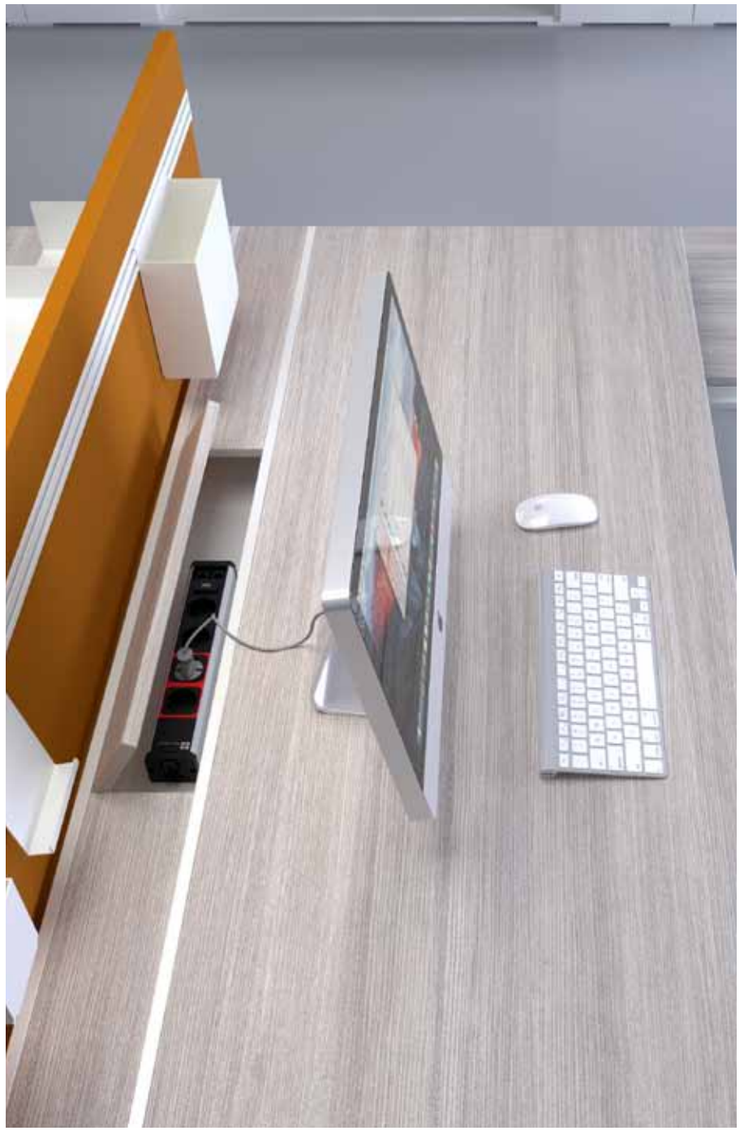

versatek è un modulo di connessione elettrica e connessione dati estremamente personalizzabile.
Dimensioni contenute, robustezza del profilo in alluminio, prese complanari e possibilità di integrare più sistemi di connessione sono le caratteristiche che rendono **versatek** la soluzione tecnica studiata sulle vostre esigenze.

A brand new interconnecting system of electrical and data supply modules, customized to a high specification.
Particular emphasis has gone into its compact design, the strength of the aluminum profile, discreet sockets and the flexibility of available options – the new **versatek** offers the most comprehensive technical solutions to the modern working environment.

Nuovo sistema di connessione con connettori Coupler:
• Maggiore velocità nella trasmissione dei dati ethernet grazie ai connettori di CAT.6A 10Gb/s 500Mhz - CAT.6 1Gb/s 250Mhz, compatibili con le prese RJ-11 (dati da telefono con connettore universale).
Disponibili, su richiesta, connettori di categoria superiore.
• Trasmissione trasparente da un cavo all'altro, ottenuta con un sistema di connessione Coupler a 'L', interamente pistato - senza interruzione di segnale.
• Possibilità di alloggiare un doppio sistema di alimentazione, come 220 e 110V, in un unico corpo.
• Possibilità di alloggiare una linea privilegiata con ingresso dedicato, identificabile attraverso un connettore per l'alimentazione.

New data cabling system with coupling connectors:
• increased speed of ethernet data transmission, all connectors are equipped with CAT.6A 10Gb/s 500Mhz - CAT.6 1Gb/s 250Mhz. RJ-11 (data universal telephone jack) supported. On request,other connectors are available
• The new 'L' system, is integral to the cable (without signal interruption), which allows direct transmission from one cable to another.
• Dual power supply supported (ex 220V and 110V) in a single pod.
• UPS system with dedicated input supported, identifiable by red connectors for power outlets and red frames for the sockets.

versatek

DATI TECNICI
TECHNICAL DATA

FINITURE
FINISHES

Prese • Sockets

Nero I Black

Profilo • Profile

Alluminio anodizzato I Anodized aluminum

Bianco I White

Nero I Black

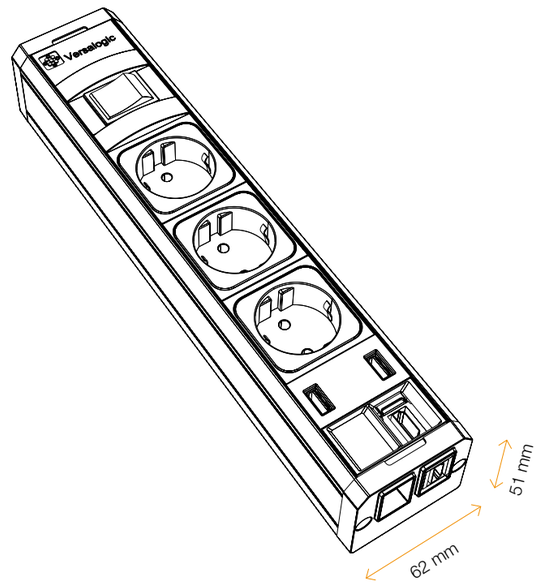

versaturn 3.0

modulo cablato integrato a scomparsa girevole
built-in power retractable swiveling system

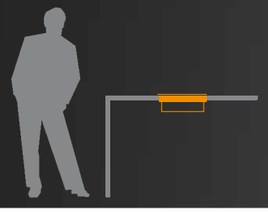

versaturn è un sistema di cablaggio elettrico e dati multifunzione corredato da un sistema di chiusura elettrico.
Per azionare la rotazione, **versaturn** è equipaggiato con un nuovo sensore touch.

versaturn is a power system and multifunction data benefitting from a system of electric locking.
For start the engine, **versaturn** is equipped with a new touch sensor.

Le finiture espresse negli acciai e nei vetri, rendono **versaturn 3.0** un prodotto di design destinato a sale conferenze, meeting room e alberghi.

The executive finishes made by glass or steel let **versaturn 3.0** being a well designed product for conference rooms, meeting rooms and hotels.

I sensori laterali, rilevando la presenza delle spine, impediscono l'accidentale chiusura del coperchio quando queste sono inserite.

The side laser sensor detectS the presence of plugs, preventing accidental closing when inserted.

Premendo il tasto, **versaturn** avvia la rotazione assistita da motore elettrico. Una volta completata la rotazione di 180° **versaturn** si presenta come modulo elettrico power & dati. Al fine di garantire la massima sicurezza, **versaturn** è provvisto di un sistema di controllo laser che inibisce la rotazione in chiusura quando le spine sono innestate o in caso di presenza di ostacoli.

Pressing the button, **versaturn** starts the rotation assisted by electric motor. Once completed the 180° rotation **versaturn** reveals itself as power & data module unit. In order to ensure the highest safety, **versaturn** is provided with a laser control system that inhibits the closing rotation when the plugs are in or in case of the presence of obstacles.

versaturn 3.0

DATI TECNICI
TECHNICAL DATA

FINITURE
FINISHES

- Vetro bianco lucido I White glossy glass
- Vetro nero lucido I Black glossy glass
- Acciaio inox spazzolato I Brushed stainless steel

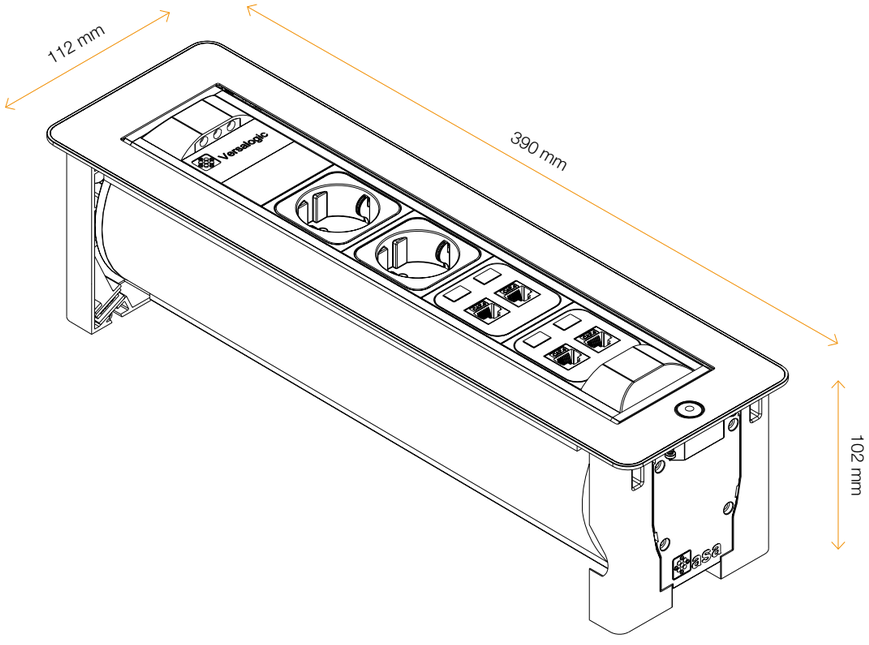

versalink

modulo cablato integrato a scomparsa
deluxe built-in module

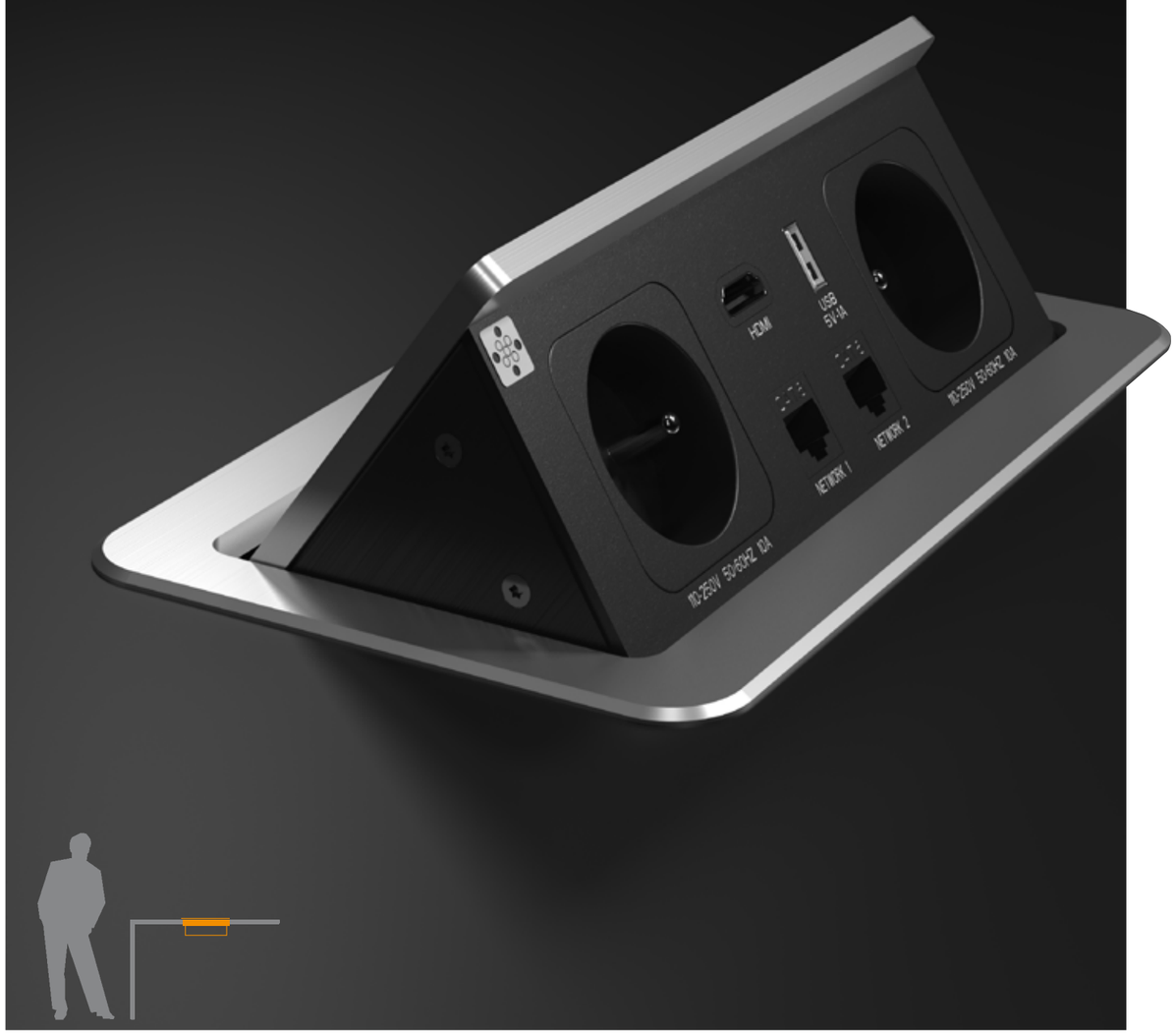

versalink è un sistema di cablaggio compatto e multifunzione. La versione standard presenta una o due prese elettriche, con la possibilità di alloggiare rj45, hdmi, jack audio e usb da ricarica per cellulari.
I connettori sono invece alloggiati sul fondo.
Il suo design di alto livello, con finiture in alluminio anodizzato spazzolato o nero opaco satinato, e l'apertura automatica a pressione, lo rendono un prodotto destinato a direzionali, sale conferenze e meeting, ambienti multimedia, musei e biblioteche.

versalink is a compact and multifunctional power system. The standard version has one or two power sockets, with the possibility to combine as well rj45,hdmi, mic jack and usb battery recharge. The "in" connectors are housed on the bottom. Its high-level design, with brushed anodized aluminum or matt black satin finish, togheter with it's automatic opening pressure, makes it a product designed for top offices, conference &meeting rooms, multimedia rooms, museums and libraries.

versalink

DATI TECNICI
TECHNICAL DATA

FINITURE
FINISHES

- Alluminio spazzolato I Brushed aluminum
- Nero spazzolato I Brushed black

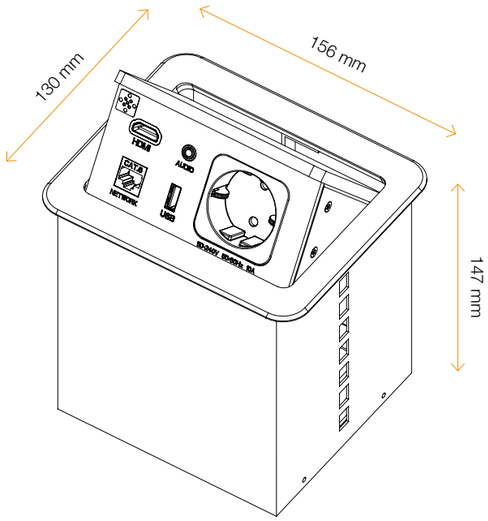

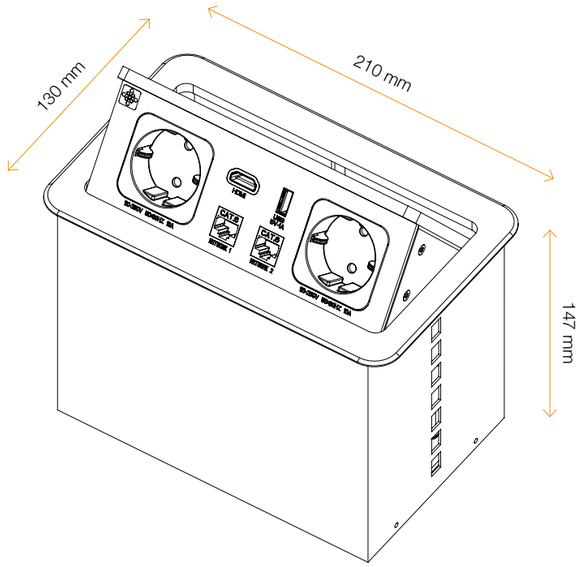

versanet

modulo cablato da incasso
built-in power module

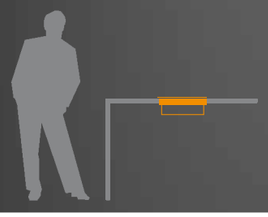

compatibile | compatible

versapro

versanet, è il nuovo sistema di elettrificazione direzionale; robusto e compatto, che offre una soluzione "all in one" di corrente e dati. Grazie alla propria struttura, **versanet** offre la possibilità di potere chiudere lo sportello superiore con le prese innestate.

versanet is the new executive power distribution system. it offers a "all in one solution" for data and power, and, the top cover can be easily close with the plug in.

versanet

DATI TECNICI
TECHNICAL DATA

FINITURE
FINISHES

Scatola • Case

Bianco I White

Nero I Black

Acciaio inox spazzolato I Brushed stainless steel

Spazzole • Brushes

Grigio I Grey

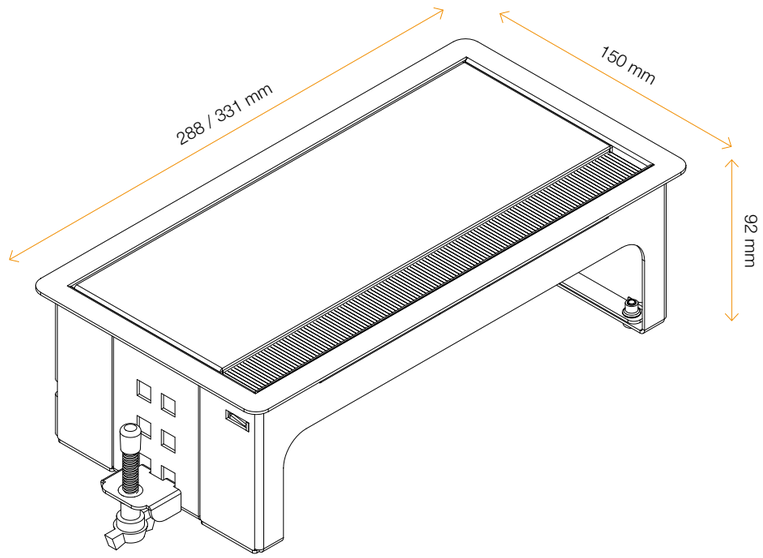

versanet 2.0

modulo cablato da incasso
built-in power module

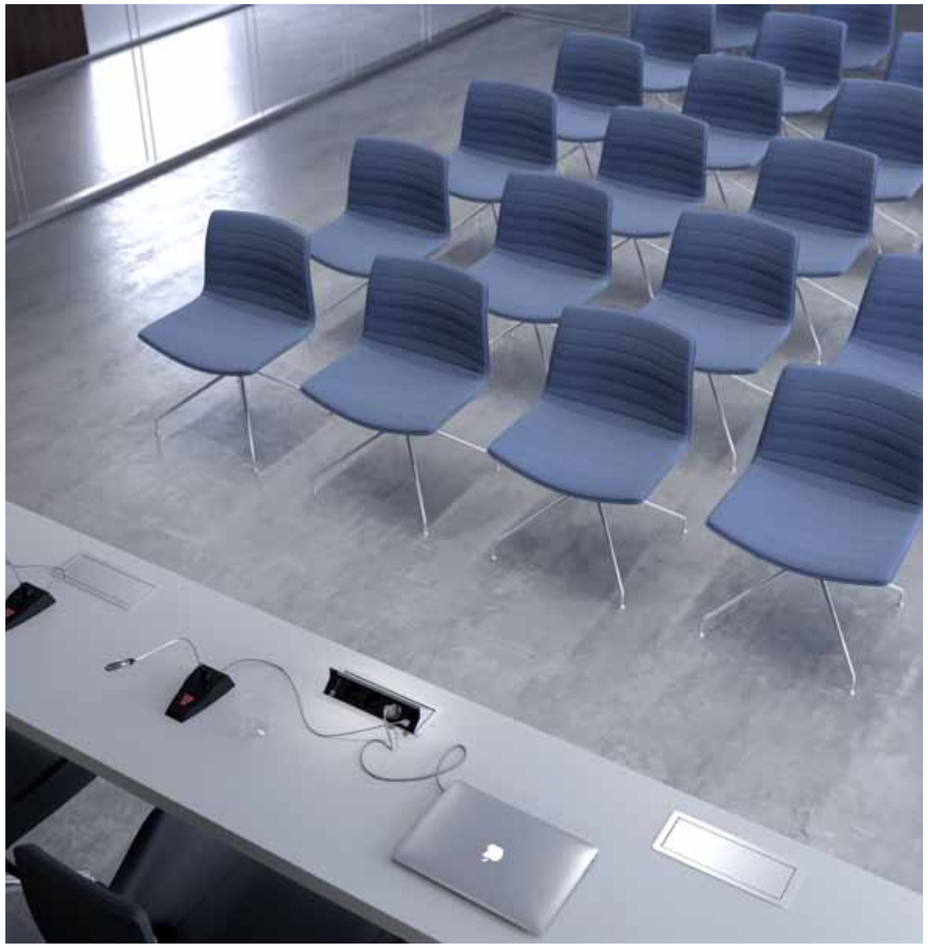

versanet, è il nuovo sistema di elettrificazione direzionale; robusto e compatto, che offre una soluzione "all in one" di corrente e dati.

versanet is the new executive power distribution system. it offers a "all in one solution" for data.

versanet 2.0

DATI TECNICI
TECHNICAL DATA

FINITURE
FINISHES

Scatola • Case

- Bianco | White
- Nero | Black
- Acciaio inox spazzolato | Brushed stainless steel

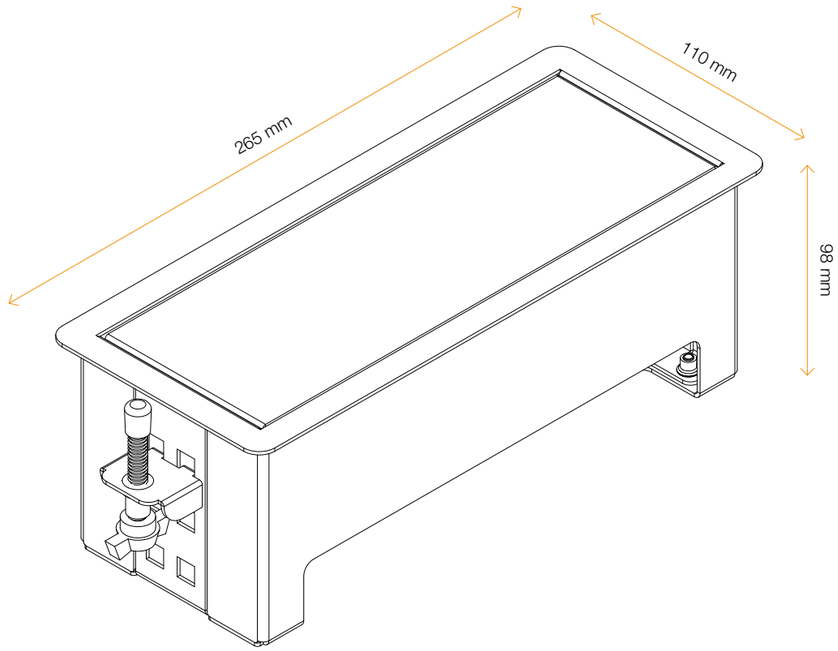

versaflap

modulo a scomparsa
built-in module

compatibile | compatible

versapro

versaflap è un sistema di cablaggio elettrico e dati caratterizzato da un alto grado di personalizzazione.
I suoi plus, come le dimensioni contenute, la robustezza della scocca in alluminio, le prese a filo e la possibilità di integrare più sistemi di connessione, lo rendono il supporto tecnico ideale per uffici, biblioteche, università e sale conferenze.

versaflap is an electrical power & data system characterized by a high rate of customization. The small size, the strength of the aluminum case, flush sockets and the ability to integrate multiple systems of connection, make it the ideal technical support for offices, libraries, universities and conference rooms.

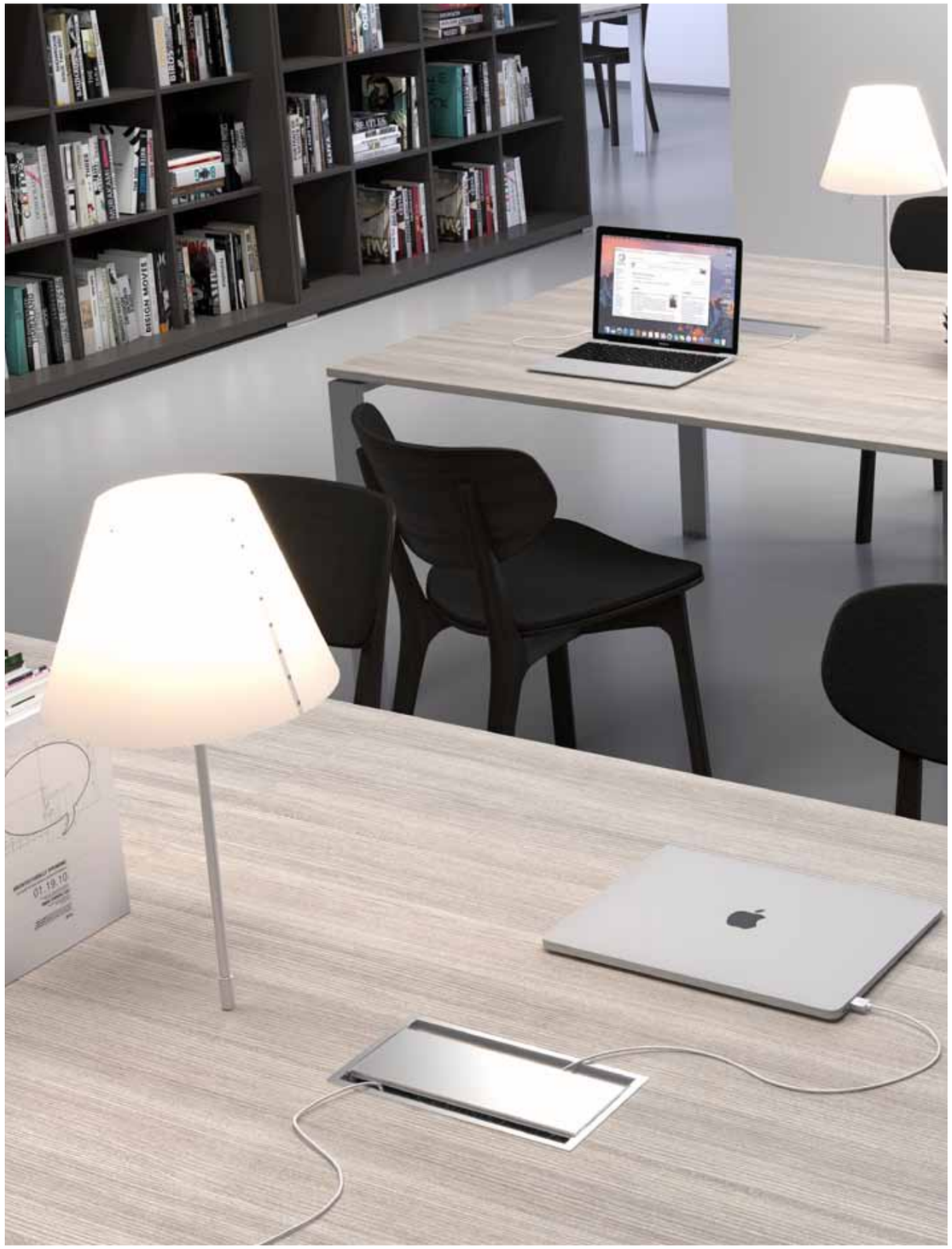

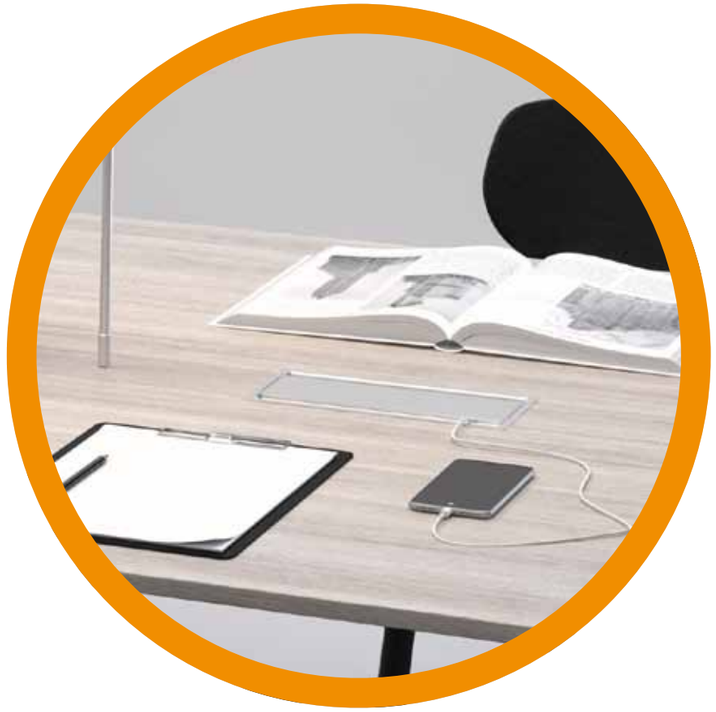

Dal punto di vista operativo i **versaflap** presentano la possibilità di elettrificazione a cascata insieme alla doppia possibilità di attacco prese, superiore e inferiore, che consente di avere piani lavoro liberi da eccessivi ingombri grazie anche alle prese a filo.
Nella versione dual si ha, inoltre, una doppia possibilità di apertura dell'access plate, sia sul lato destro che su quello sinistro, che consente la massima flessibilità e condivisione sulle scrivanie.

versaflap has the possibility to daisy chain along with the ability to plug from both sides of the tabletop, allowing you to work on a surfaces free from any other devices.
In the dual version there is also the possibility of dual opening, which enables maximum flexibility and power sharing to the workstation.

versaflap

DATI TECNICI
TECHNICAL DATA

FINITURE
FINISHES

Scatola • Case

- Bianco I White
- Nero I Black
- Alluminio anodizzato I Anodized Aluminum

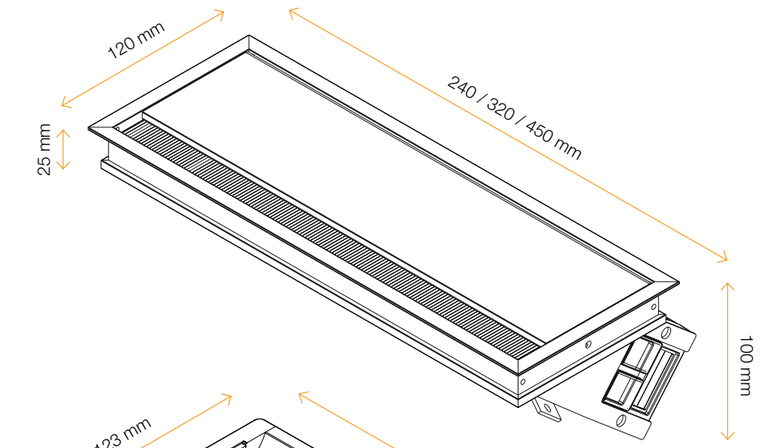

versaflap

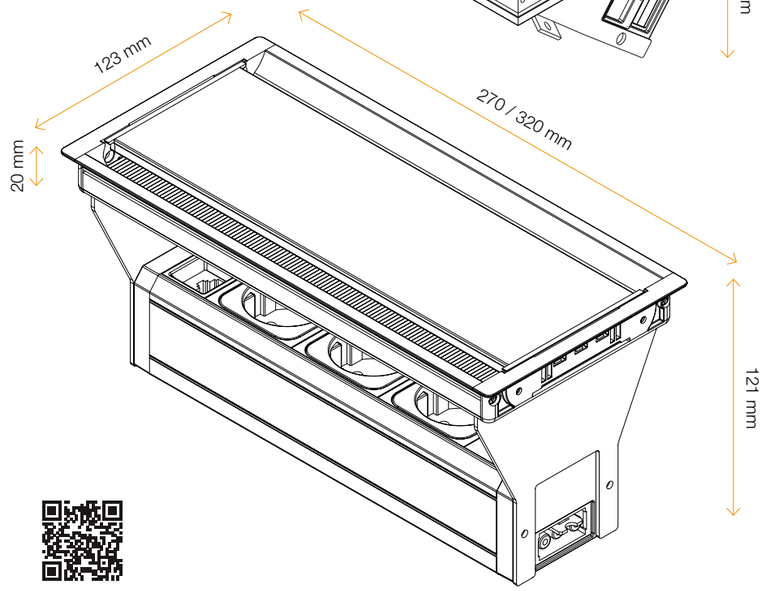

versaflap dual

versahit

modulo cablato a scomparsa con prese indipendenti
concealed module with independent sockets

versahit è il modulo cablato compatto e versatile. Realizzato con uno spessore contenuto e di facile installazione dall'alto, **versahit** è adatto a molteplici ambienti che possono spaziare dalla cucina alle camere così come il living e l'ufficio.

versahit is a compact and versatile power system. Designed with a 'slim profile' and with easy installation from above, **versahit** is suitable for many different environments such as kitchens, bedrooms, living rooms and offices.

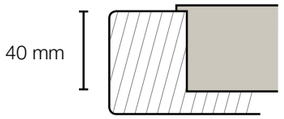

Grazie al suo spessore contenuto, solo 40 mm, **versahit** si adatta perfettamente alla maggior parte dei piani da cucina. L'installazione potrà essere effettuata su qualsiasi punto del piano di lavoro, anche i più complessi, specialmente laddove sono presenti elettrodomestici e cassettiere.

Thanks to its reduced depth: only 40 mm, **versahit** is perfect to use in kitchen worktops. The installation can be done anywhere on the work surface, regardless of the location and especially were domestic appliances and cabinets are located

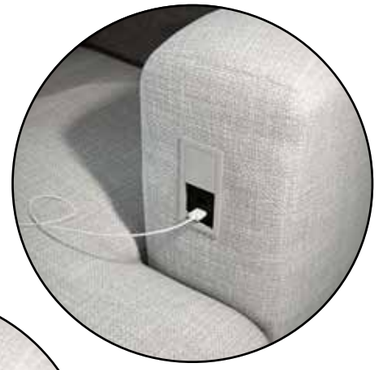

IP54

Resistente all'acqua a coperchi chiusi
Water proof in closed position

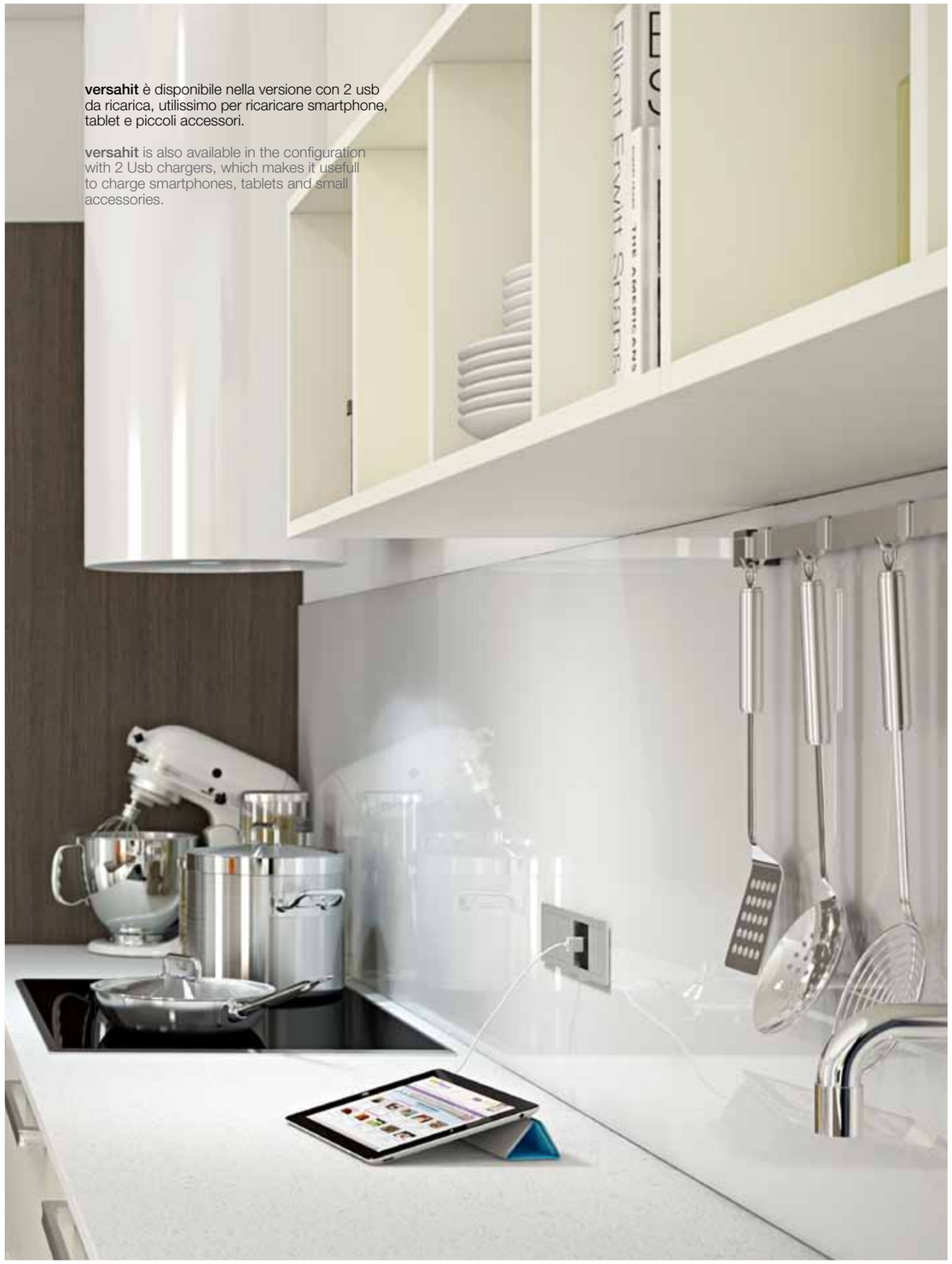

versahit è disponibile nella versione con 2 usb da ricarica, utilissimo per ricaricare smartphone, tablet e piccoli accessori.

versahit is also available in the configuration with 2 Usb chargers, which makes it usefull to charge smartphones, tablets and small accessories.

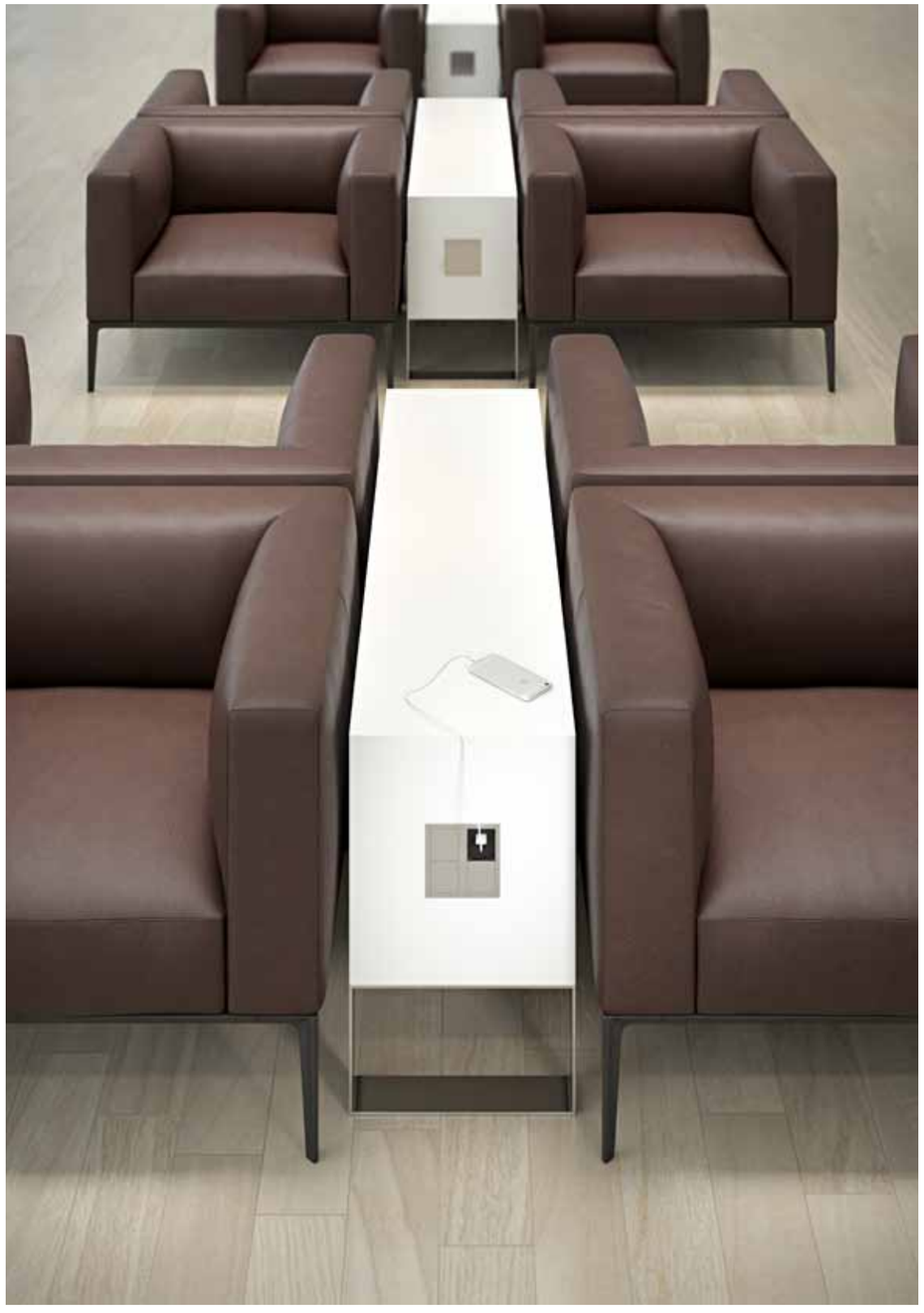

Con **versahit**
basta un tocco per avere
tutta l'energia di cui hai bisogno

With **versahit**
just a touch to have
all the energy you need

versahit può essere equipaggiato
con diverse tipologie di prese
e finiture speciali tra cui: oro, bronzo,
champagne, peltro e molto altro.

versahit can be equipped with different
types of sockets and special finishes,
including gold, bronze, champagne,
pewter and much more.

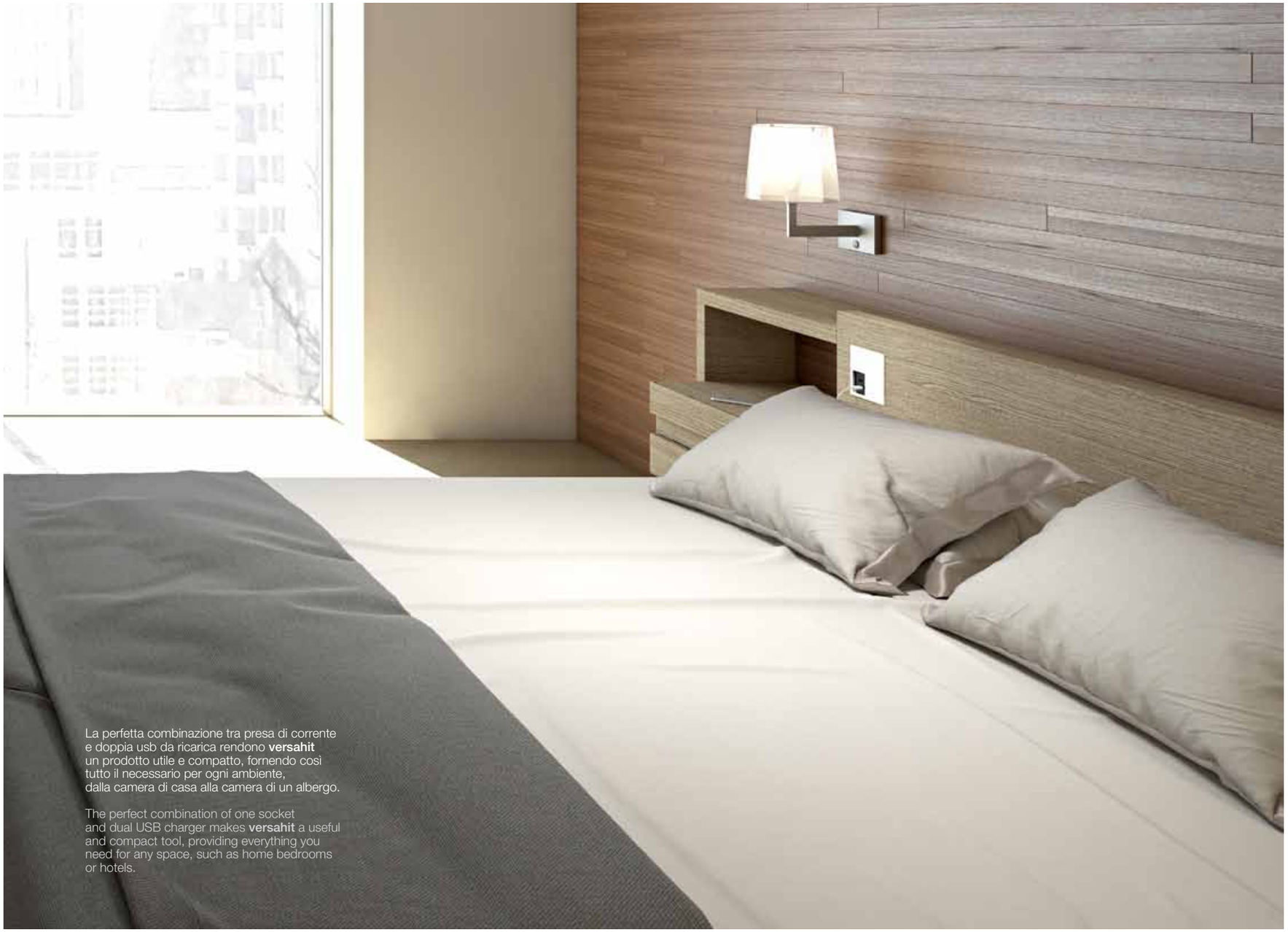

La perfetta combinazione tra presa di corrente e doppia usb da ricarica rendono **versahit** un prodotto utile e compatto, fornendo così tutto il necessario per ogni ambiente, dalla camera di casa alla camera di un albergo.

The perfect combination of one socket and dual USB charger makes **versahit** a useful and compact tool, providing everything you need for any space, such as home bedrooms or hotels.

Disponendo di due tasti indipendenti, **versahit** consente l'utilizzo simultaneo o singolo delle prese elettriche, offrendo una maggiore garanzia di pulizia e sicurezza.
Il sistema di apertura si struttura in due fasi: premendo uno dei due tasti, si svincola il coperchio della presa facendola aprire parzialmente. L'apertura verrà poi completata manualmente.

Disegned with two independent bottons, **versahit** allows simultaneous or individual use of electrical sockets, with enhanced clean lines and safety features.
The opening system operates in two stages: by pushing one of the two bottons, the cover slide opening the socket - then the socket is fully opened manually.

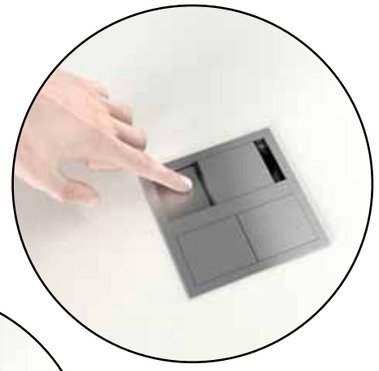

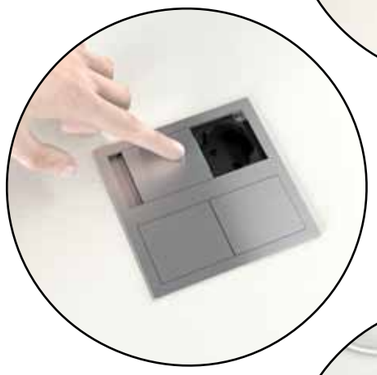

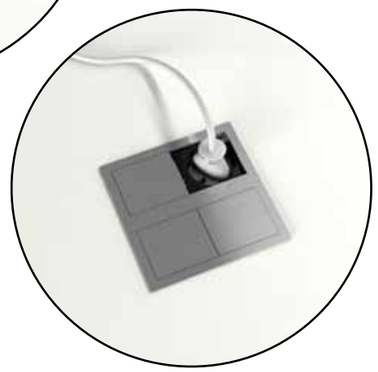

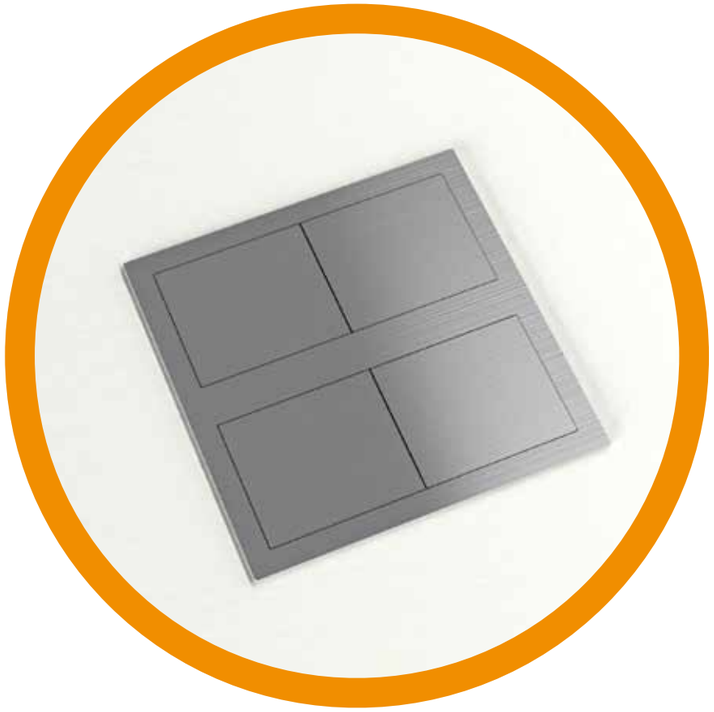

IP54

Resistente all'acqua a coperchi chiusi
Water proof in closed position

versahit

DATI TECNICI
TECHNICAL DATA

FINITURE
FINISHES

- Acciaio inox spazzolato I Brushed stainless steel
- Nikel spazzolato I Brushed nikel
- Bianco RAL 9010 I RAL 9010 white
- Bianco RAL 9003 I RAL 9003 white
- Nero opaco I Matt black
- Bronzo antico I Antique bronze
- Oro satinato I Matt gold
- Peltro I Pewter
- Champagne I Champagne

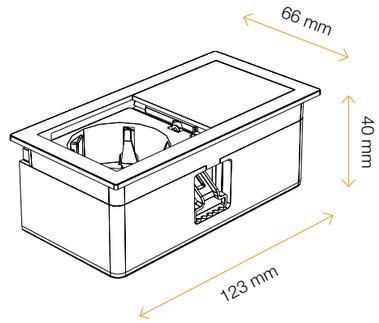

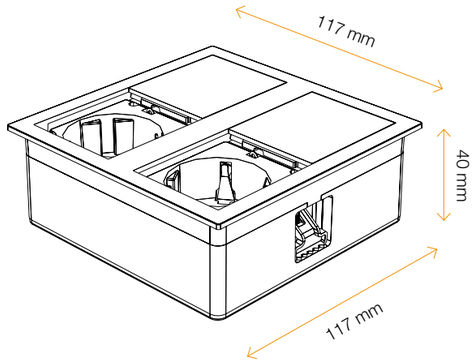

versadot

modulo di elettrificazione per piani
power module for table tops

versadot, è un sistema di cablaggio semplice e compatto,. Grazie al foro di installazione contenuto (soli 60mm) ,**versadot** può essere utilizzato in vari ambienti, tra cui Cucina, Ufficio, Bagno ecc..

versadot, is an easy and compact power system. Thanks to its small installation hole (only 60 mm) and the top mounting, **versadot** can be used in many places such as: Kitchen, Living, bathroom ecc..

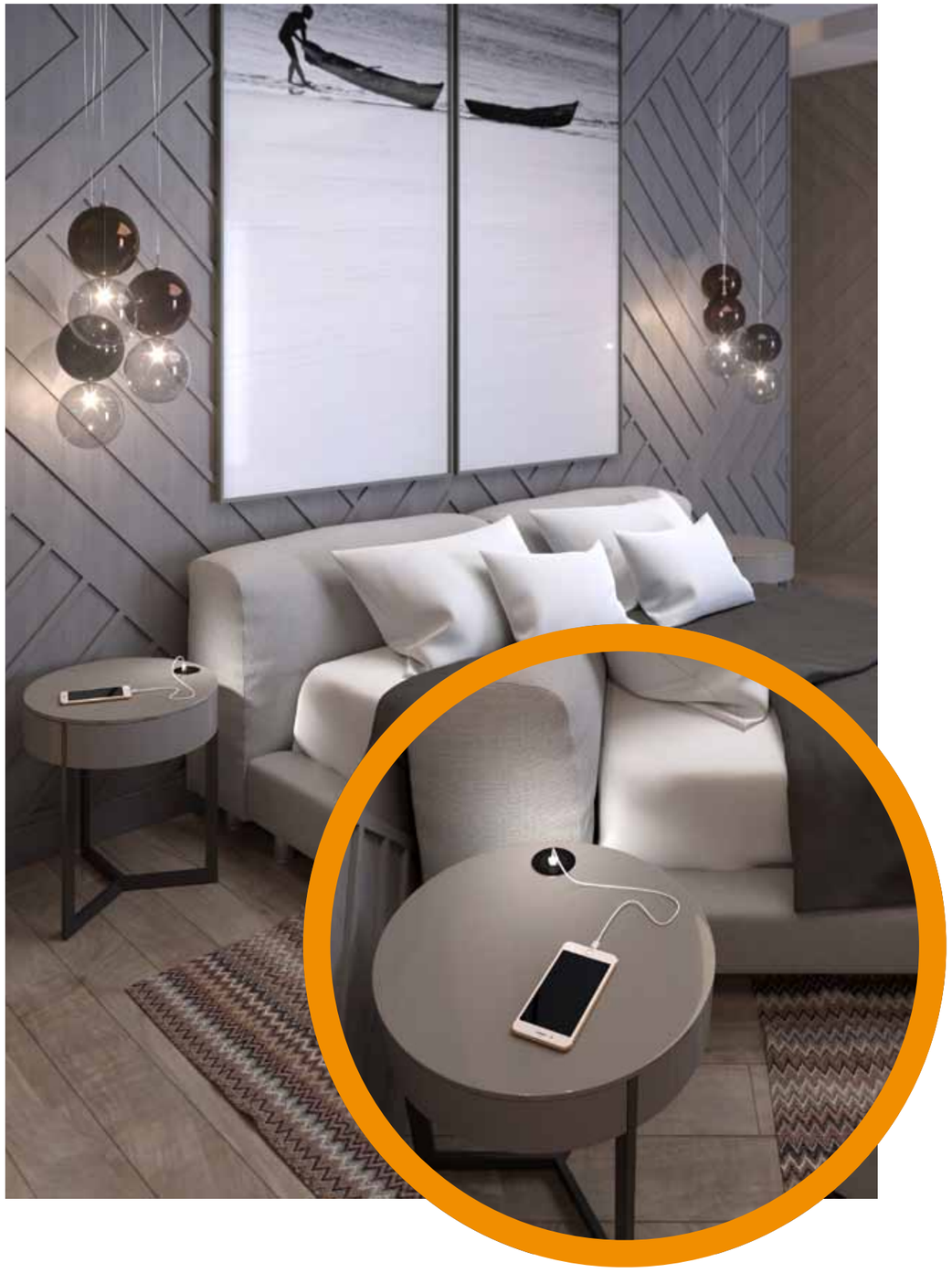

versadot

DATI TECNICI
TECHNICAL DATA

FINITURE
FINISHES

Acciaio inox spazzolato I Brushed stainless steel

Vetro Bianco I White glass

Vetro Nero I Black glass

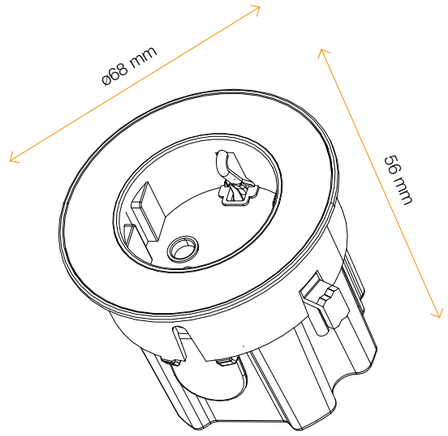

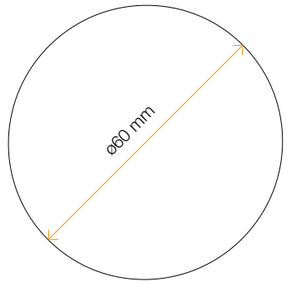

versapad

modulo cablato a scomparsa con coperchio scorrevole
powerdock with sliding cover

versapad è un sistema di cablaggio compatto e versatile. Realizzato con un diametro 80 mm standard consente l'utilizzo selettivo delle presa o della parte dati, grazie ai pannelli di apertura a scorrimento. Il design ampiamente personalizzabile della cover rende **versapad** il sistema adatto a molteplici ambienti che possono spaziare dal bar alla cucina così come l'ufficio e le camere.

versapad is a compact and versatile power system. Designed to fit in a standard 80 mm diameter hole, it allows a selective use of the socket or data, thanks to the sliding opening panel. The highly customizable design of cover makes the VersaPad suitable for many environments such as lounge bar, kitchens, office and rooms as well.

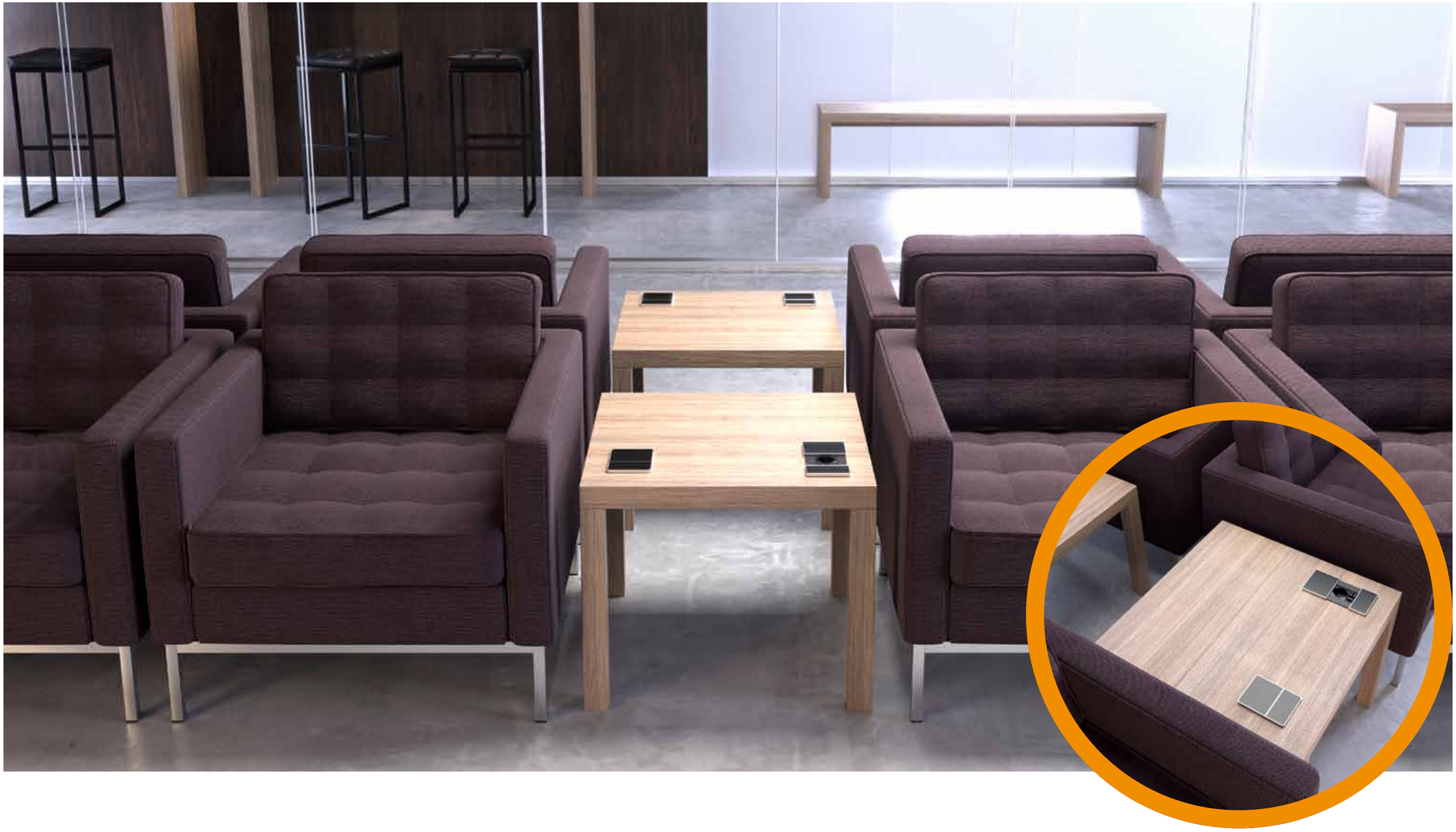

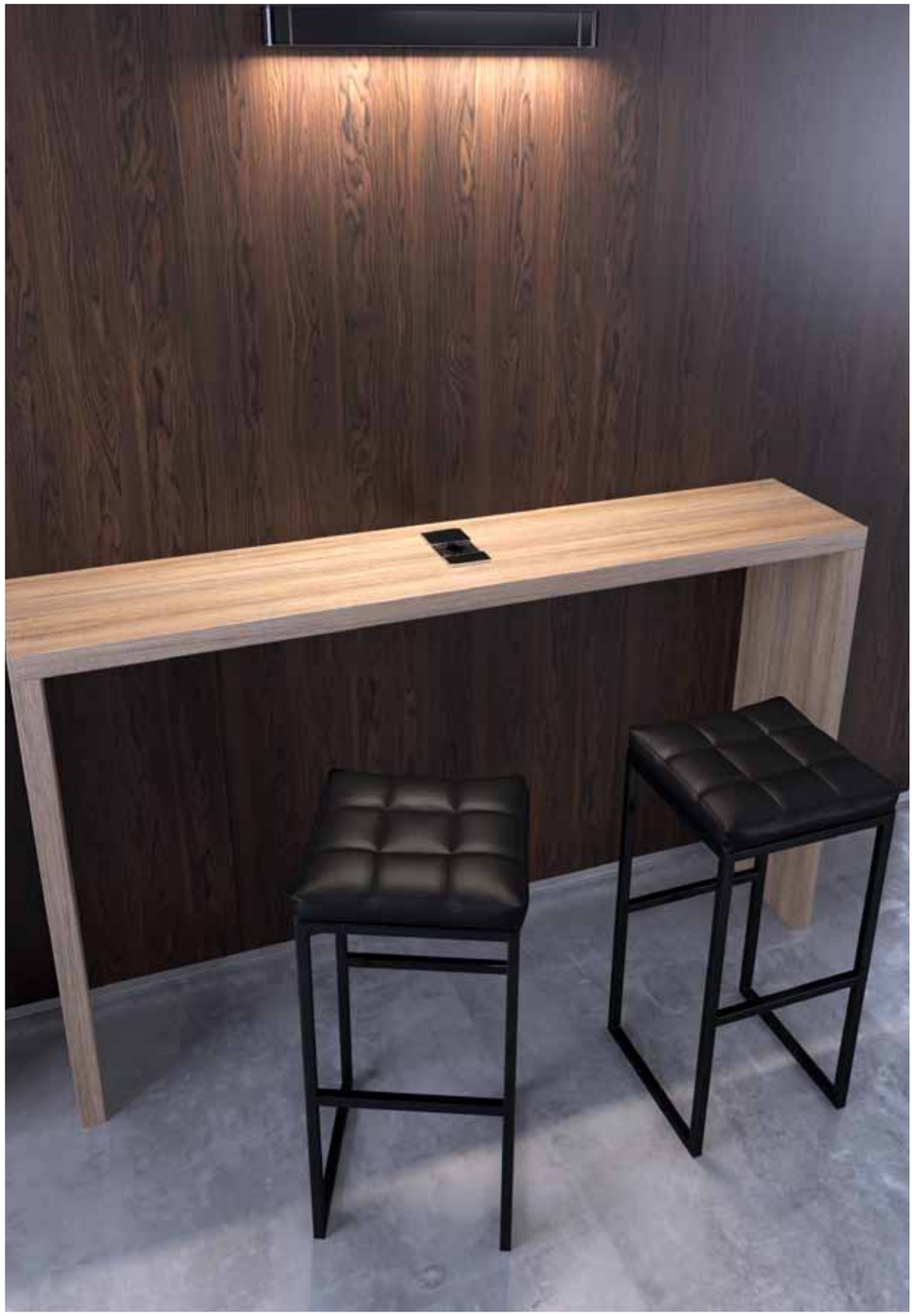

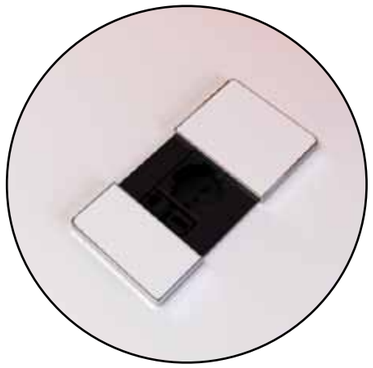

versapad è progettato con un diametro standard di 80 mm che ne consente l'inserimento nella postazione sia in fase di progettazione che successivamente nei luoghi prestabiliti per passacavi o portamonitor.

versapad is designed to fi t a standard diameter of 80 mm, which allows the installation on work stations during the design phase or retro fi tted switching from a grommet or a monitor arm.

versapad

DATI TECNICI
TECHNICAL DATA

FINITURE
FINISHES

Corpo • Body

- Bianco I White
- Nero opaco I Matt black

Tappo • Stopper

- Cromo I Chrome
- Nero I Black
- Bianco I White
- Acciaio/Bordo cromato I Matt black
- Nero/Bordo cromato I Matt white
- Bianco/Bordo cromato I Brushed stainless steel

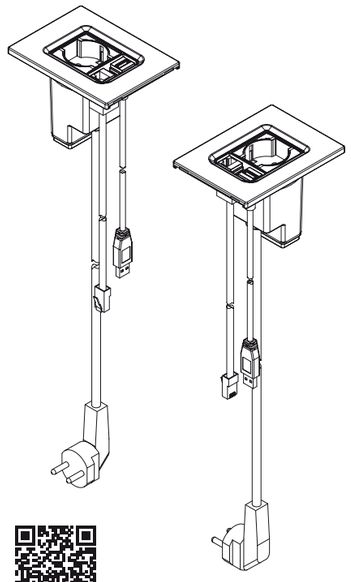

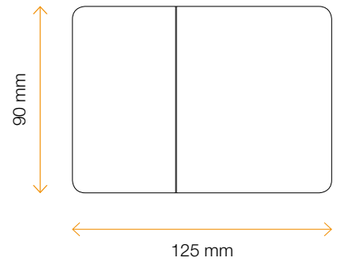

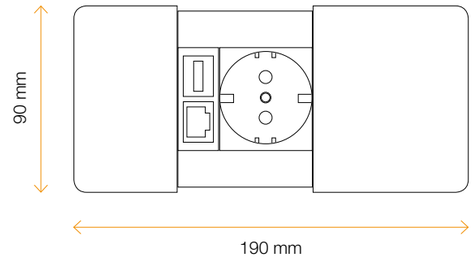

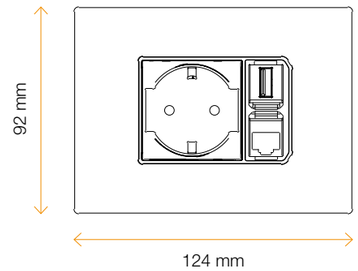

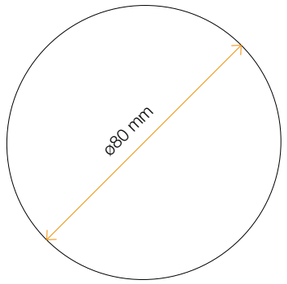

versapick

modulo di elettrificazione per piani
power module for table tops

versapick, è il nuovo sistema di ricarica USB da incasso. Piccolo e discreto, **versapick** può essere installato su ogni tipologia di arredo.

versapick, is the new Usb charging station. Small and compact, it can be installed on every kind of furniture.

Grazie alle dimensioni contenute, **versapick** può essere installato anche sul proprio sofà.

Thanks for its small dimension, **versapick** can be easily install even on your sofà.

versapick

DATI TECNICI
TECHNICAL DATA

FINITURE
FINISHES

Plastica • **Plastic**

- Nero I Black
- Bianco I White
- Alluminio I Aluminum

Zama • **Zamak**

- Acciaio inox spazzolato I Brushed stainless steel
- Nikel spazzolato I Brushed nikel
- Bianco RAL 9010 I RAL 9010 white
- Bianco RAL 9003 I RAL 9003 white
- Nero opaco I Matt black
- Bronzo antico I Antique bronze
- Oro satinato I Matt gold
- Peltro I Pewter
- Champagne I Champagne

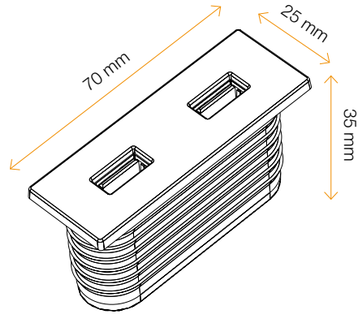

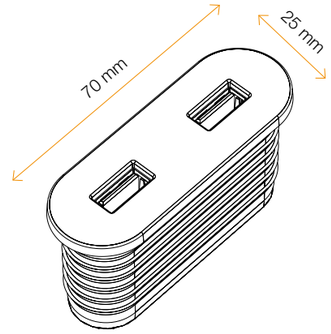

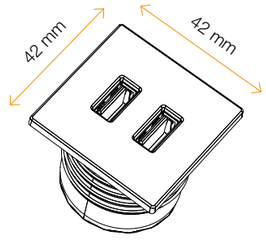

versacharger

caricabatterie wireless
wireless fast charger

Il caricatore wireless compatibile Qi rappresenta la soluzione perfetta per la ricarica di una vasta gamma di smartphone eliminando il fastidioso ingombro dei fili.
Grazie al foro di installazione di 80 mm **versacharger** può essere installato su qualsiasi piano e in qualsiasi posizione.

The wireless fast charger pad with Qi technology is the perfect solution for charging a wide range of smartphones removing any kind of annoying wires hassle.
Thanks to it's 80 mm round fixation, **versacharger** can be installed on any worktop and in any position.

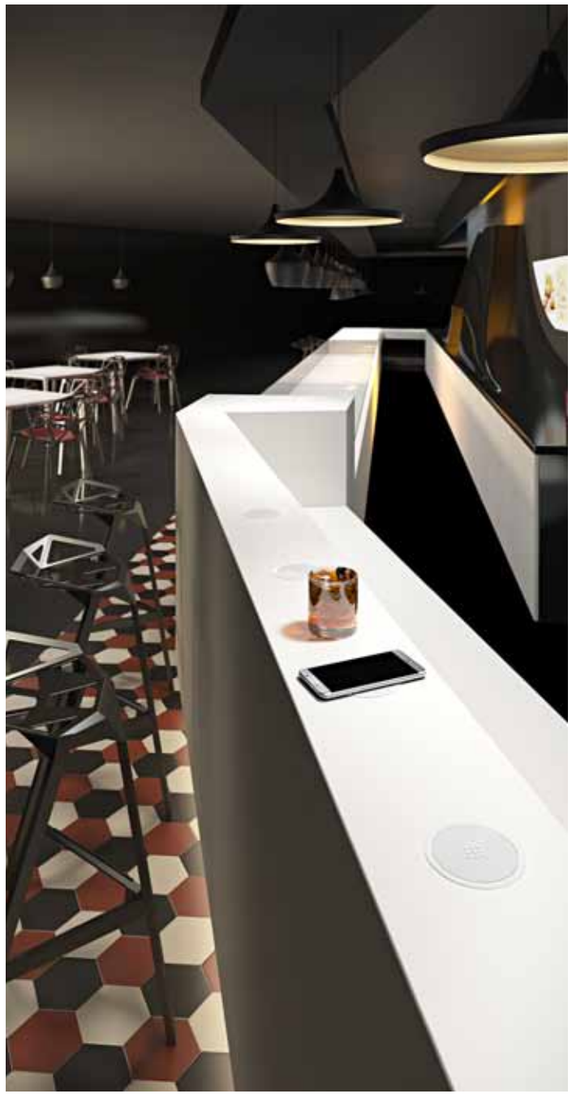

Per ricaricare lo smartphone non bisogna far altro che posizionarlo sulla base di ricarica senza più alcuna necessità di collegare nessun cavo.

To charge the smartphone all you will need to do is place it on the charger pad without any more need to connect any cable.

L'inizio della ricarica viene segnalata da un suono acustico e lo status indicato da una spia LED blu per tutta la durata della ricarica.

The beginning of charging is signalled by an audible sound and the status indicated by a blue LED light for the entire charging time.

versacharger

DATI TECNICI
TECHNICAL DATA

FINITURE
FINISHES

- Bianco/Bianco I Brushed stainless steel
- Nero/Nero I Matt white
- Acciaio/Bianco I Matt black
- Cromo/Nero I Polished chrome

POTENZA
POWER
10 watt

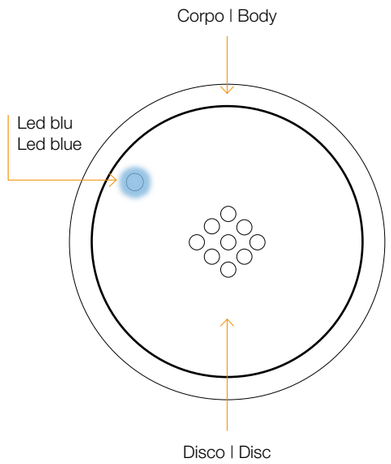

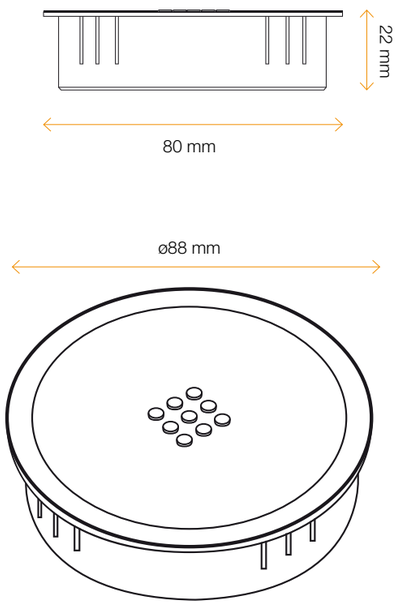

versatop

modulo da scrivania
desk system

versatop è un sistema di elettrificazione di facile installazione e altamente personalizzabile. Oltre alle versioni di misura standard è disponibile in lunghezze custom e con diverse finiture. Pensato per fornire un valore e un servizio aggiunto alle postazioni di lavoro e agli uffici, anche grazie al suo design dalle proporzioni perfettamente calibrate.

versatop is a power system easy to install and highly customizable. In addition to the standard lengths, it's available in custom sizes and with different finishes. Thanks to its perfect balanced proportions, and design, it provides a value added both workstations and offices.

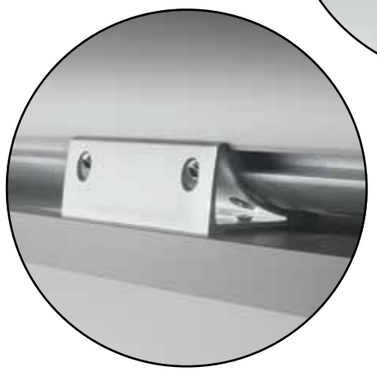

La staffa di fissaggio a bordo scrivania e la particolare staffa per fissaggio al piano. Quest'ultima può essere utilizzata, con biadesivo, anche nelle superfici in vetro.

Desk clamp and flush fit. The latter can be used with double-sided adhesive tape even on glass surfaces.

versatop

DATI TECNICI
TECHNICAL DATA

FINITURE
FINISHES
Corpo • Body

Alluminio anodizzato | Anodized aluminum

Cromo | Chrome

Prese • Sockets

Nero | Black

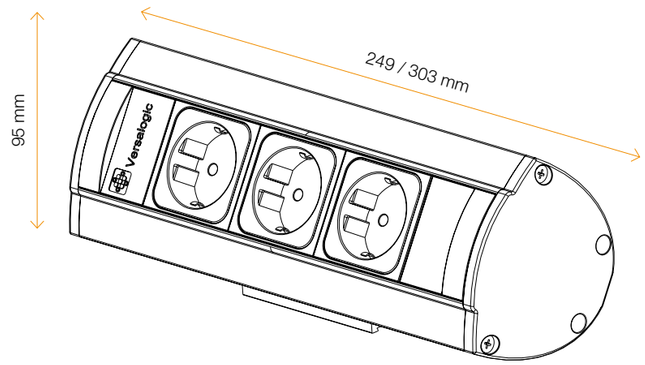

versadesk

modulo multifunzione di cablaggi elettrici e di rete - versione scrivania
power/data strip - desk mount

compatibile I compatible

versapro

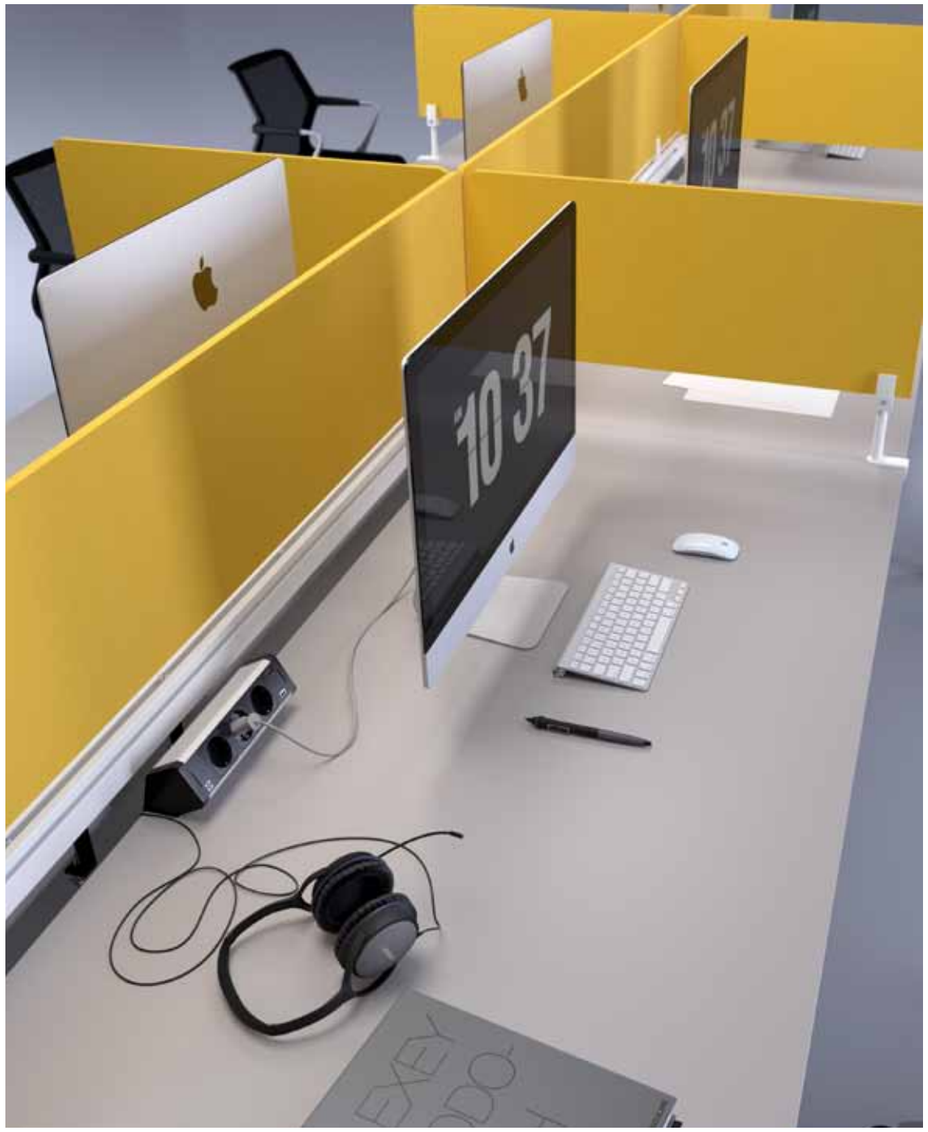

versadesk è un modulo multifunzione corrente - multimedia.
Il suo design gli consente di essere versatile in ogni ambiente dall'ufficio alle sale riunioni, bench ecc...

versadesk is a power strip that can be equipped with various communication modules.
It has been designed for flexible use in the office, meeting rooms, home offices or desk-sharing environments.

Grazie ai diversi sistemi di ancoraggio, **versadesk** può essere installata su ogni tipo di arredo.

Thanks to its various fixing systems, **versadesk** can be equipped on any diffrent sufaces.

Sistemi di aggancio
Fixing sistems

versadesk

DATI TECNICI
TECHNICAL DATA

FINITURE
FINISHES

Staffe • Brackets

- Nero I Black
- Bianco I White

Corpo • Body

- Alluminio I Aluminum
- Nero I Black (on demand)
- Bianco I White (on demand)

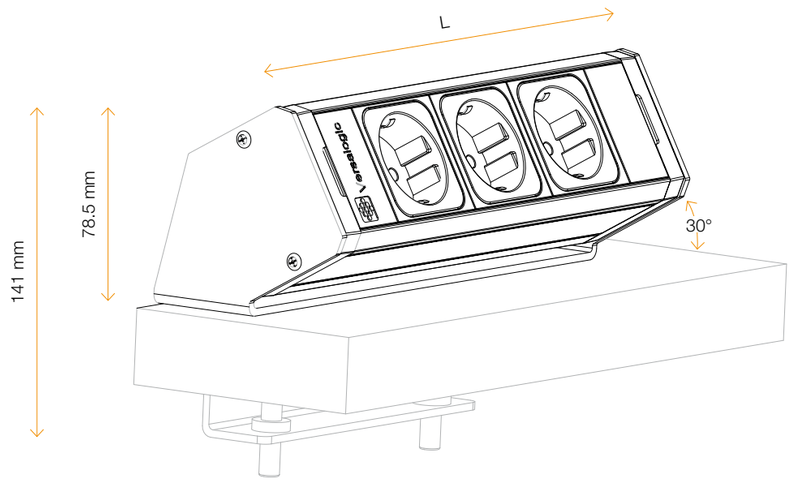

versaframe 2.0

modulo multifunzione di cablaggi elettrici e di rete - applicazione da incasso
power/data strip - built-in mode

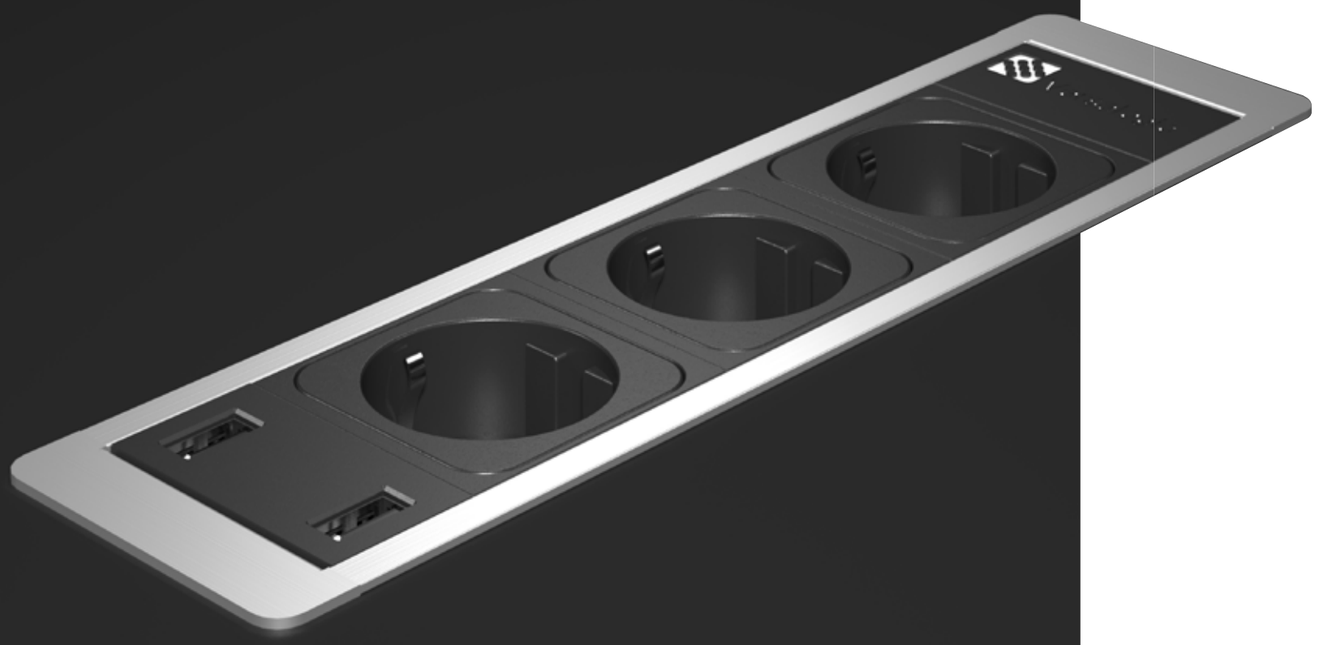

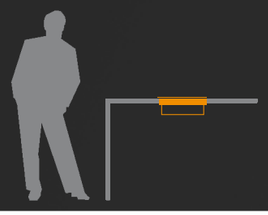

compatibile | compatible

versapro

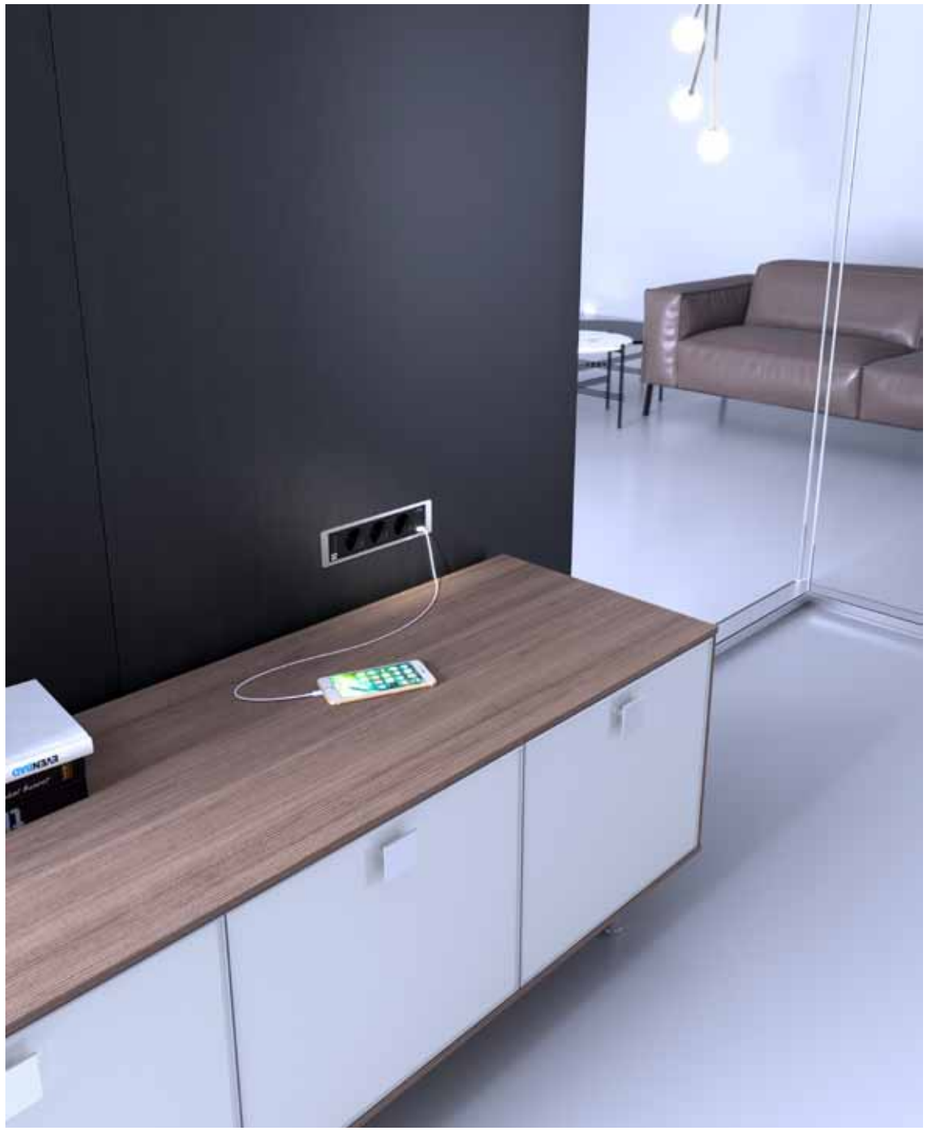

versaframe 2.0 è il nuovo sistema di cablaggio ad incasso, che ne permette l'installazione anche in spazi ridotti. **versaframe 2.0** vanta un ampia gamma di colori e dimesioni tali da soddisfare ogni vostra esigenza.

versaframe 2.0 is the new model for built-in installation, which allows a flexible use even on tiny spaces. **VersaFrame** has a wide range of colors and dimensions, allowing it to fit any customers needs and wants.

Grazie alla sua versatilità **versaframe 2.0** si adatta a qualsiasi ambiente di lavoro!

Thanks to its flexibility, **versaframe 2.0** simply adapt to any working environment.

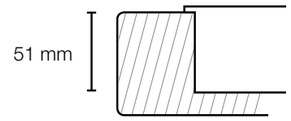

versaframe 2.0

DATI TECNICI
TECHNICAL DATA

FINITURE
FINISHES

Prese • Sockets

Nero I Black

Corpo • Body

Alluminio anodizzato I Anodized aluminum

Bianco I White

Nero I Black

Cromo brillante I Bright chrome

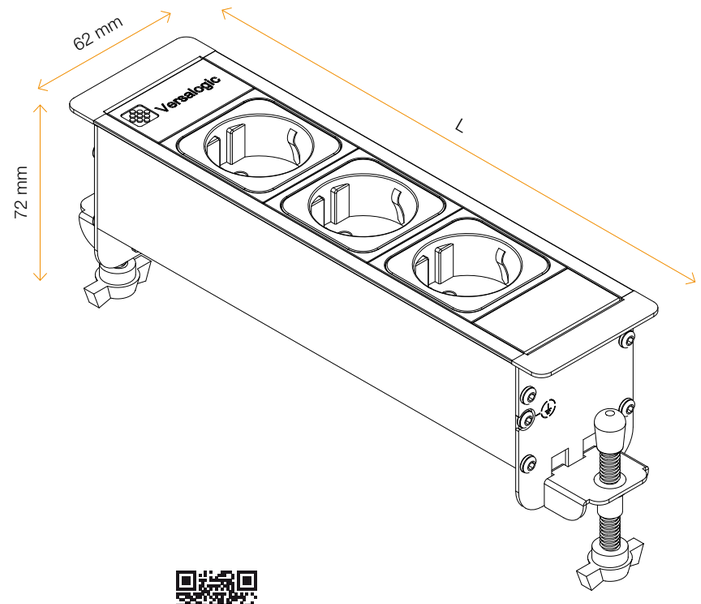

versaframe

modulo multifunzione di cablaggi elettrici e di rete - applicazione da incasso
power/data strip - built-in mode

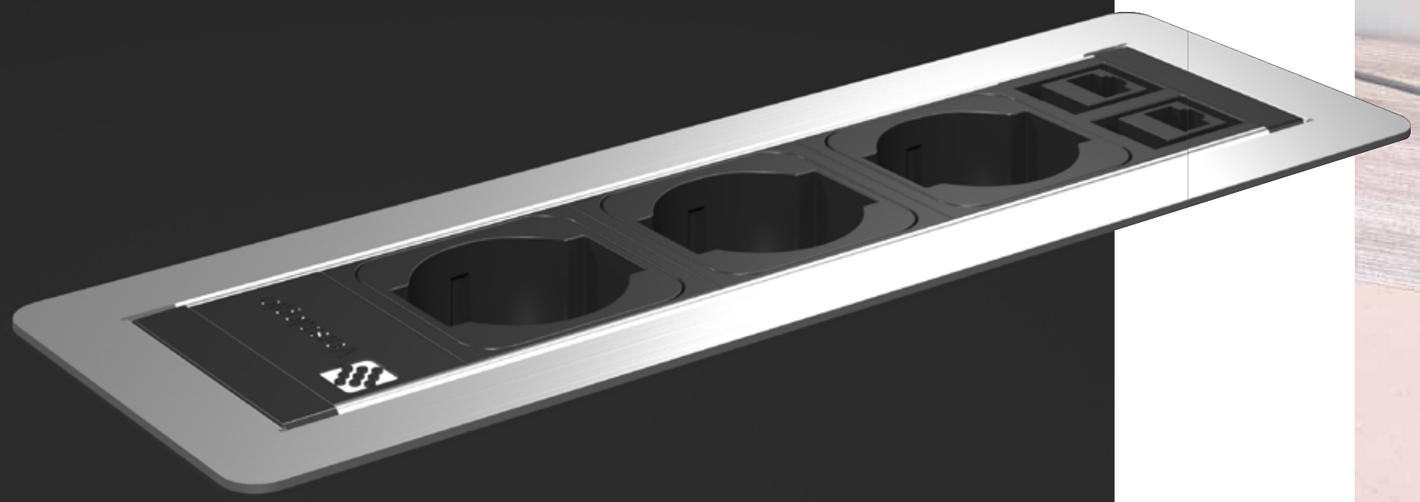

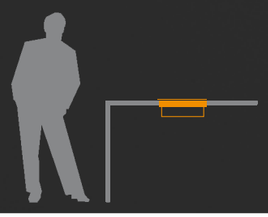

compatibile I compatible

versapro

versaframe è il sistema di cablaggio ad incasso, che ne permette l'installazione su pareti attrezzate o piani di lavoro.
Grazie alle sue molteplici configurazioni, **versaframe** si adatta ad ogni richiesta del cliente.

versaframe is a power solution designed for partition wall and worktops.
Thanks to its wide range of configurations, it can fit any customer need.

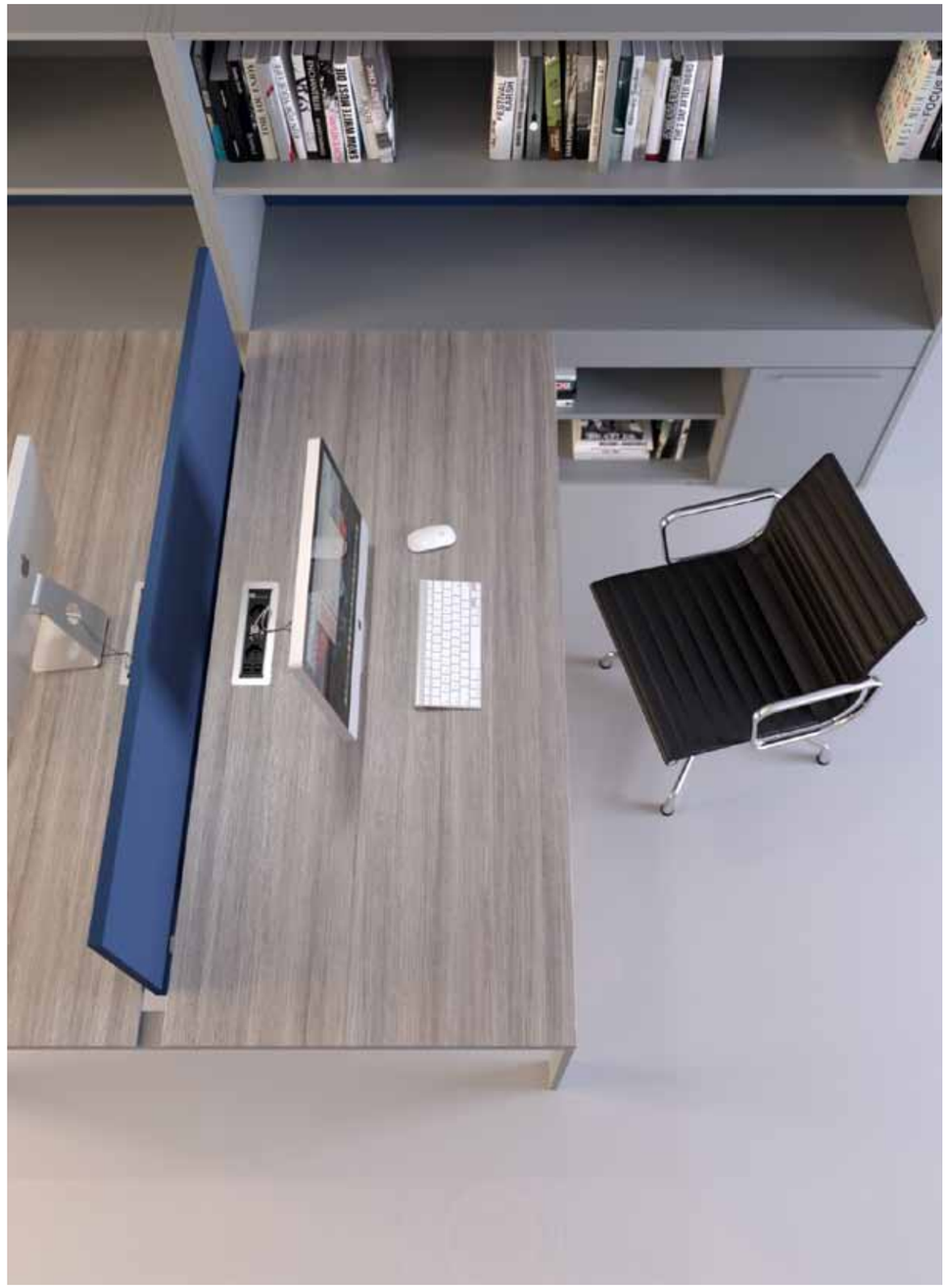

versaframe

DATI TECNICI
TECHNICAL DATA

FINITURE
FINISHES

Cornice • Frame

Acciaio inox spazzolato I Brushed stainless steel

Prese • Sockets

Nero I Black

Corpo • Body

Alluminio anodizzato I Anodized aluminum

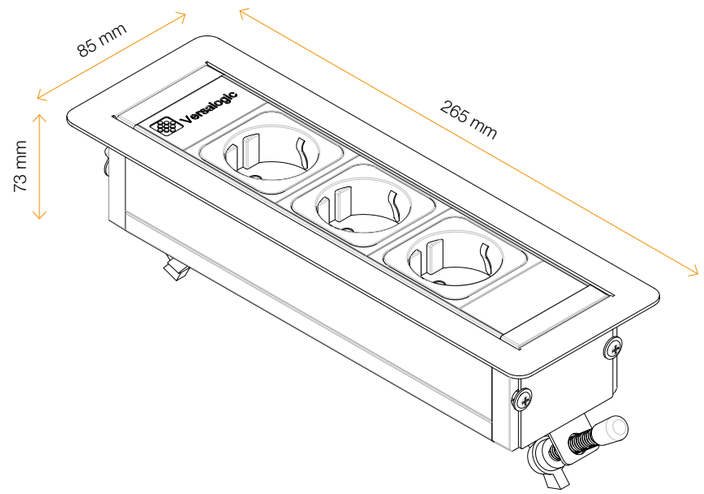

versalux

torretta estraibile Delux
Deluxe concealed powerdock

versalux è una torretta di connessione elettrica predisposta con una illuminazione superiore a led, pensata anche come luce di cortesia.
Il suo sistema a scomparsa rappresenta una soluzione tecnologica di alto livello e ne consente l'utilizzo solo all'occorrenza.
Adatta a piani cucina, direzionali, postazioni operative e piani di servizio.

versalux is a power supply tower designed with a blue led light, useful also as courtesy light.
The VersaLux module embraces a high standard of technological development, with a concealed system bringing electric to kitchen worktops, executive desks and workstations.
Expose the sockets when required and then push it down freeing up workspace.

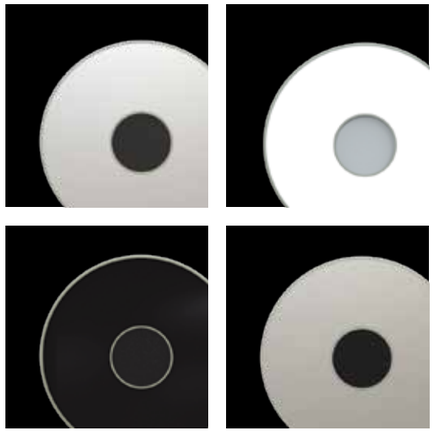

IP54

Resistente all'acqua in posizione di chiusura
Water proof in closed position

Il disco superiore offre notevoli possibilità di personalizzazione, sia nella scelta delle finiture che nell'incisione di un eventuale logo.

The cover disk offers many options of customization, like the choice of finishes or a laser engraving logo.

versalux

DATI TECNICI
TECHNICAL DATA

FINITURE
FINISHES

Tappo • Cover

- Acciao lucido | Lucid steel
- Acciaio spazzolato | Brushed stainless steel
- Bianco e nero spazzolato | Black and white brushed

Profilo • Profile

- Alluminio anodizzato | Anodized aluminum
- Cromo | Chrome

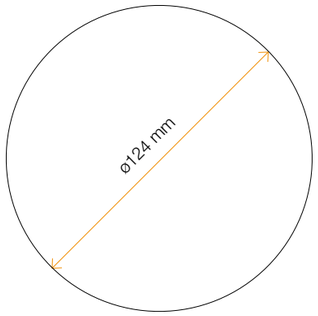

versaelite

torretta estraibile
concealed powerdock

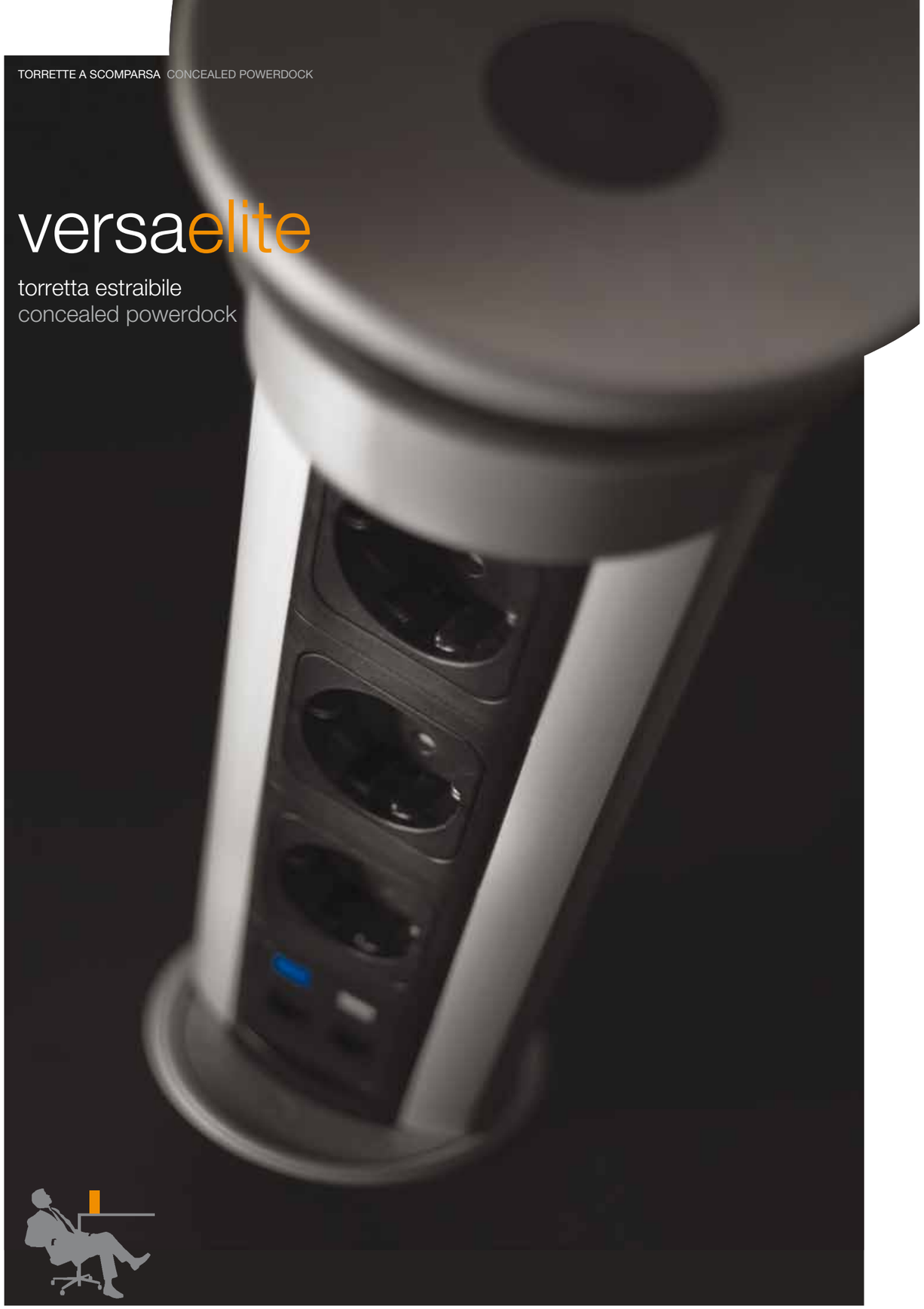

La torretta **versaelite** è un sistema di connessione elettrica di alto livello tecnoligico.
Grazie al suo sistema a scomparsa è possibile elettrificare solo all'occorrenza i piani cucina, i direzionali, le postazioni operative e i piani di servizio.

The **versaelite** module embraces a high standard of technological development, with a concealed system bringing electric to kitchen worktops, executive desks and workstations.
Expose the sockets when required and then push it down freeing up workspace.

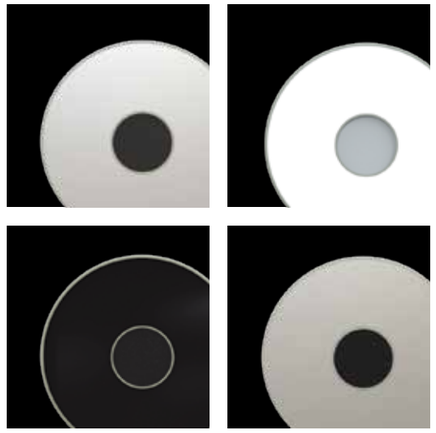

Il sistema di apertura **versaelite** si struttura in due fasi: una leggera pressione sblocca il meccanismo che si apre poi manualmente. La speciale guarnizione di tenuta in gomma evita eventuali infiltrazioni d'acqua e rende sicuro l'utilizzo di Versaelite in ogni ambiente.

A gentle pressure can be applied to release/pop up the locking system: **versaelite**, can then be drawn into position by hand. A factory fitted rubber seal prevents water as well as infiltration.

IP54

Resistente all'acqua in posizione di chiusura
Water proof in closed position

Il disco superiore offre notevoli possibilità di personalizzazione, sia nella scelta delle fi niture che nell'incisione di un eventuale logo.

The cover disk offers many options of customization, like the choice of finishes or a laser engraving logo.

versaelite

DATI TECNICI
TECHNICAL DATA

DIMENSIONI
DIMENSIONS
124 x 124 x 228/281 mm (L x W x H)

FINITURE
FINISHES

Tappo • Cover

Acciao lucido | Lucid steel

Acciaio spazzolato | Brushed stainless steel

Profilo • Profile

Alluminio anodizzato | Anodized aluminum

Cromo | Chrome

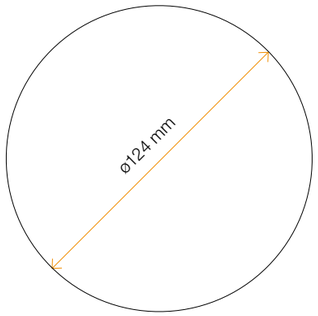

versapull

torretta estraibile eco
concealed powerdock

versapull è una torretta pratica e dal costo contenuto.
Il suo sistema a scomparsa la rende adatta ad elettrificare le postazioni operative e le necessità di utilizzo temporaneo.

versapull is a practical and inexpensive solution that allows you to electrify workstation, when required.
Suitable for temporary wiring systems.

La torretta **versapull** è progettata con un diametro di 80 mm.
È possibile quindi inserirla nella postazione sia in fase di progettazione che successivamente nei luoghi prestabiliti per passacavi o portamonitor di misure standard.
Fornisce, inoltre, il vantaggio di non avere un cavo di lunghezza predeterminata, ma una presa che consente di posizionare la torretta ovunque si desideri senza il problema dell'allacciamento.

versapull is designed to fit a 80 mm hole.
Due to this worldwide standard size hole, you can easily switch form a grommet or a monitor arm previously installed on your desk.
It also provides the advantage of not having a standard cable length, as you can choose anytime the length required.

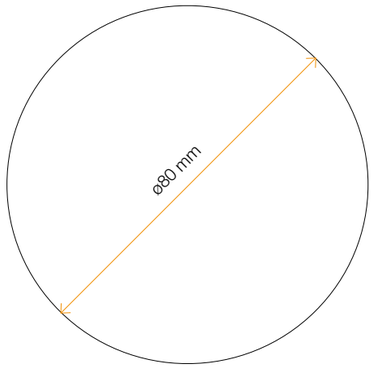

Il coperchio superiore è altamente personalizzabile sia con colori standard - alluminio anodizzato, nero e bianco - che con finiture speciali o loghi aziendali.

The top cover is highly customizable with standard colors - anodized aluminum , black, white - or with special finishes or company logos.

versapull

DATI TECNICI
TECHNICAL DATA

FINITURE
FINISHES

Tappo • Stopper

- Alluminio anodizzato | Anodized aluminum
- Nero | Black
- Bianco | White

Profilo • Profile

- Alluminio anodizzato | Anodized aluminum

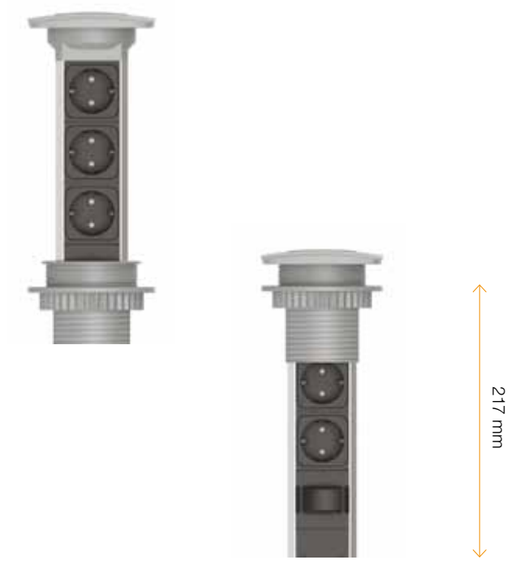

versatower

torretta da pavimento
tower socket

versatower è la risposta alle più diverse esigenze degli uffici. È proposta in due versioni standard di altezze differenti, ma offre numerose possibilità di personalizzazione che, insieme al design moderno ed elegante, sono il valore aggiunto di questo prodotto.

versatower is the answer to different office needs. It's available in two standard heights, but it offers many possibilities for customization that, together with modern and elegant design, are the added value of this product.

L'eleganza delle linee e l'alta personalizzazione della confi gurazione si sommano alla possibilità di scegliere le finiture, cromo o alluminio, e una doppia modalità di uscita cavi a pavimento o laterale.

The elegant shape and the high customization on modules and fi nishes (chrome or anodized aluminum) are added to the dual output mode: side or fl oating floor.

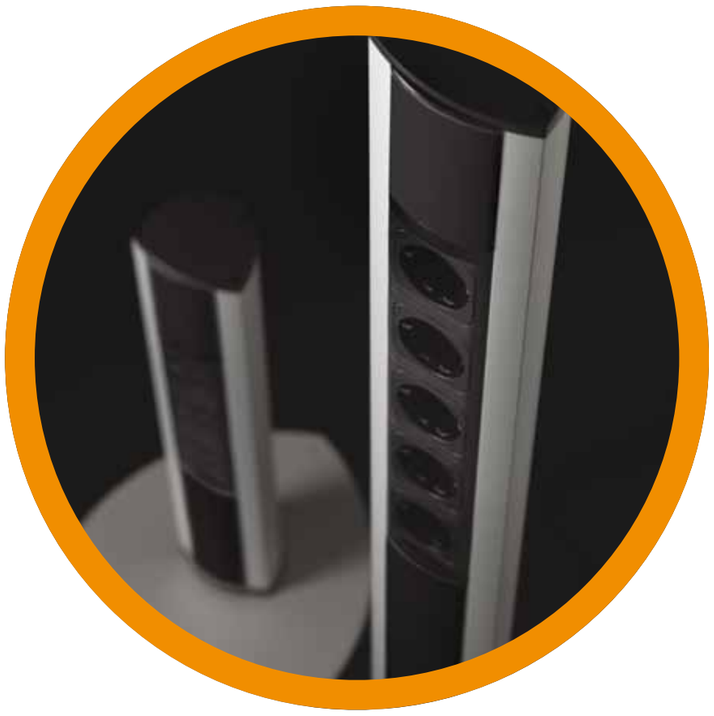

versatower

DATI TECNICI
TECHNICAL DATA

FINITURE
FINISHES

Alluminio anodizzato | Anodized aluminum

Cromo | Chrome

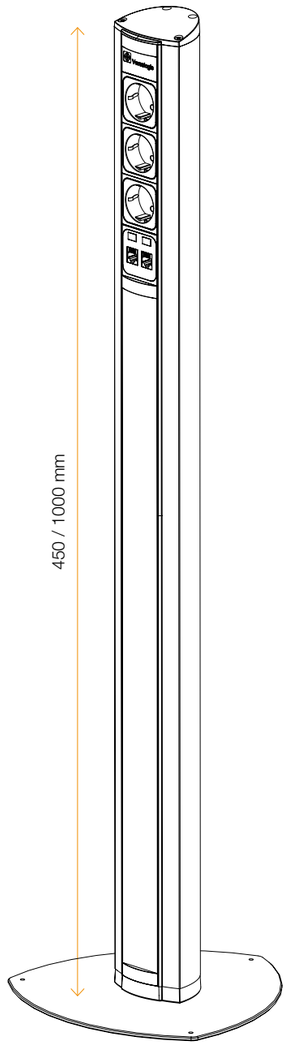

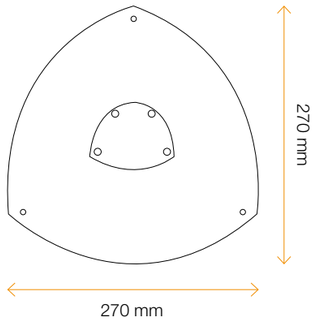

versapoint

scatola di distribuzione
distribution box

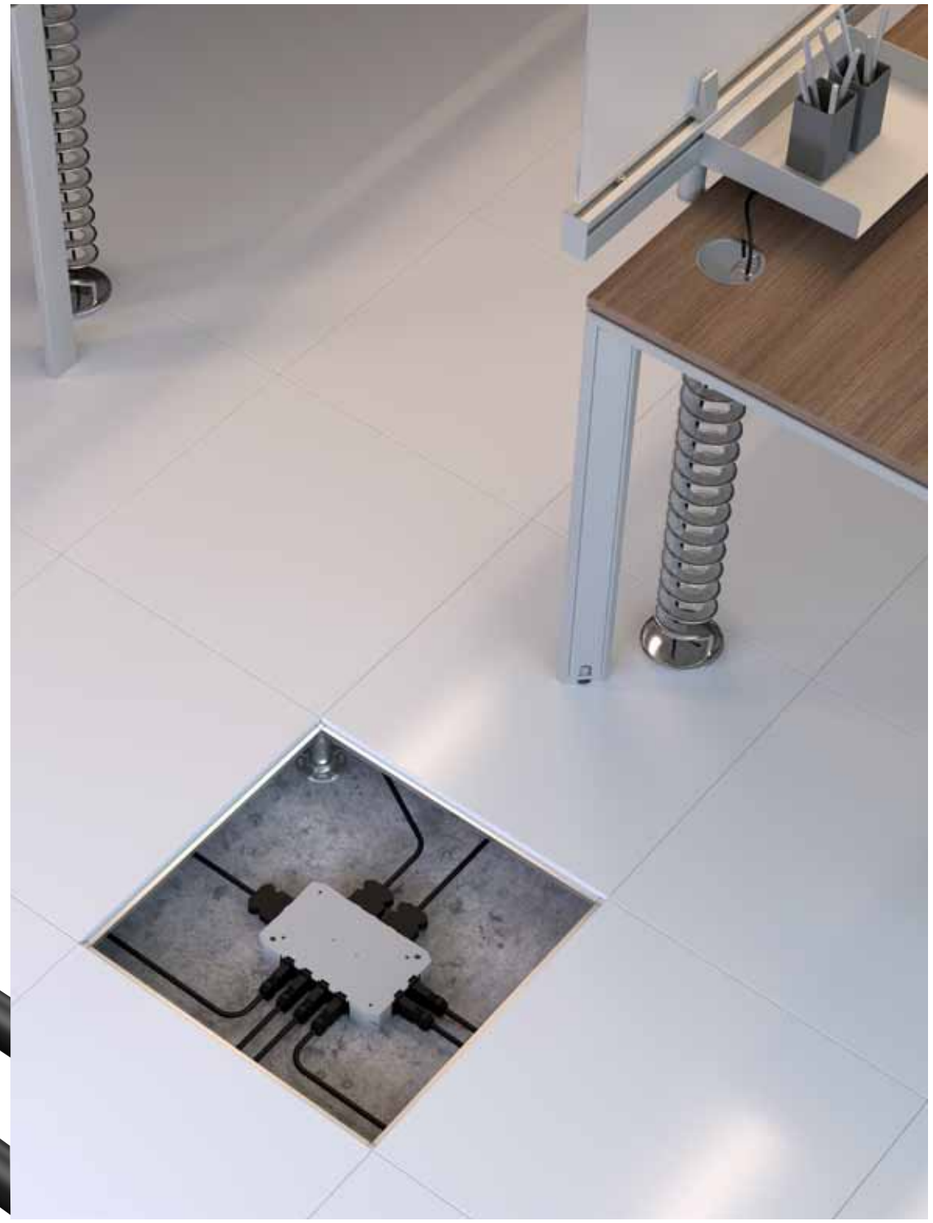

versapoint è una scatola di distribuzione in grado di ospitare fino a 12 connettori, da due a cinque poli, con, inoltre, la possibilità di avere una linea dedicata UPS. Il cablaggio interno ha ha una sezione da 1,5 o 2,5 mm2.

versapoint is a power-data box that can house up to 12 connectors, two to five poles, with also the possibility of having a dedicated UPS line. The internal wiring can be made through 1.5 or 2.5 mm2 cable section.

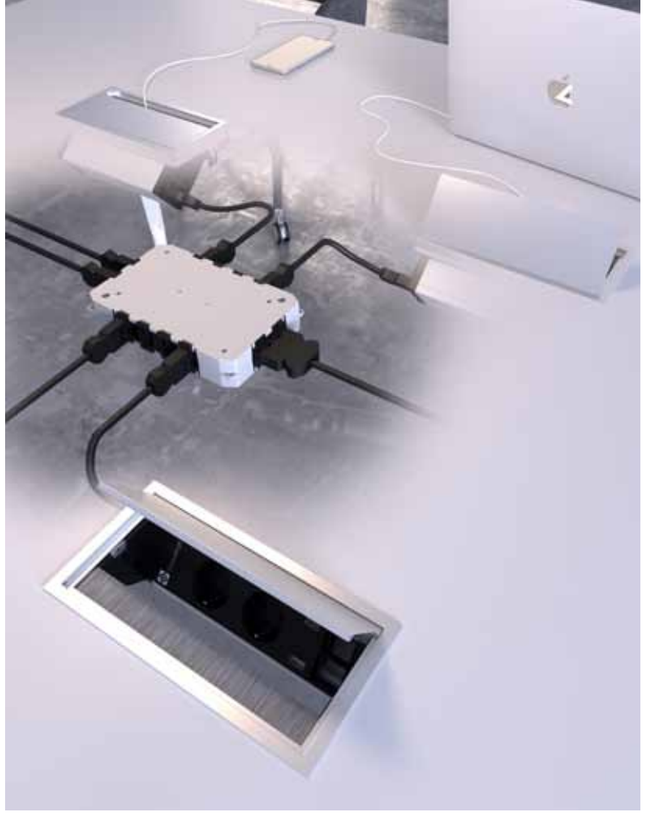

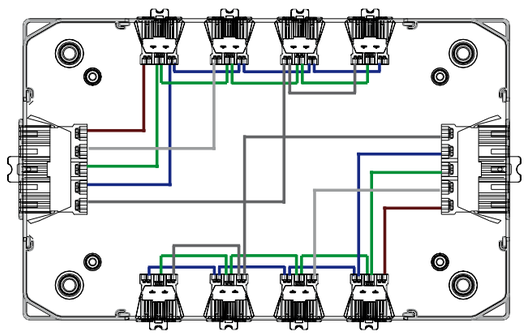

Power 1 IN five-poles + 4 OUT three-poles line 1
Power 1 IN five-poles + 4 OUT three-poles line 2

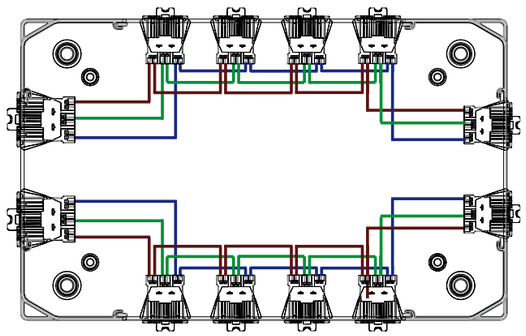

Power 1 IN + 5 OUT line 1
Power 1 IN + 5 OUT line 2

versapoint

DATI TECNICI
TECHNICAL DATA

FINITURE
FINISHES

Grigio Ral 7035
Gray RAL 7035

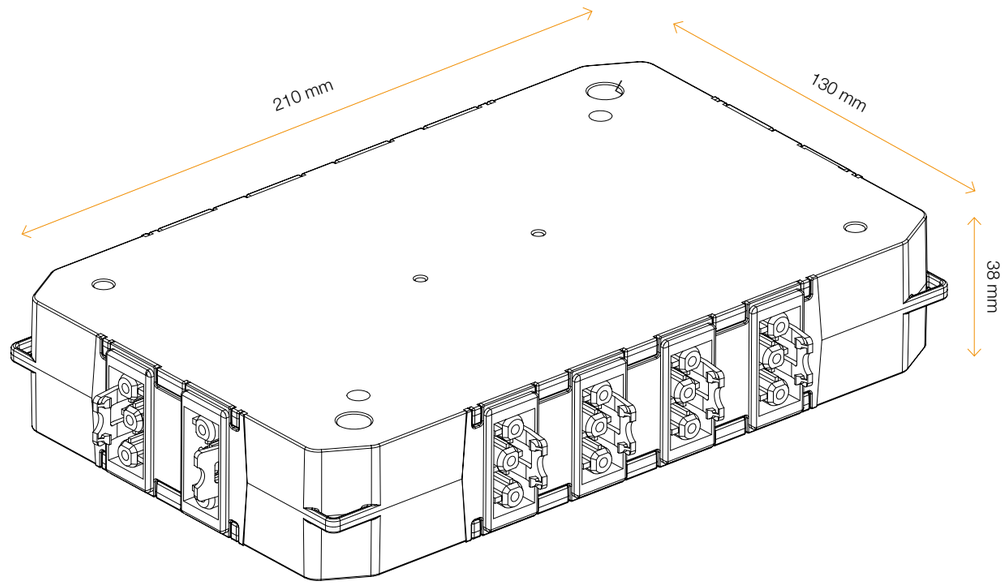

versapoint plus

scatola di distribuzione
distribution box

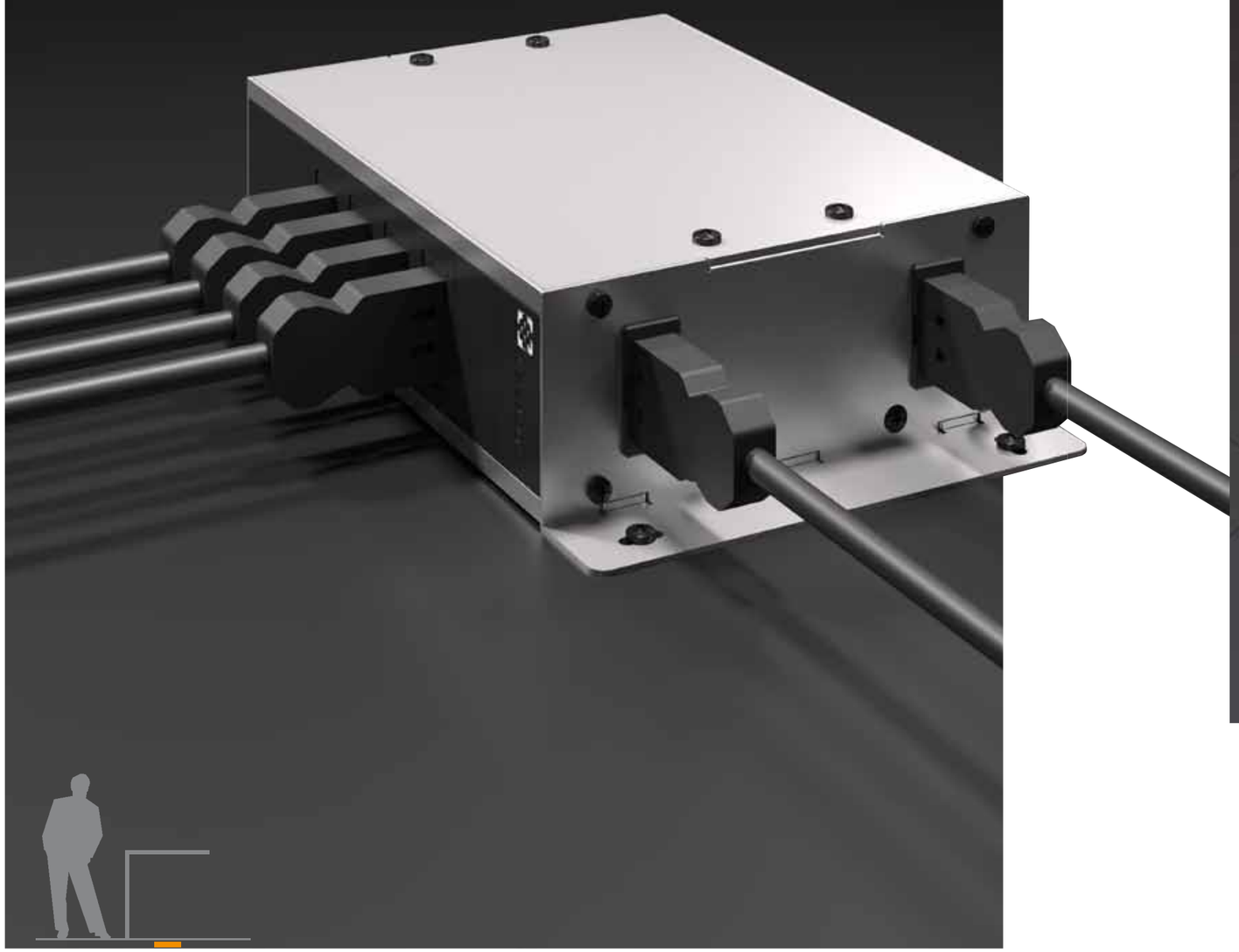

versapoint plus è una scatola di derivazione in grado di ospitare fino a 12 connettori, da due a cinque poli, con, inoltre, la possibilità di avere una linea dedicata UPS o dati.

versapoint plus is a power box hosting up to 12 connectors, from two to five poles, also with the possibility to have a dedicated UPS line or data.

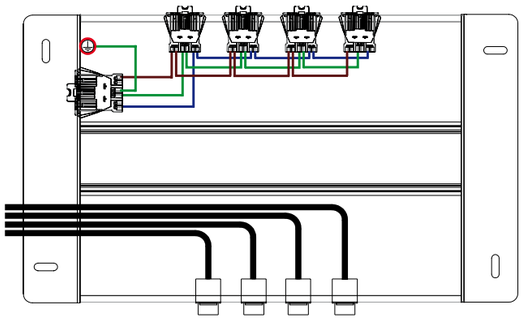

Power 1 IN + 4 OUT
Data 4 OUT RJ45

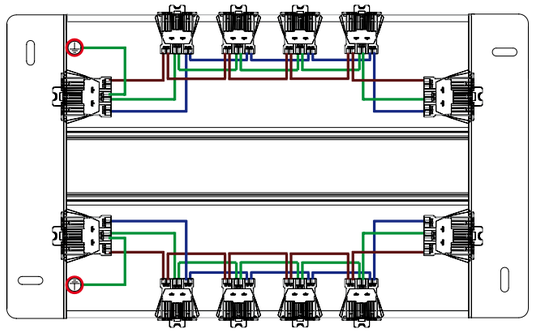

Power 1 IN + 5 OUT line 1
Power 1 IN + 5 OUT line 2

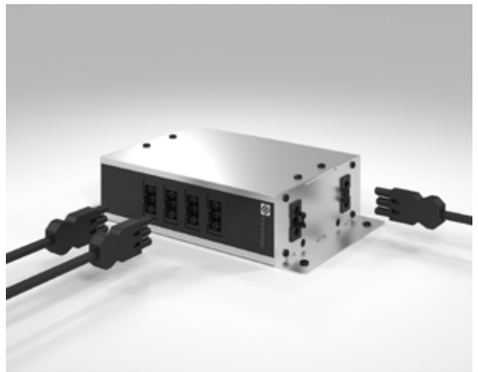

Pensata per i più diversi ambienti per fornire una soluzione pratica e un risparmio economico in fase di installazione.
Due staffe consentono di montarla sotto il pavimento o a muro.
L'alluminio rende **versapoint** plus resistente e robusta, adatta a uffici e ambienti di lavoro.

versapoint plus is esigned for versatile environments to provide a practical and economic saving in installation time.
Two brackets allow you to mount it under the floor or on wall.
Aluminum case makes **versapoint** plus solid and strong, suitable for offices and work environments.

versapoint plus

DATI TECNICI
TECHNICAL DATA

FINITURE
FINISHES

Nero I Black

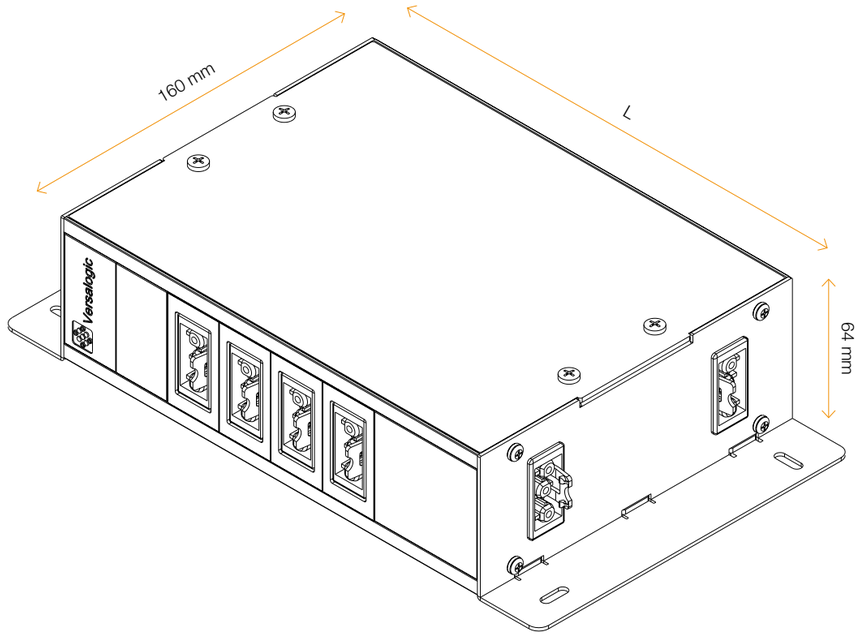

versapro

Sistema modulare
Modular system

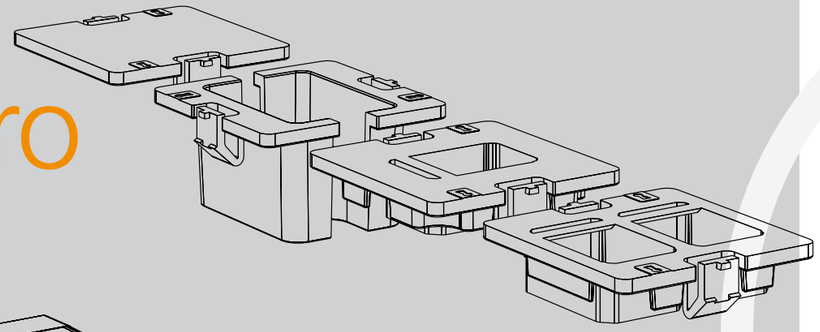

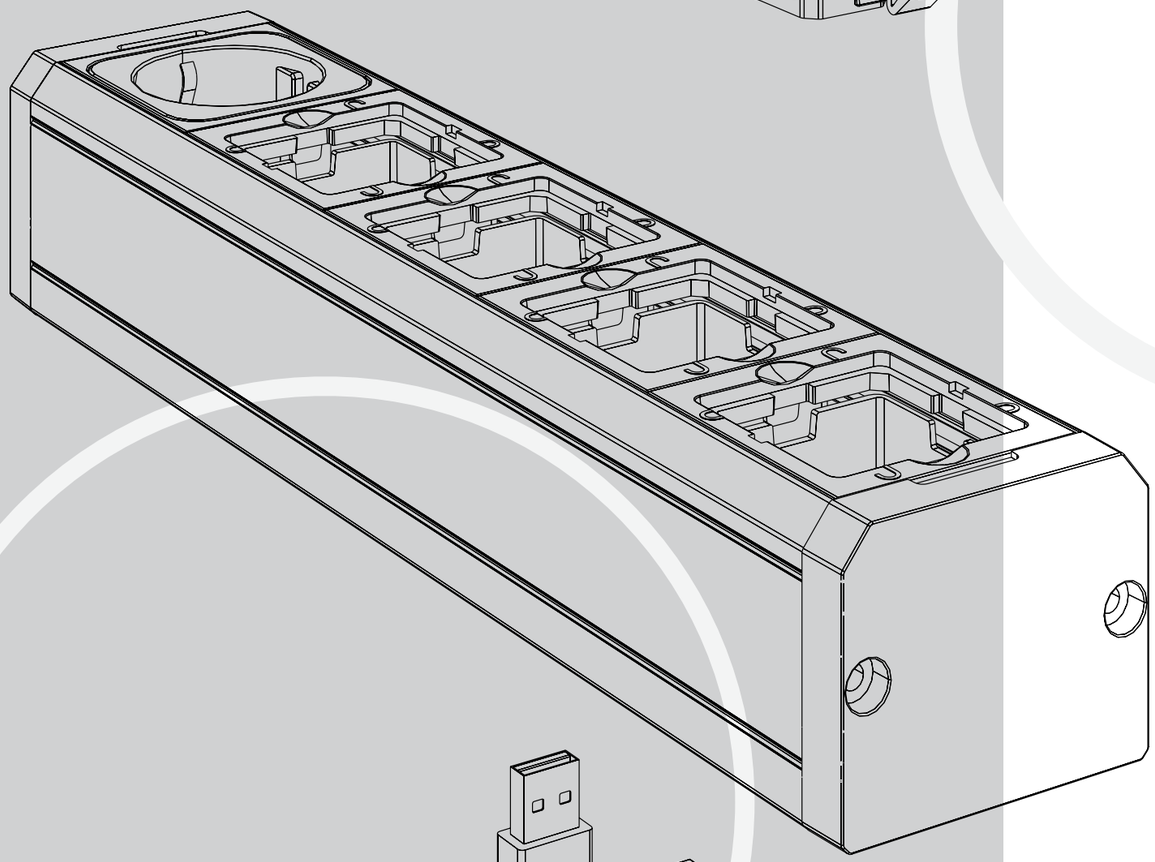

versalogic
Electrical solutions

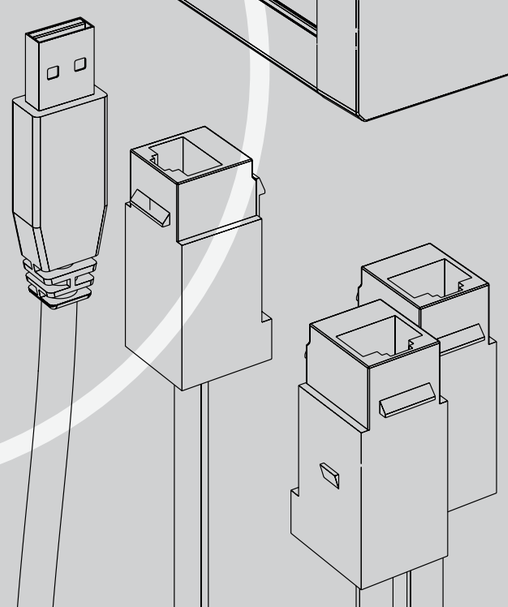

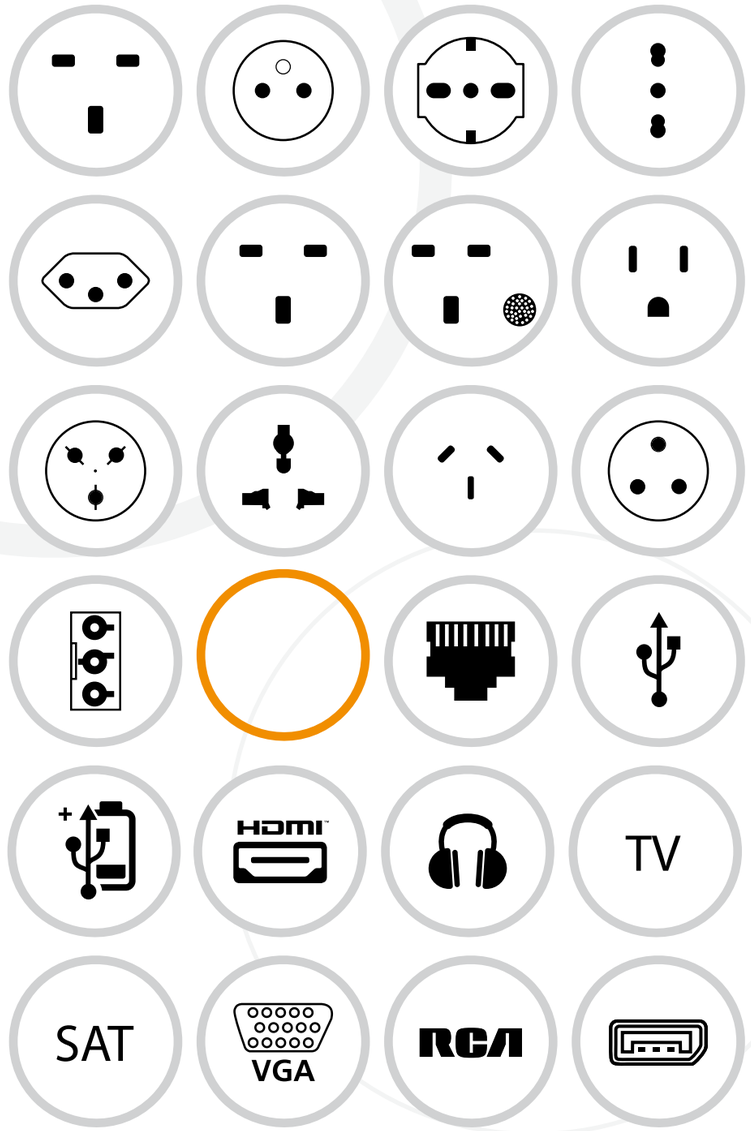

versapro

Sistema modulare
Modular system

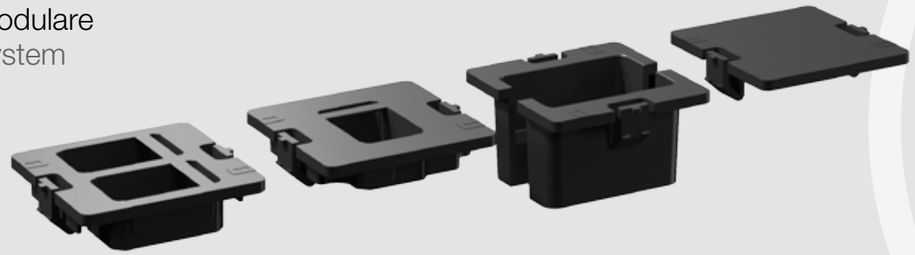

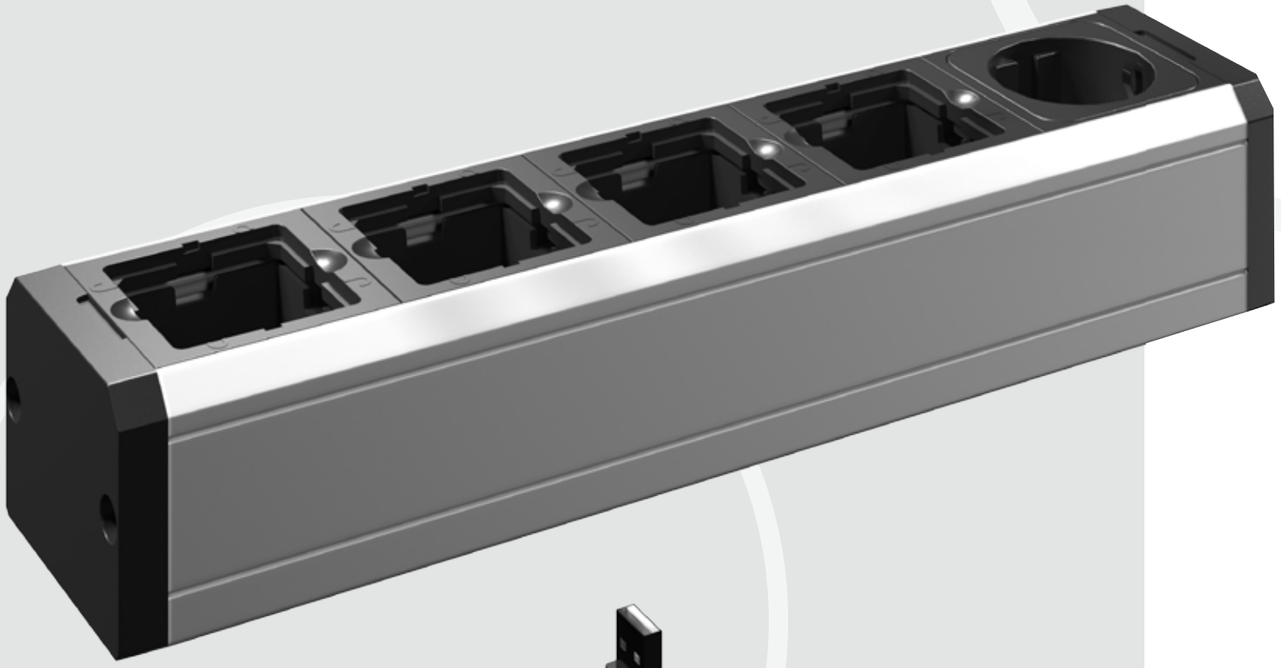

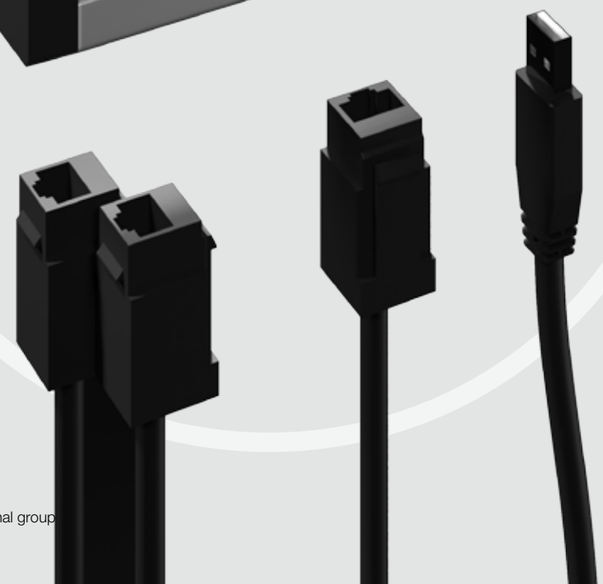

Modulo cieco | Blind module

Modulo cavi | Cable module

Modulo keystone singolo | Single keystone module

TV SAT VGA

Modulo keystone doppio | Double keystone module

TV SAT

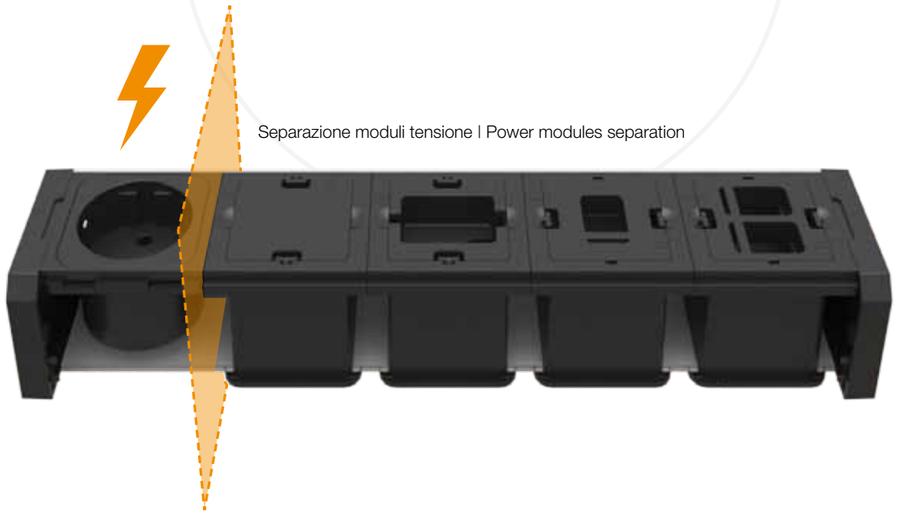

Separazione moduli tensione | Power modules separation

Come funziona How it works

1

2

3

4

compatibile con | suitable for

versatek
p20

versanet
p38

versanet 2.0
p42

versaflap
p46

versadesk
p102

versaframe 2.0
p108

versaframe
p114

Flessibile | Flexible

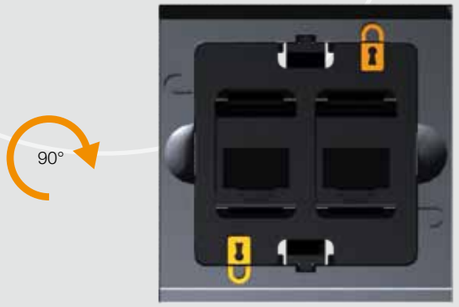

Fisso | Fixed

asacable

Cable managment

2

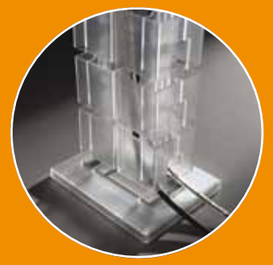

asacable
Cable managment

CANALIZZAZIONE PER PIANI
ACCESS PLATE

SISTEMI PER ELETTRIFICAZIONE
POWER ACCESS

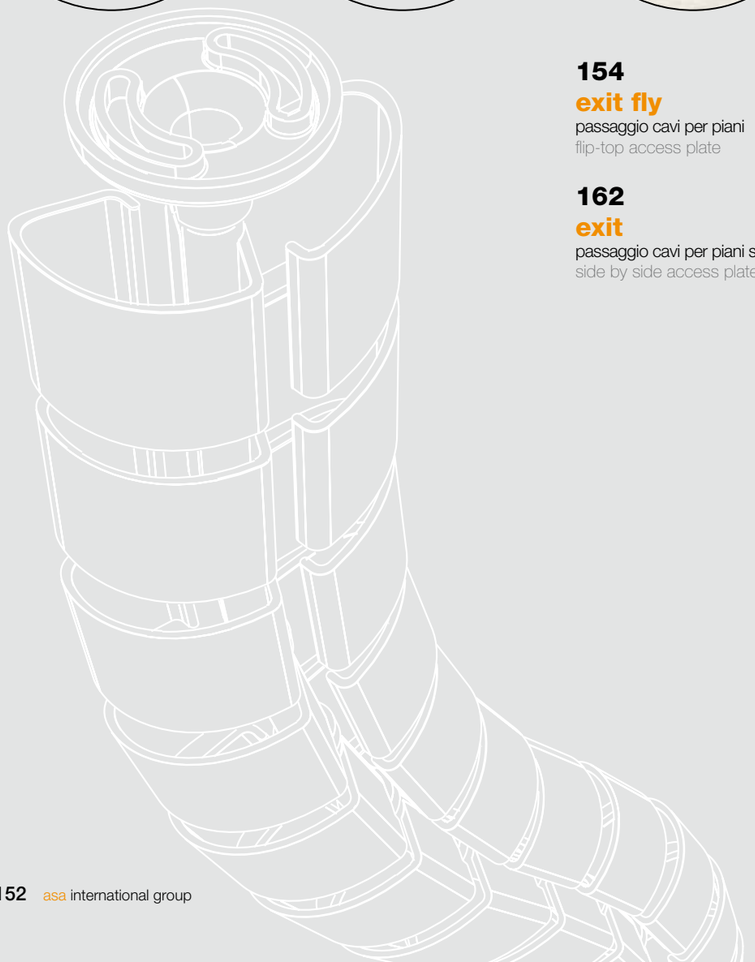

154
exit fly
passaggio cavi per piani
flip-top access plate

162
exit
passaggio cavi per piani scrivania
side by side access plate

174
basket
modulo elettrificazione
concealed socket tray

SISTEMI DI CANALIZZAZIONE
CABLE MANAGEMENT SYSTEM

PASSACAVI DIREZIONALI
EXECUTIVE GROMMETS

PASSACAVI
GROMMETS

178
helix
canalizzazione verticale
vertical canalization

182
brick
canalizzazione verticale
vertical canalization

184
vertebra
sistemi di canalizzazione
cable management

186
zip
sistemi di canalizzazione
cable management

188
cable grip
sistemi di canalizzazione
cable management

190
serie executive
passacavi - serie executive
cable outlet

196
cable port
passacavi
cable outlet

exit fly

passaggio cavi per piani

flip-top access plate

exit fly consente la canalizzazione sui piani di lavoro, di bench e meeting table in varie dimensioni e finiture.

exit fly allows the cable management on the worktop, bench systems and meeting tables in different sizes & finishes.

La finitura del pannello centrale è completamente personalizzabile per integrarsi perfettamente con qualsiasi piano di lavoro. Grazie ai binari presenti sui profili, l'utente finale è in grado scegliere la quantità e le diminsioni dei coperchi.

The central cover finish is fully customizable to fit perfectly with any worktop.
Thanks to the rails on the profile, the user can easily choose the quantity and the lenght of every cover.

L'ammortizzatore soft close di **exit fly** accompagna il coperchio in fase di chiusura. Il pannello centrale di **exit fly dual** ruota manualmente in entrambe le direzioni con chiusura ammortizzata.

The **exit fly** installed dumper allows a nice soft closing. The **exit fly dual** central cover rotates manually in both directions with soft closing.

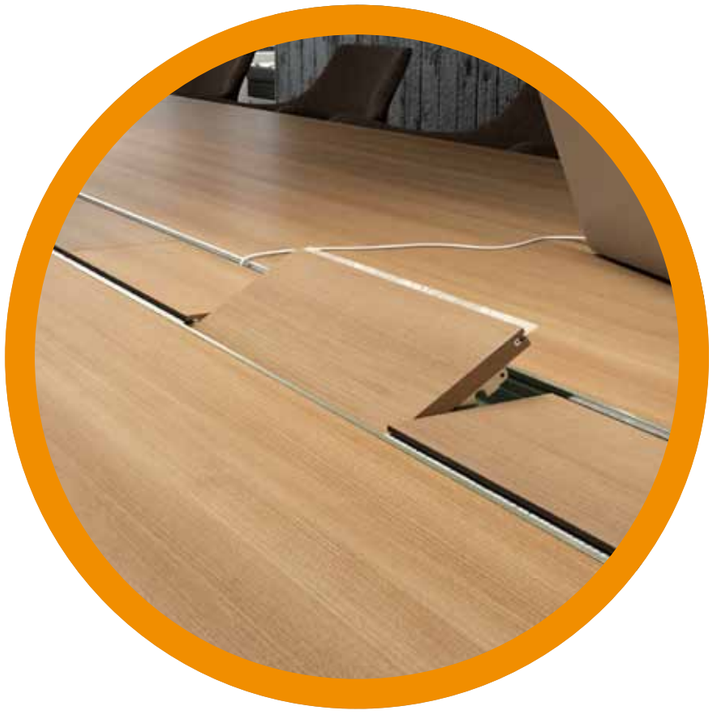

exit fly

DATI TECNICI
TECHNICAL DATA

FINITURE
FINISHES

Cornice • Frame

- Alluminio anodizzato I Anodized aluminum
- Acciaio brillante I Shiry steel
- Alluminio grezzo I Raw aluminum

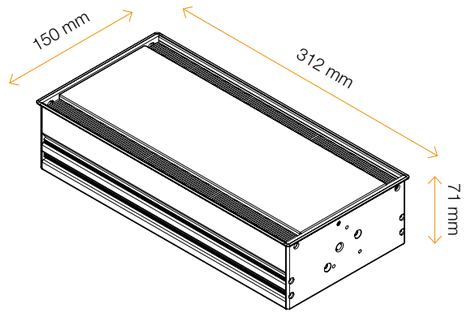

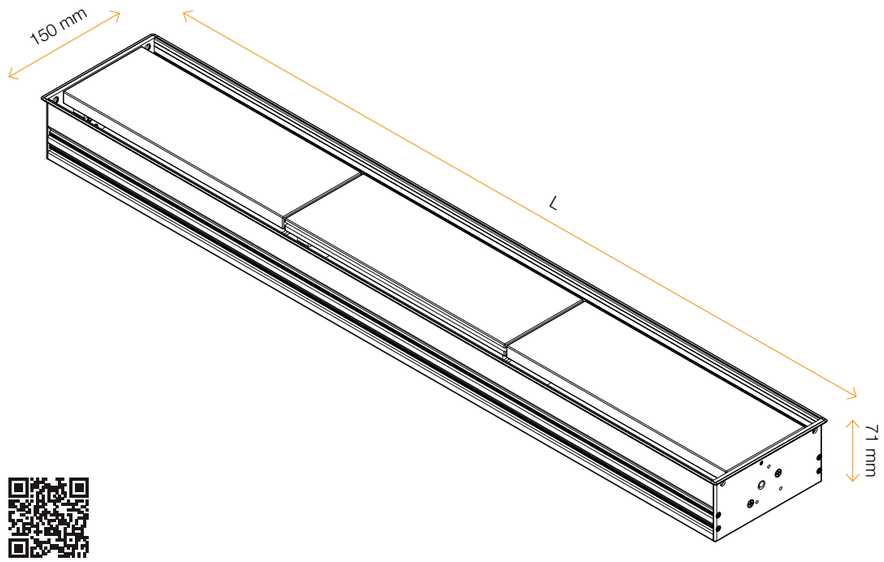

exit

passaggio cavi per piani scrivania
side by side access plate

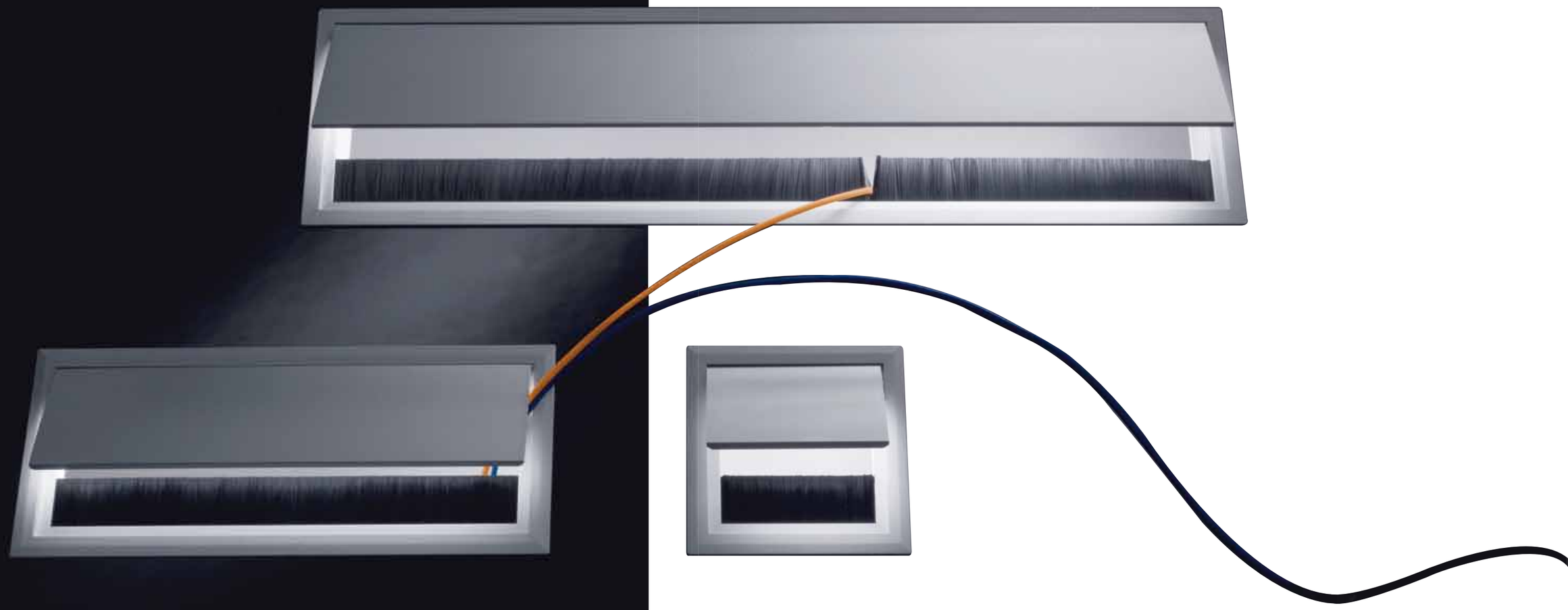

exit edge

L'ufficio contemporaneo, operativo e direzionale, richiede oggi particolare flessibilità di servizio.
Con **exit edge** esiste la possibilità di far arrivare i cavi in qualsiasi punto del piano lavoro, con soluzioni esteticamente impeccabili.
L'ammortizzatore soft close accompagna il coperchio in fase di chiusura.

A range of access plates with a hinged top allowing safe passaging of cables through a brush liner in a stylish design for modern environments.
The dumper facilitates a soft closing system.

exit edge

DATI TECNICI
TECHNICAL DATA

FINITURE
FINISHES

- Alluminio | Aluminum
- Nero | Black
- Bianco | White

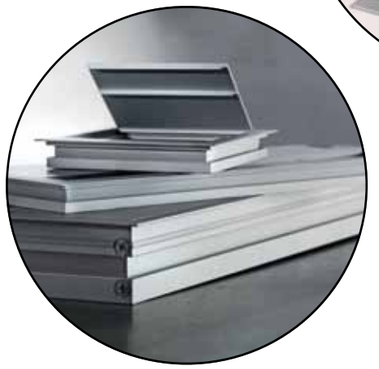

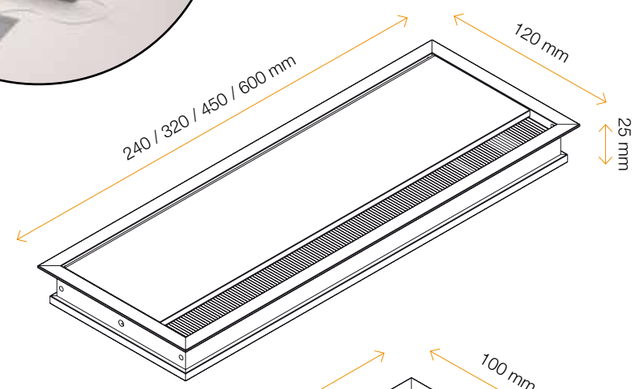

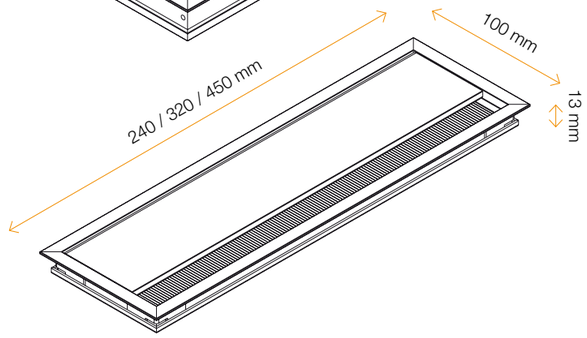

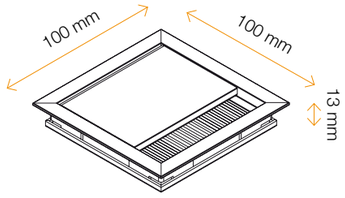

MATERIALE
MATERIAL

- Alluminio | Aluminum

exit light

Interamente in plastica verniciata è il modello più economico ma esteticamente valido per una canalizzazione efficace a costi contenuti.

exit light is an all-plastic access plates, with the same features of the other models at a more economical price point.

exit light

DATI TECNICI
TECHNICAL DATA

METERIALI
MATERIALS
Tecnopolimero I Technopolymer

FINITURE
FINISHES

- Alluminio verniciato I Painted aluminum
- Bianco verniciato I Painted white
- Nero verniciato I Black painted

MATERIALE
MATERIAL

- Tecnopolimero I Technopolymer

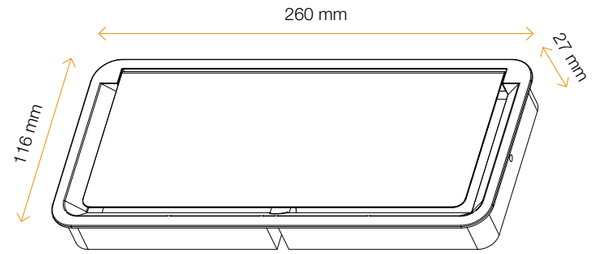

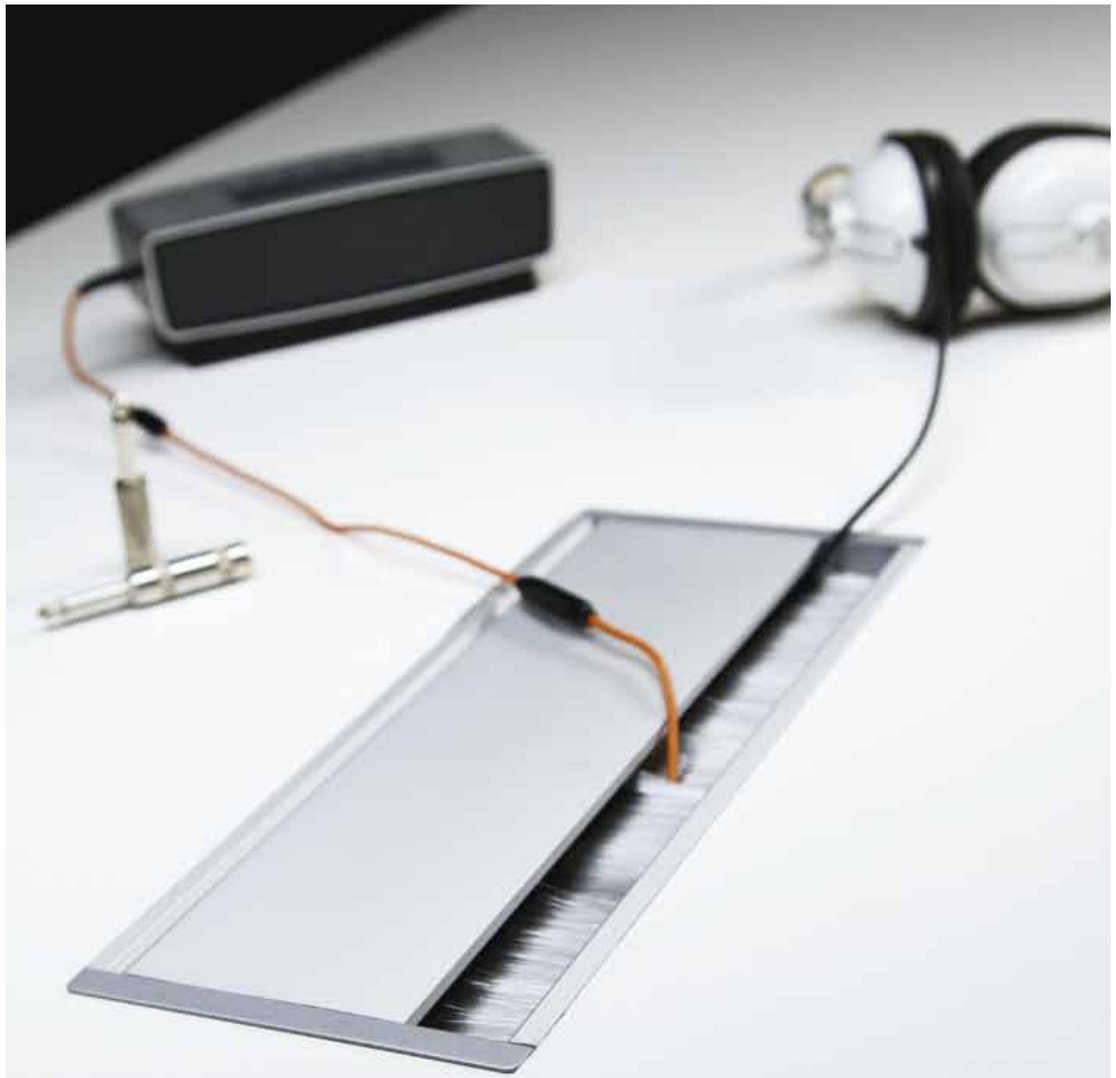

exit mono

exit mono consente la canalizzazione sui piani di lavoro in varie dimensioni e finiture. L'ammortizzatore soft close accompagna il coperchio in fase di chiusura.
exit mono è composto da profili laterali in alluminio e da tappi terminali in plastica.

exit mono allows cable management on the worktop in different sizes & finishes.
The dumper installed on the cover allows a nice soft closing system. **exit mono** is made with aluminum profiles and plastic side cups.

exit mono

DATI TECNICI
TECHNICAL DATA

FINITURE
FINISHES

- Alluminio anodizzato I Anodized aluminum
- Bianco I White
- Nero I Black

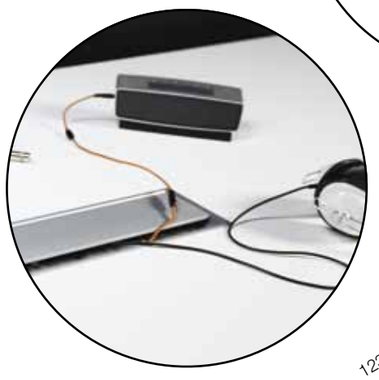

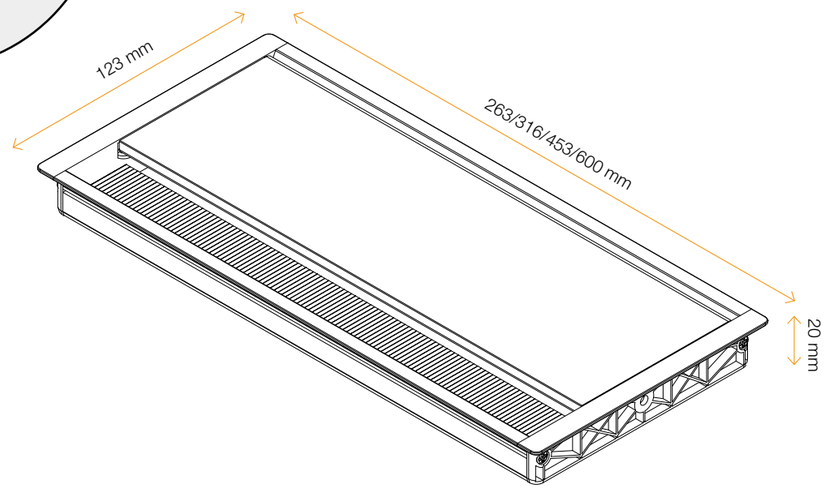

MATERIALE
MATERIAL

- Alluminio I Aluminum

exit dual

DATI TECNICI
TECHNICAL DATA

FINITURE
FINISHES

- Alluminio anodizzato I Anodized aluminum
- Bianco I White
- Nero I Black

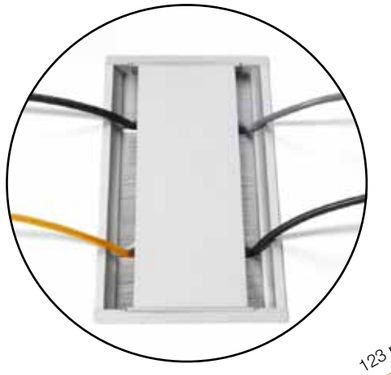

exit dual

exit dual consente la canalizzazione sui piani di lavoro di bench, scrivanie condivise o meeting tables.
Il pannello centrale slitta e ruota manualmente in entrambe le direzioni per consentire l'elettrificazione.
exit dual è così composto: profili e cover centrale in alluminio, tappi laterali in plastica.

exit dual allows cable management on bench systems, sharing desks or meeting tables.
The extendable central covers allow the full access on the total lenght of the tabletop.
The central covers slides and rotates independently in both directions to get access to power.
exit dual is contructed with sides & central cover in aluminum, side cups in plastic.

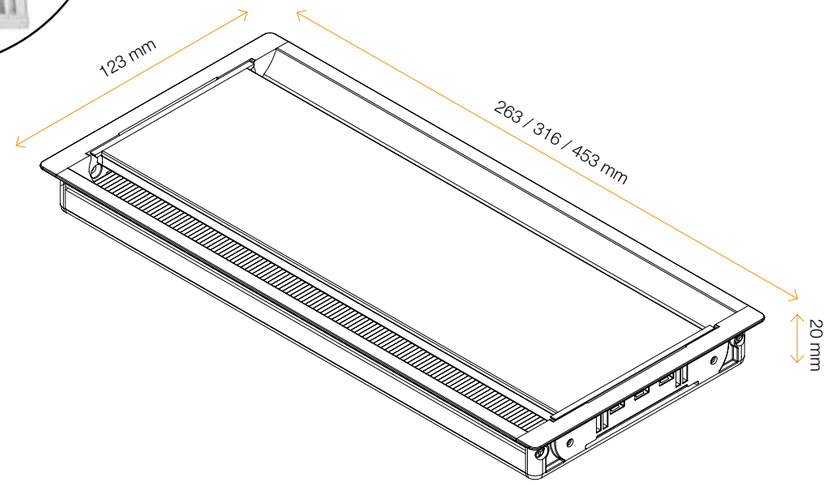

MATERIALE
MATERIAL

- Alluminio I Aluminum

exit dual combi

exit dual combi consente la canalizzazione sui piani di lavoro, di bench e meeting table.
La modularità del prodotto consente di seguire la lunghezza del piano garantendo linearità ed estetica.
I profili e il pannello centrale sono in alluminio.
I tappi terminali e di connessione in plastica.
Il pannello centrale slitta e ruota manualmente in entrambe le direzioni per consentire l'elettrificazione.

exit dual combi allows cable management on bench systems,sharing desks or meeting tables.
The extendable central covers sllow the full access on the total lenght of the tabletop.
The central covers slides and rotates independently in both directions to get access to power.
exit dual combi is contructed with sides & central cover in aluminum, side cups in plastic.

exit dual combi

DATI TECNICI
TECHNICAL DATA

FINITURE
FINISHES

- Alluminio anodizzato / Anodized aluminum
- Bianco | White
- Nero | Black

MATERIALE
MATERIAL

- Alluminio | Aluminum

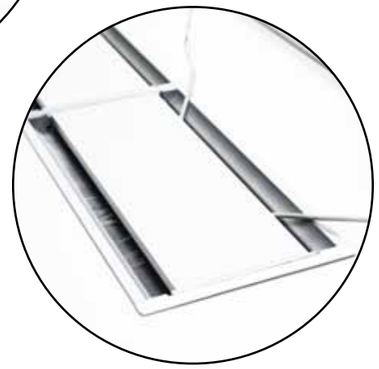

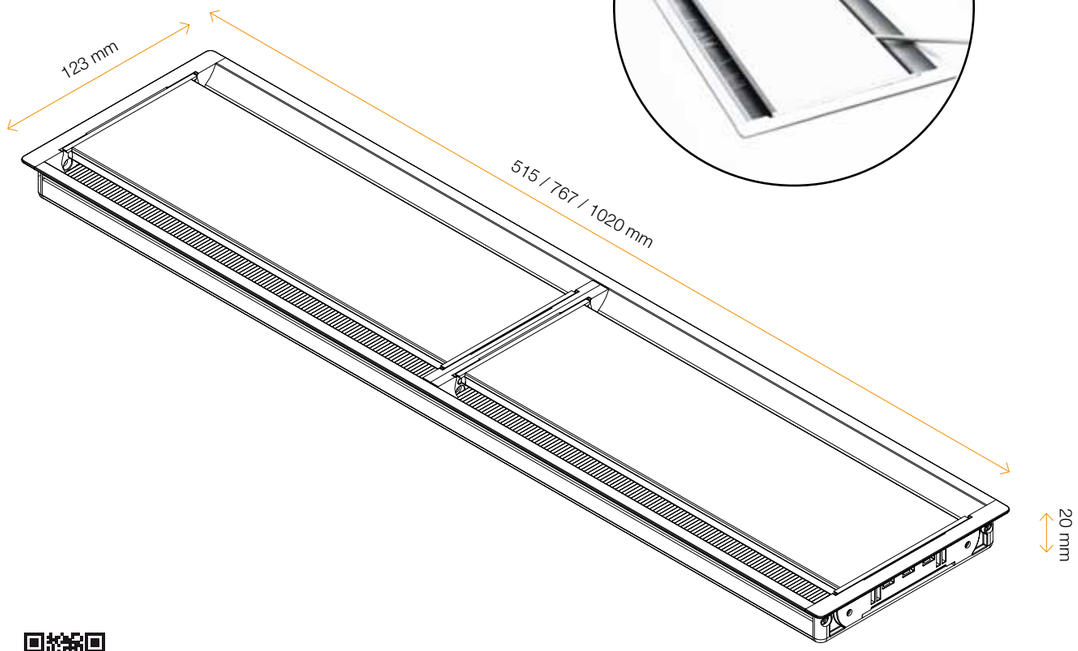

basket

modulo elettrificazione
concealed socket tray

Un oggetto discreto e particolarmente utile, che può attrezzare ogni piano di lavoro con prese e interruttori.
Semplice da montare, resistente, disponibile anche con finiture su richiesta.

A practical and cost effective solution for bringing power and data to the worktop. This easy to install module, available in various finishes, is suitable for numerous applications.

basket si inserisce da sopra il piano (regolando gli appositi fermi), senza l'impiego di alcun utensile.
Il sistema di fissaggio sottopiano è particolarmente semplice.

basket is designed to be installed from above without use of tools and screws thanks to it's rapid-fit pull clamps.
The simple pull clamp system attaches the unit to the desk.

basket

DATI TECNICI
TECHNICAL DATA

FINITURE
FINISHES

- Alluminio I Aluminum
- Bianco I White
- Antracite I Graphite
- Grigio I Grey

MATERIALE
MATERIAL

- Tecnopolimero I Technopolymer

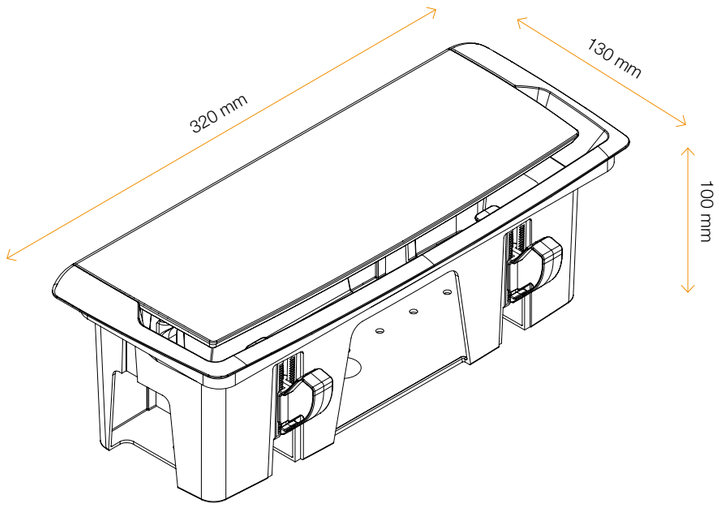

helix

canalizzazione verticale
vertical canalization

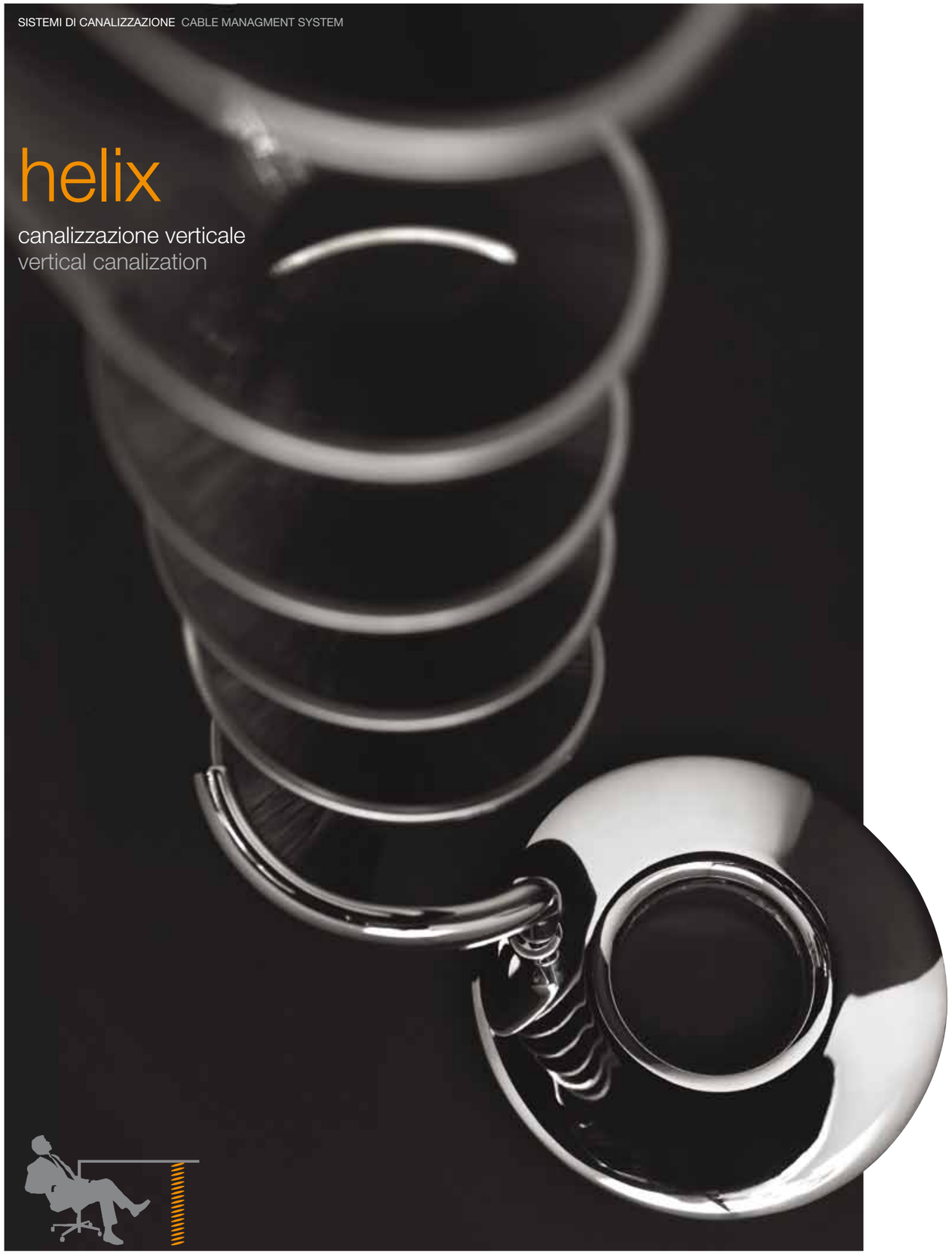

helix è un passacavi di ultima generazione
Innovativo nel design e nei materiali.
Grazie alla sua forma elicoidale e alla struttura del corpo, **helix** è ideale per tutte le scrivanie elevabili in quanto è in grado di espandersi da 70 a 110 cm.

A design inspired by nature, this containment structure is unlike any other.
Thanks to its helical shape and structure of the core, **helix** is the perfect accessory for all height adjustable tables, due to its extendability from 70 to 110 cm.

Metallo e setole per un progetto originale; un prodotto flessibile nel vero senso della parola perché in grado di chiudersi su se stesso con il minimo ingombro, per poi espandersi nuovamente al momento dell'utilizzo.

This modern coil system has stainless steel rings impregnated with different color brushes keeping wires under control adding an element of design to the work environment or home. The Helix is weighted by a smooth, shiny metal base and comes with mounting hardware.

helix

DATI TECNICI
TECHNICAL DATA

FINITURE
FINISHES

Base • Base

Cromo I Chrome

Bianco I White

Spazzola • Brush

Nera I Black

Grigia I Grey

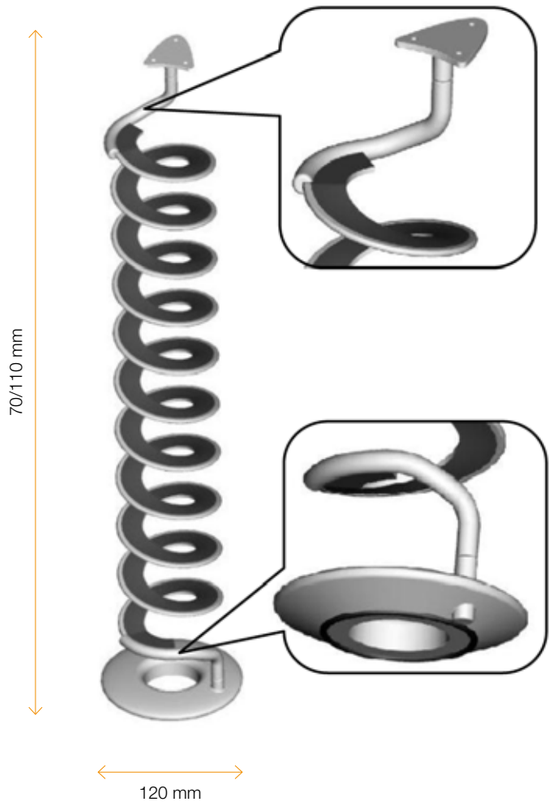

brick

canalizzazione verticale
vertical canalization

brick

DATI TECNICI
TECHNICAL DATA

DIMENSIONI
DIMENSIONS
H -> 72 mm

FINITURE
FINISHES

- Traslucido I Translucid
- Bianco I White
- Alluminio I Aluminium
- Grigio fumè I Smoked grey

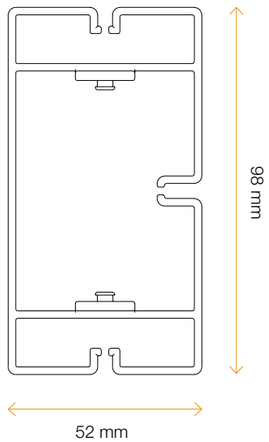

brick è una vertebra passacavi formata da “mattoncini” in ABS sovrapponibili a piacere, fino a raggiungere l’altezza desiderata. La base è resa stabile da uno spesso inserto in acciaio si fissa sottopiano grazie ai fori predisposti nella placca di aggancio.

brick vertebra offers modern and attractive wire management for organizing cables from the floor to the work surface. Product is supplied in a kit which contains fourteen rings, a foot piece, top mounting bracket, hardware and installation Instructions.

vertebra

sistema di canalizzazione
cable managment

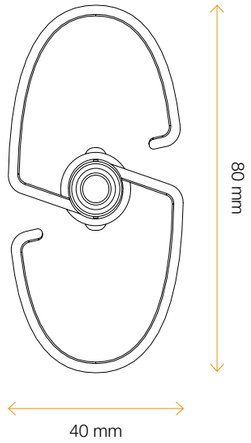

vertebra è una canalizzazione da piano lavoro che, grazie al suo design estremamente razionale, offre il supporto ideale per raggruppare e celare alla vista i cavi.
Può essere fissata al piano tramite una placca a vite oppure, con l'aggancio di una clip.

vertebra is designed to bring power and data to and from the worktop.
Concealing cables in an aesthetical manner it is designed to either clip to the desk edge or to be screwed to the underside.

vertebra

DATI TECNICI
TECHNICAL DATA

DIMENSIONI
DIMENSIONS
H -> 72 mm

FINITURE
FINISHES

- Alluminio I Aluminium
- Grafite I Graphite
- Traslucido I Traslucid
- Cromo I Chrome
- Bianco I White

zip

sistema di canalizzazione
cable managment

zip

zip, il nostro nuovo sistema di canalizzazione, è composto da una chiusura a cerniera intrecciata che può essere installata rapidamente e facilmente sul cablaggio desiderato grazie alla sua speciale e innovativa struttura.
zip non è solo un prodotto di design: indipendentemente dall'ambiente in cui viene installato, assicura una completa protezione contro fiamme e abrasioni rendendolo un prodotto sicuro e affidabile nel tempo.

zip, our brand new cable management system, is composed by a zipper braided wrap which could be installed on the cable harness quickly and easily due to its special strucuture. It would be just like closing your coat with the zipper! **zip** is not just nice to see but it's also functional. Its value added value is given by the fact that it offers you and additional protection against flame and abrasion. This peculiarity makes it perfect to provide you a tough and long term protection both at home and in the office.

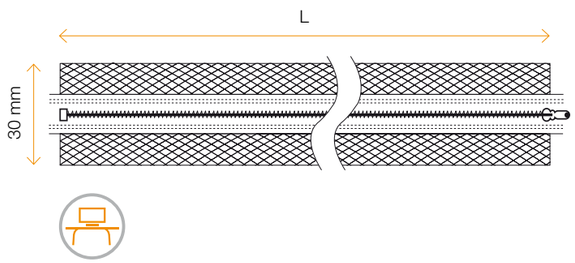

DATI TECNICI
TECHNICAL DATA

DIMENSIONI
DIMENSIONS
Estensione • Extension
L -> 750 / 1100 / 1500 mm

FINITURE
FINISHES

Grigio I Grey

Nero I Black

cable grip

sistema di canalizzazione
cable managment

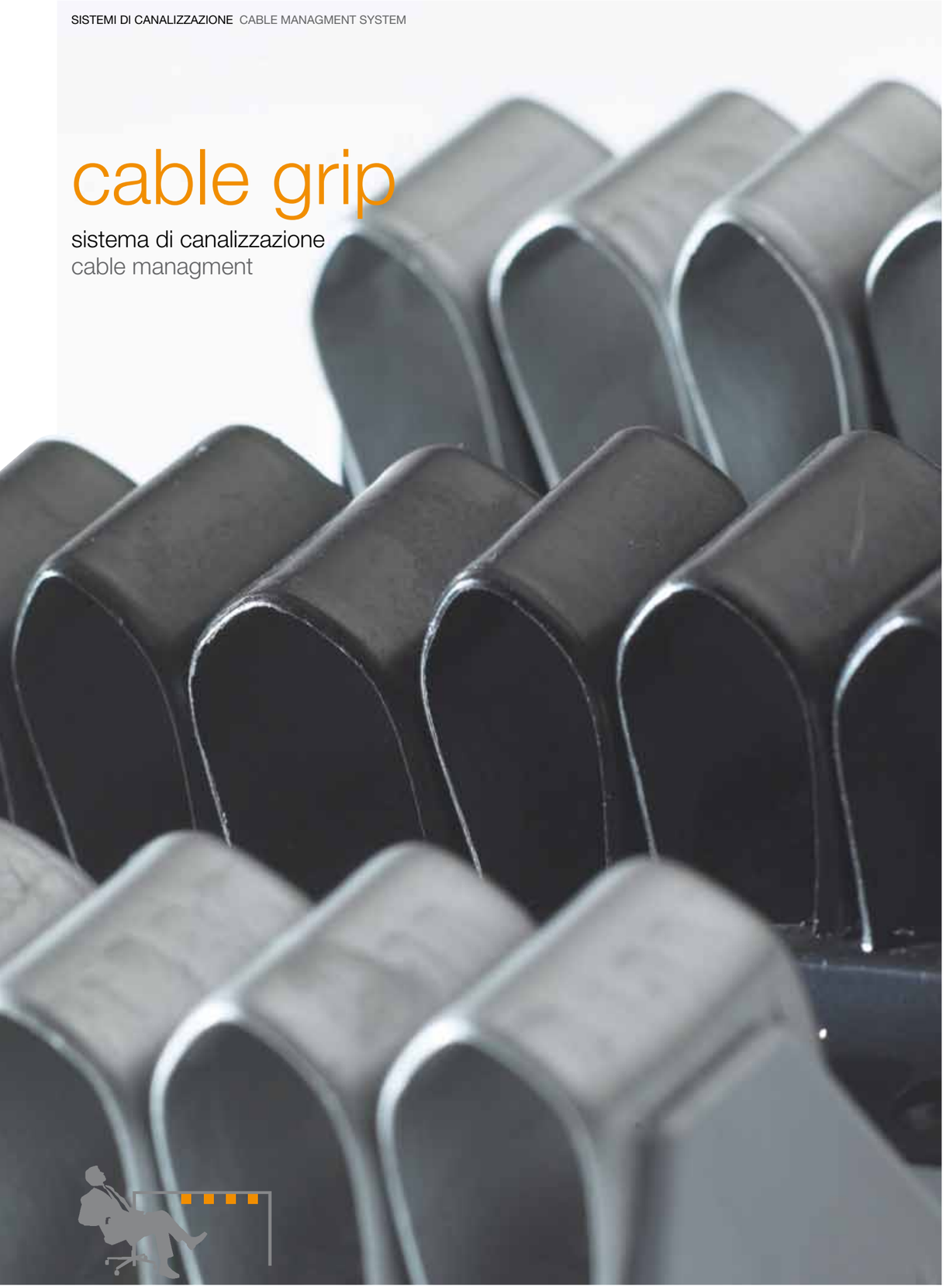

Supporto per la gestione di cavi elettrici e dati.
La praticità ed universalità d'installazione unita alla semplicità e sicurezza di aggancio dei cavi, rendono il **cable grip** una ottima soluzione per la gestione dei collegamenti elettrici in ufficio e dovunque ci sia necessità di un cablaggio ordinato.

Cable holder for managing electrical and data cables.
Practical and universal of installation together with the semplicity and safety of hooking cables make **cable grip** a perfect solution for the managing of eletrical connections in office environment as well everywhere you need a tidy wiring.

cable grip

DATI TECNICI
TECHNICAL DATA

DIMENSIONI
DIMENSIONS
Estensione • Extension
Min: 720 mm
Max: 750 mm

MODELLO
MODEL
4 archi | 4 loops
6 archi | 6 loops

FINITURE
FINISHES

- Alluminio | Aluminum
- Nero | Black
- Bianco | White

serie executive

passacavi-serie executive
cable outlet

Passacavi essenziali, pratici e versatili, con una ricca tipologia di modelli per trovare il corretto abbinamento con tutti i piani di lavoro.
Ideali per estetica e servizio.

Essential, practical and versatile ports in an extensive range of profiles.
Designed for use in various environments.
Aesthetical and functional.

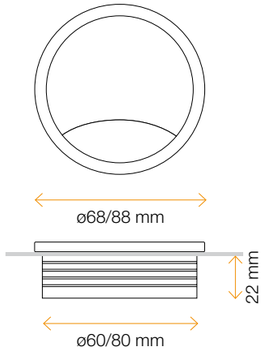

DATI TECNICI
TECHNICAL DATA

FINITURE
FINISHES

- Bianco I Matt white
- Inox I Stainless steel
- Nero I Matt black
- Cromo I Polish chrome
- Nichel satinato I Dull chrome
- Nichel nero I Black nickel

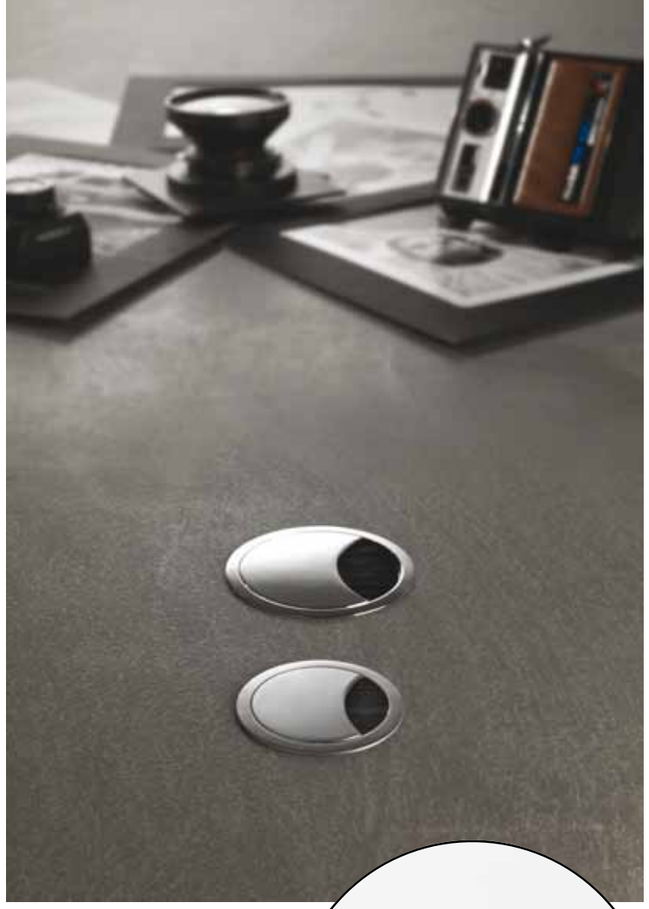

round

round è un elemento essenziale, dove estetica e funzione convivono alla perfezione.
Elemento di grande praticità, round risolve il passaggio cavi senza compromettere la linearità del piano.
round è dotato di spazzole antipolvere.

round provides a cable management solution without compromising the linear lines of your worktop.
Brush lined to reduce dust contamination.

square

square è realizzato in metallo e la disponibilità di diverse finiture lo rendono perfetto per l'abbinamento con materiali di qualità.
Pensato per l'ufficio direzionale con una forte connotazione di design.
square è dotato di spazzole antipolvere.

square, made of metal, is the best to match high quality materials. Thanks to its design is perfect for management office.
square is brushes equipped, in order to reduce dust contamination.

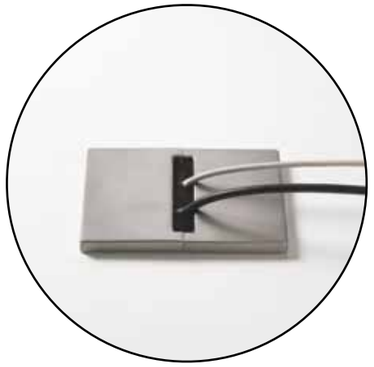

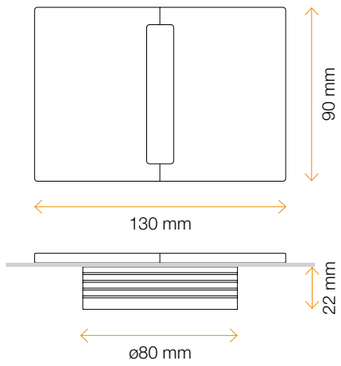

DATI TECNICI
TECHNICAL DATA

FINITURE
FINISHES

- Cromo I Polished Chrome
- Nichel satinato I Dull chrome

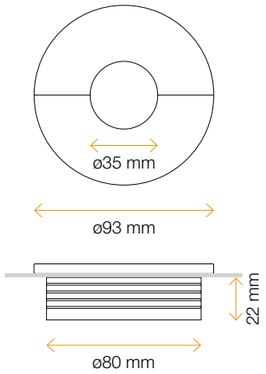

DATI TECNICI
TECHNICAL DATA

FINITURE
FINISHES

Alluminio verniciato I Painted Alluminium

Cromo lucido I Polished Chrome

donut plus

Forme diverse, stessa praticità.
Per scegliere il modello che si adatta perfettamente alle caratteristiche dei piani di lavoro. **donut plus** è predisposto per innesto con sistema vertebra.
Materiale: zama

Different profiles, same practical features to suit your particular worktop. **donut plus** can be assembled directly to vertebra snake.
Material: zinc alloy

oval

oval è ispirato ad una forma geometrica essenziale, reinterpretata con particolare attenzione alle proporzioni e agli spessori. Il risultato è un volume puro che completa l'estetica del piano d'appoggio.

oval is inspired by an essential geometrical shape, with a particular attention to proportion and thickness. The result is a pure volume that complete the top appareance.
oval is brushed equipped reduce dust contamination.

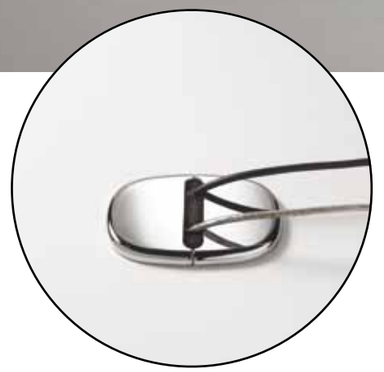

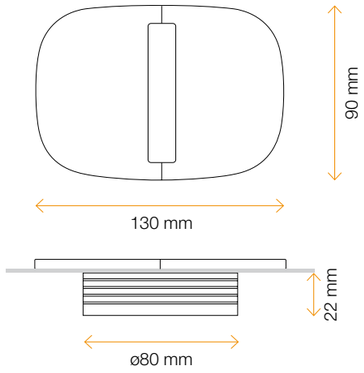

DATI TECNICI
TECHNICAL DATA

FINITURE
FINISHES

Grommet • Grommet

Cromo I Polish chrome

Nichel satinato I Dull chrome

cable port

passacavi
cable outlet

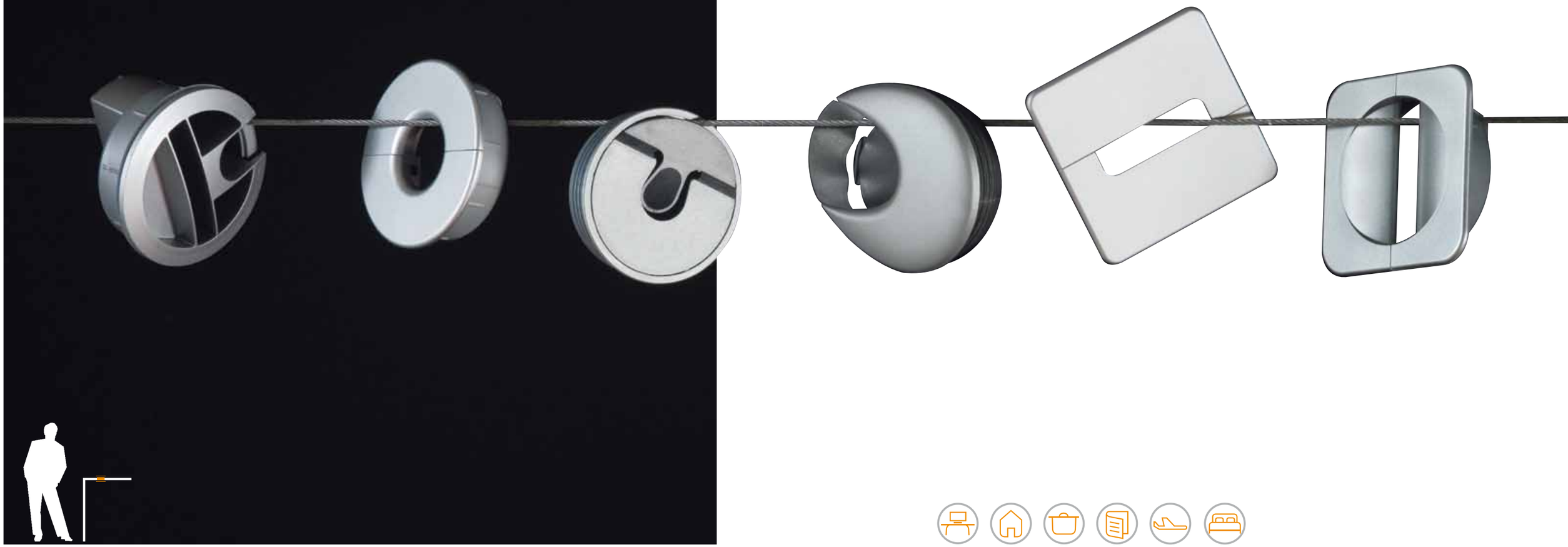

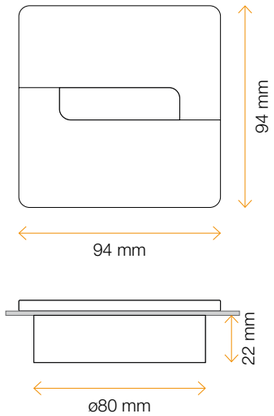

DATI TECNICI
TECHNICAL DATA

FINITURE
FINISHES

- Alluminio I Aluminium
- Bianco I White
- Cromo I Chrome

carré

Forme diverse, stessa praticità.
Per scegliere il modello che si adatta perfettamente alle caratteristiche dei piani di lavoro. **carré** è predisposto per innesto con sistema vertebra.
Materiale: abs

Different shapes, same practical features to suit your particular worktop. **carré** can be assembled directly to vertebra snake.
Material: abs

gv

La particolare conformazione agevola il passaggio dei cavi. **gv** è predisposto per innesto con sistema vertebra.
Materiale: abs

Surface profile designed for easy cable access. **gv** can be assembred directly to vertebra snake.
Material: abs

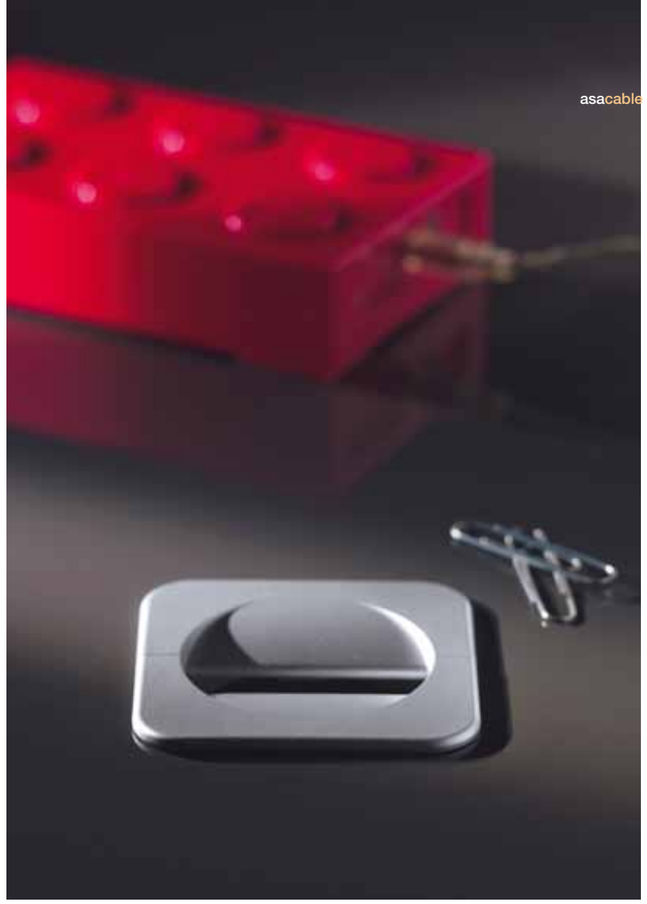

DATI TECNICI
TECHNICAL DATA

FINITURE
FINISHES

- Alluminio verniciato
  Painted aluminium

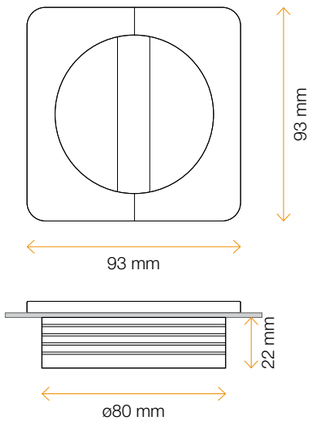

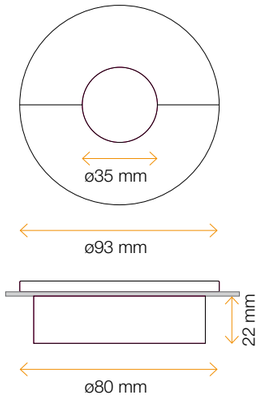

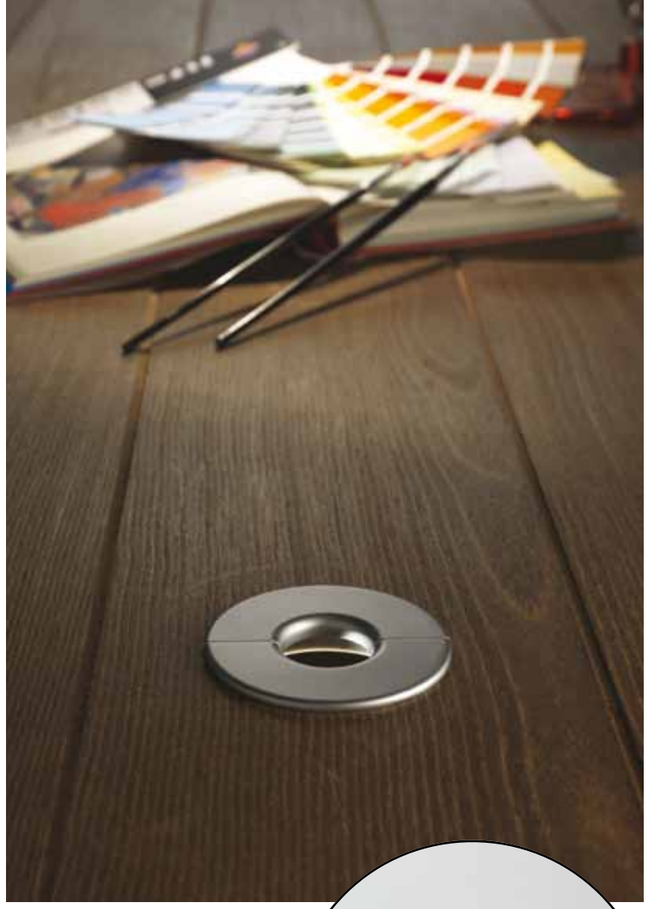

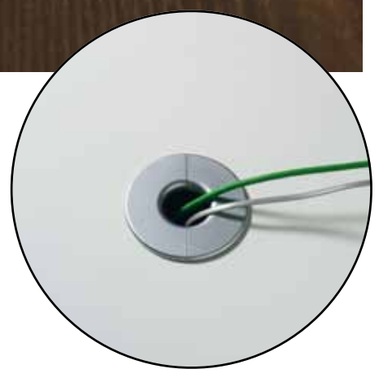

donut

Forme diverse, stessa praticità.
Per scegliere il modello che si adatta perfettamente alle caratteristiche dei piani di lavoro **donut** è predisposto per innesto con sistema vertebra.
Materiale: abs

Different profiles, same practical features to suit your particular worktop. **donut** can be assembled directly to vertebra snake. Material: abs

DATI TECNICI
TECHNICAL DATA

FINITURE
FINISHES

- Alluminio verniciato | Painted Alluminum
- Cromo lucido | Polished Chrome
- Bianco | White

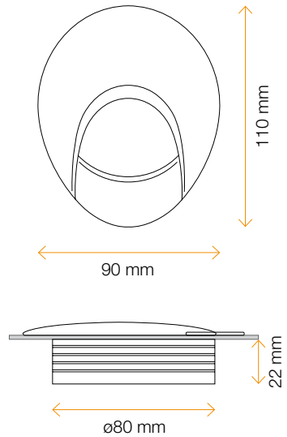

DATI TECNICI
TECHNICAL DATA

FINITURE
FINISHES

Coperchio • Cover

- Alluminio | Alluminum
- Antracite | Graphite

eclipse

Passacavi dalla forma particolare, con una o due uscite per assecondare l'elettrificazione del piano di lavoro.

Individually designed cable ports with either one or two gates designed to channel cables.

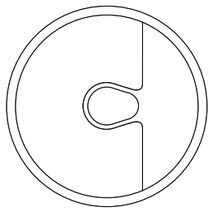

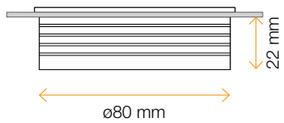

DATI TECNICI
TECHNICAL DATA

FINITURE
FINISHES

- Alluminio I Aluminum
- Trasparente I Transparent

grommet

Il piccolo coperchio agevola il passaggio dei cavi; per attrezzare il piano di lavoro con un elemento di grande praticità.

The flip top feature enables for safe passaging of cable aesthetically and pratically.

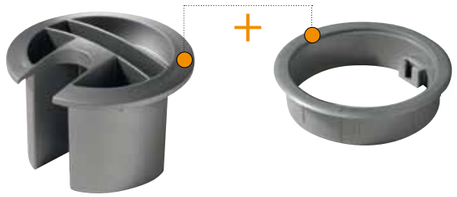

giotto

Passacavi ma anche portaoggetti; per attrezzare il piano di lavoro con un elemento di grande praticità.

A useful cable port that doubles alike handy storage pot.

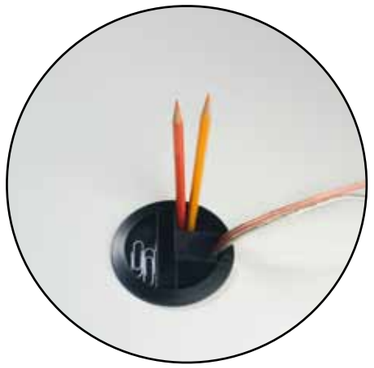

DATI TECNICI
TECHNICAL DATA

FINITURE
FINISHES

- Alluminio verniciato I Painted aluminum
- Nero I Black

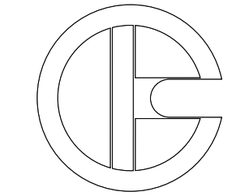

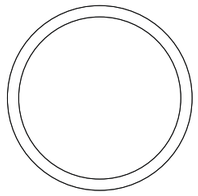

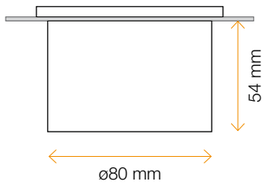

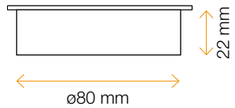

asamodus

La forma del progetto

3

asamodus
Accessories

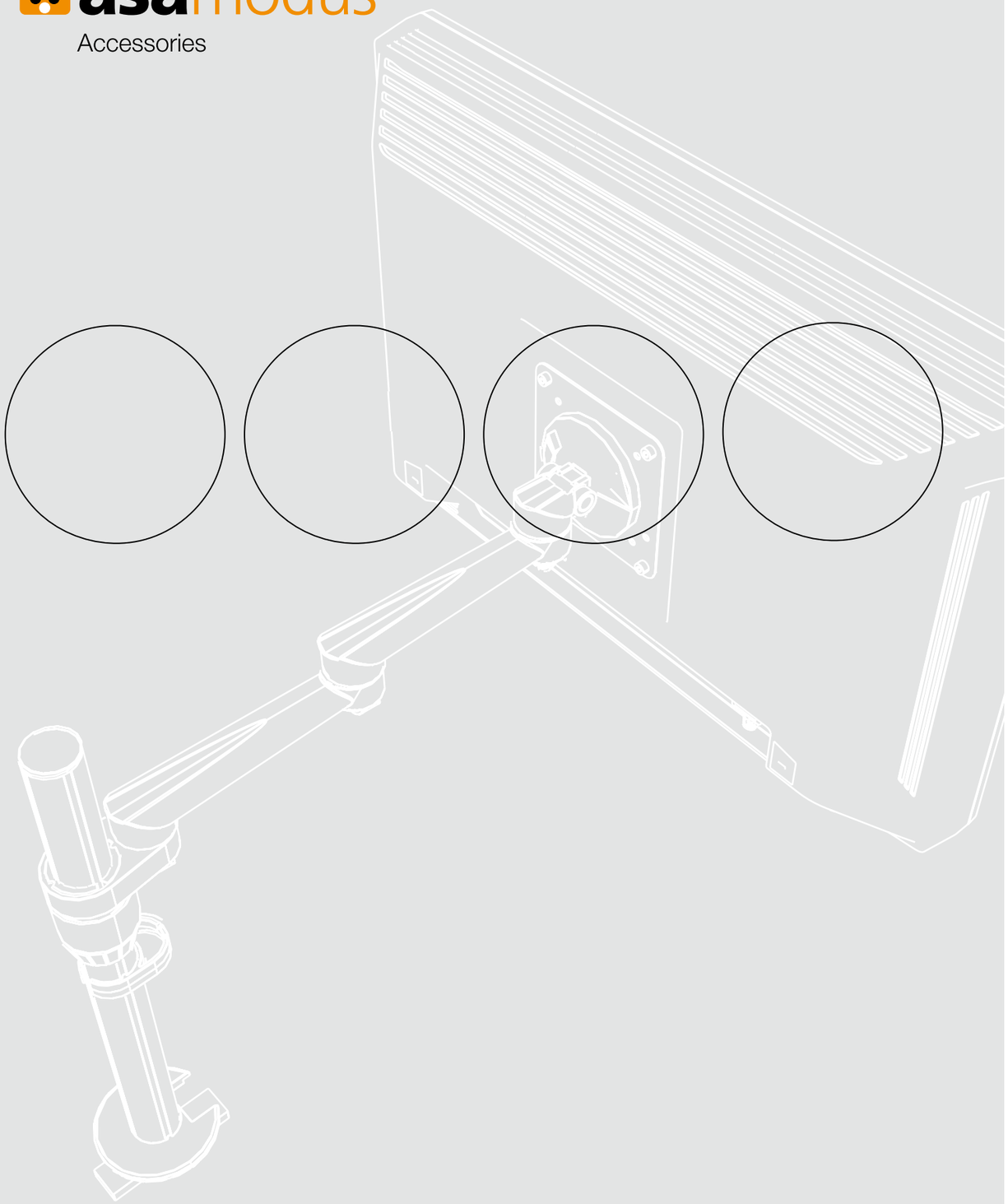

PORTA
MONITOR
FLAT SCREEN
HOLDER

PORTA CPU
CPU HOLDER

208
monitor lift
sollevatore monitor
monitor lift

214
kinetik
portamonitor
monitor arm

218
dynamik 2.0
portamonitor
monitor arm

222
hold
porta CPU in alluminio
aluminum CPU holder

224
freeze
porta CPU in alluminio
aluminum CPU holder

monitor lift

sollevatore monitor
monitor lift

monitor lift rappresenta una soluzione estetica e tecnologica di assoluto prestigio che consente di mantenere Il piano di lavoro complanare quando il monitor non è in utilizzo. Il meccanismo di sollevamento è motorizzato elettricamente.

monitor lift enhance a top level and technological solution, that allow the end user to keep the worktop free when the element is not in use. The lifting mechanism is powered by an electric motor.

monitor lift è in grado di offrire differenti regolazioni a seconda delle proprie esigenze, avendo un'escursione fino a 15°.
monitor lift è un sistema plug & play, basta solo inserire la spina ed è pronto all'uso.

monitor lift is able to offer adjustments to satisfy every need, the maximum angle is extimated at 15° when raised.
monitor lift is a plug & play system, you just need to plug into power and it's ready to use.

monitor lift

DATI TECNICI
TECHNICAL DATA

DIMENSIONI
DIMENSIONS
19"
22"
24"
32"

FINITURE
FINISHES

Acciaio spazzolato I Brushed stainless steel

Nero spazzolato I Brushed black

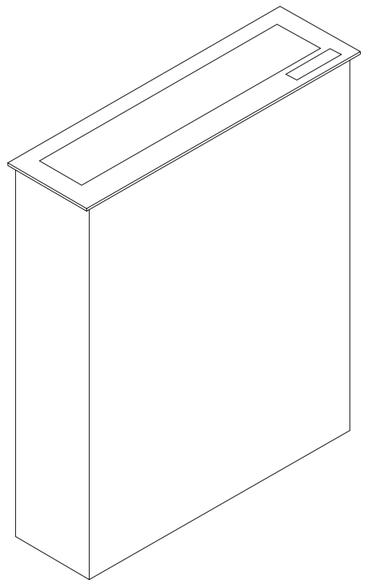

kinetik

portamonitor
monitor arm

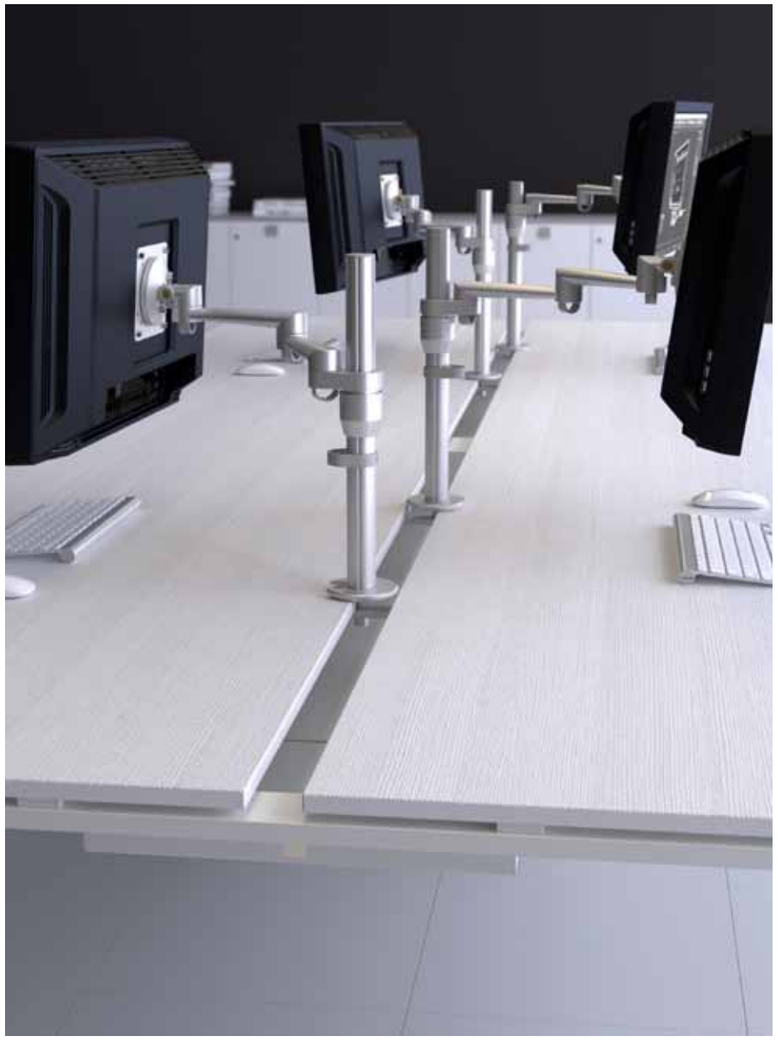

kinetik permette di posizionare uno o più monitor Consentendo un maggior utilizzo del piano di lavoro. Il suo design essenziale si integra perfettamente con la propria workstation. Grazie alla sua struttura in alluminio può supportare fino a 4 monitor.

kinetik can hold one or more screens, allowing greater freespace on the worktop.
Its essential design is perfectly integrated Into the workstation. Thanks to its aluminum core, it can hold up to 4 screens.

Lo schermo può essere orientato sia orizzontalmente che verticalmente.
Il portamonitor è realizzato in alluminio per combinare solidità e leggerezza.
Sostiene monitor no a 7 kg.
Sistema di aggancio rapido del monitor.
Fornito con due piastre VESA: 75x75 - 100x100 mm.
Dotato di viti antisvitamento.

The screen can be used in landscape and portrait.
The arm is made in aluminum to combine solidity and light weight.
Load capacity up to 7 kg.
Quick release for monitor mount.
Two Vesa-plates: 75x75 - 100x100 mm.
Anti-thetf screws.

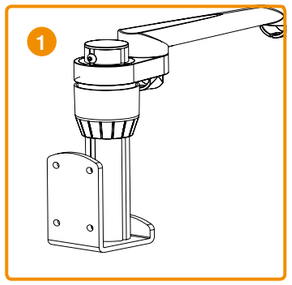

1 Versione per aggancio a muro
1 Wall mouting version

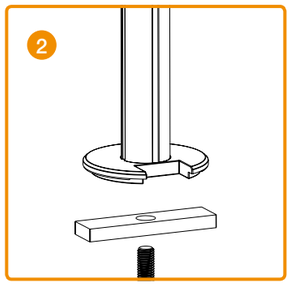

2 Versione per montaggio con passacavo
2 Grommet mounting version

Un accessorio fondamentale per collocare il monitor con estrema praticità, senza rinunciare al valore aggiunto del complemento di design.

An essential accessory to place monitor without giving up the added value of the complement of design.

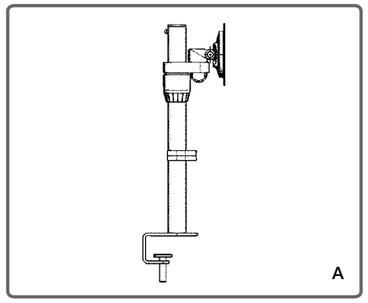

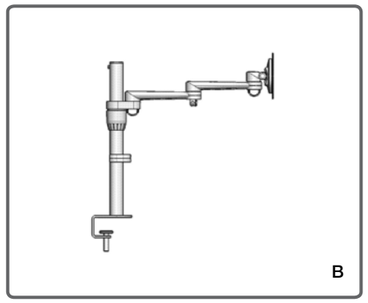

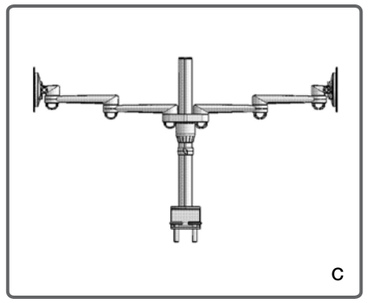

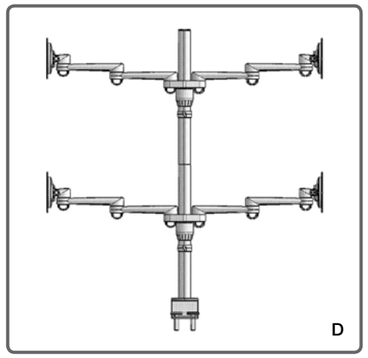

kinetik

DATI TECNICI
TECHNICAL DATA

DIMENSIONI
DIMENSIONS

Min
130 mm
Max
430 mm

FINITURE
FINISHES

Alluminio verniciato I Painted aluminium

Bianco verniciato I Painted White

PORTATA
LOAD CAPACITY

A	7 Kg
B	7 Kg
C	7+7 Kg
D	20 Kg

dynamik 2.0

portamonitor
monitor arm

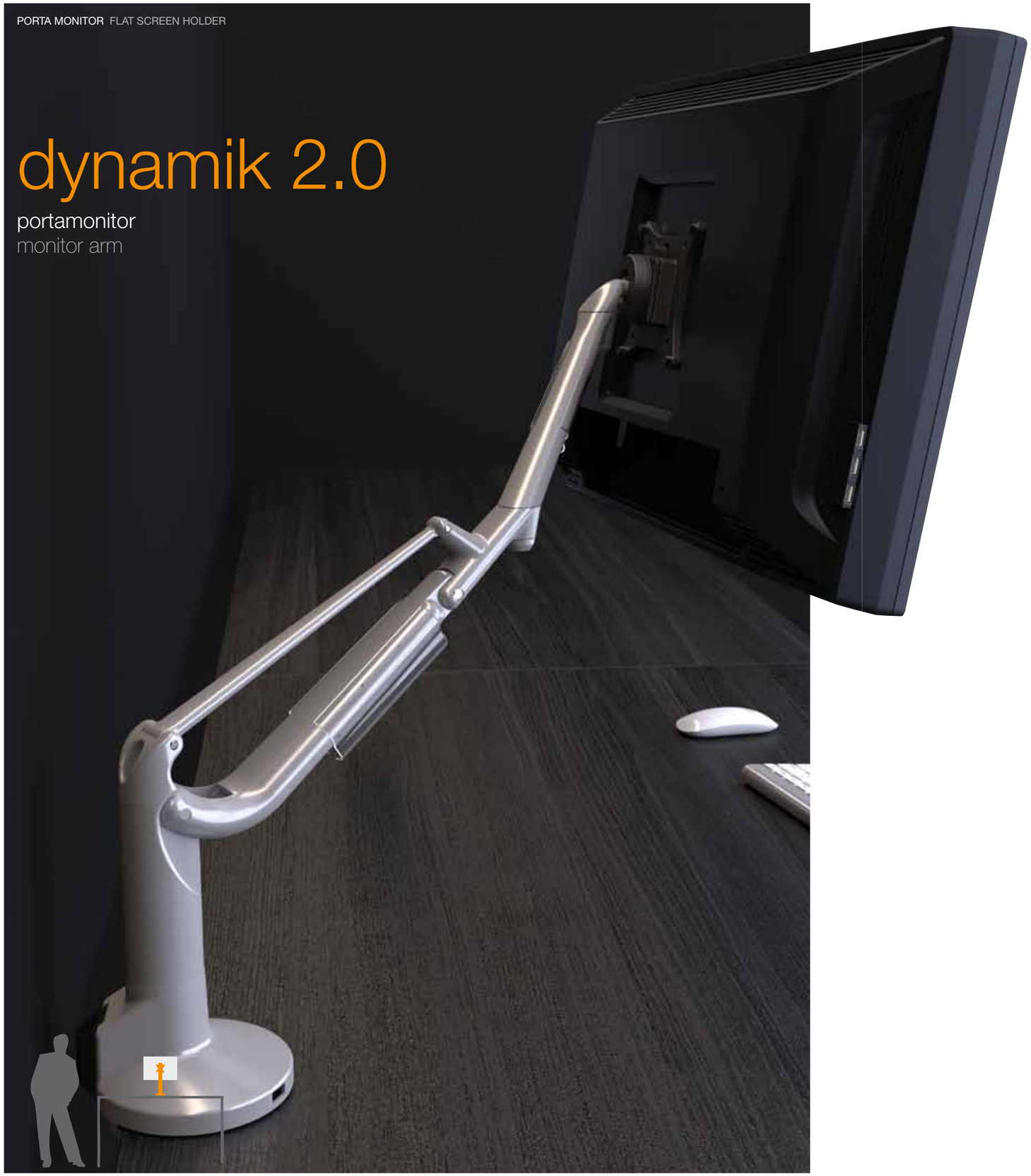

dynamik 2.0 è il nuovo portamonitor a gas munito di due comode porte USB a cui è possibile collegare la maggior parte dei devices presenti sul mercato. Grazie alla sua pratica struttura in alluminio, **dinamik 2.0** può supportare fino a 2 monitor, consentendo così di sfruttare ottimamente lo spazio offerto dal piano di lavoro.

dynamik 2.0 is the brand new monitor holder with two USB ports which allows you to connect most of the devices available on the market. Thanks to its practical aluminium body, **dinamik 2.0** can support up to 2 monitors, optimizing the worktops workstations.

dynamik 2.0

DATI TECNICI
TECHNICAL DATA

FINITURE
FINISHES

Alluminio verniciato I Painted aluminum

Bianco verniciato I Painted white

PORTATA
LOAD CAPACITY
7 kg

dynamik 2.0, grazie al suo design essenziale e monocromatico, può essere installato su una molteplicità di workstations e la presenza delle due porte USB lo rendono un oggetto, non solo di design, ma anche funzionale.

dynamik 2.0, thanks to its essential and monochromatic design, it can be installed on different workstations and the presence of the two USB ports makes it a design and functional furnishing accessory.

hold

porta CPU in alluminio
aluminum CPU holder

hold

DATI TECNICI
TECHNICAL DATA

DIMENSIONI
DIMENSIONS
Grande • Large
H -> min 300 mm / max 530 mm
W -> min 140 mm / max 240 mm

FINITURE
FINISHES

Grigio I Grey

Bianco I White

Porta CPU estetico in alluminio con elevata stabilità. **hold**, è molto facile da installare grazie alle regolazioni in larghezza ed altezza, in più, si fissa solo con quattro viti.
Tutte le versioni possono essere montate verticalmente o orizzontalmente.

Aesthetically shaped aluminium cpu holder with ultra-high stability. Continuously variable in height and width.
Easily mounted under the desk with four screws.
hold cpu holders can be mounted both horizontally and vertically.

freeze

porta CPU in alluminio
aluminum CPU holder

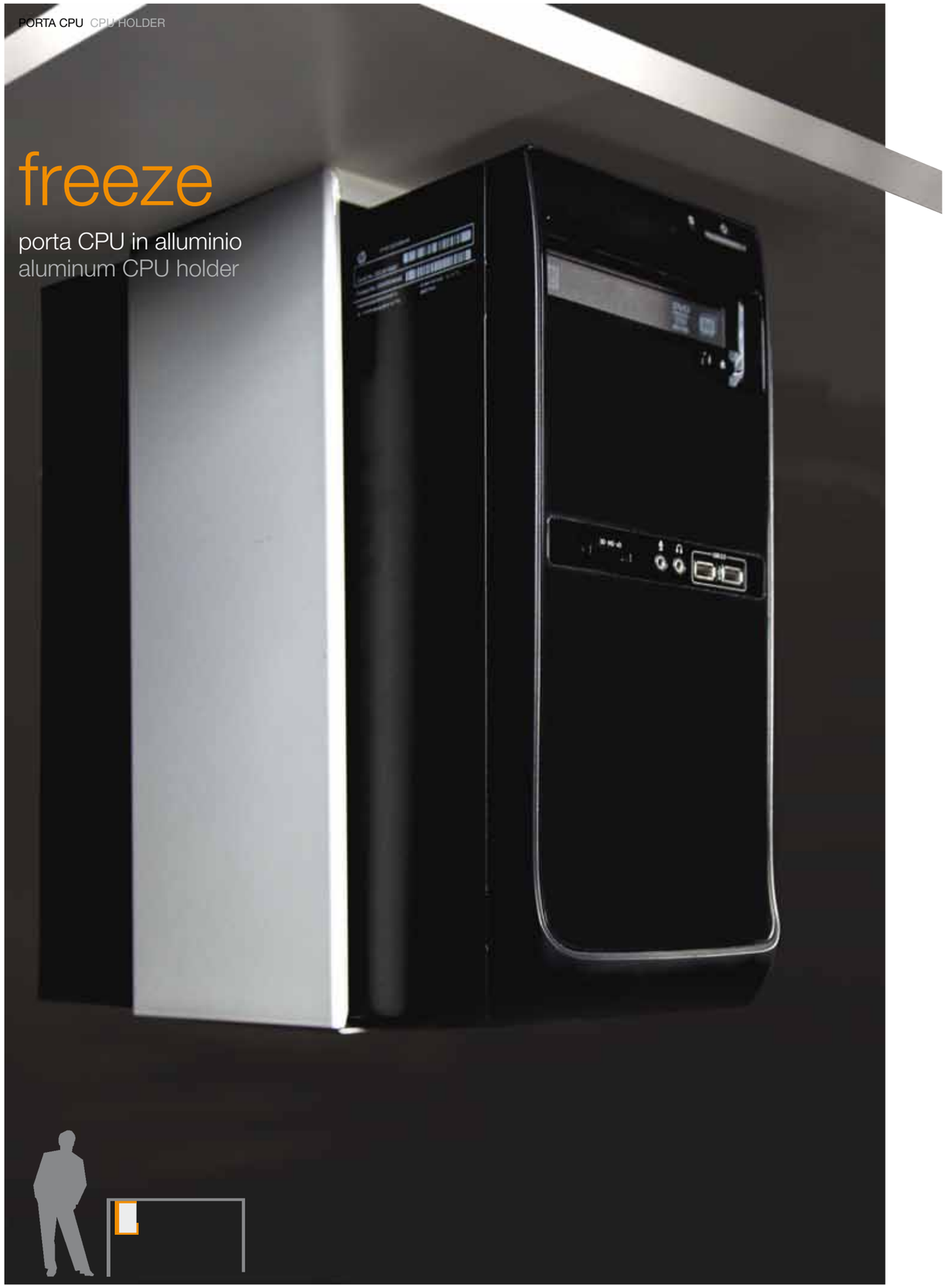

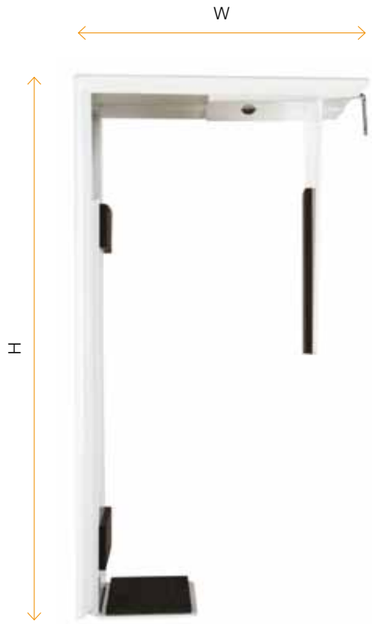

freeze

DATI TECNICI
TECHNICAL DATA

DIMENSIONI
DIMENSIONS

Piccolo • Small
H -> min 160 mm / max 460 mm
W -> min 50 mm / max 250 mm
Grande • Large
H -> min 230 mm / max 550 mm
W -> min 70 mm / max 250 mm

FINITURE
FINISHES

Alluminio anodizzato | Anodized aluminum

Bianco | White

freeze è creato per rendere la postazione di lavoro Informatica più libera, senza ridurne le funzionalità e le performance.
La facilità nell'intallazione e nell'utilizzo, rendono **freeze** un sistema unico nel suo genere.

freeze is designed to provide a total solution for a more user-friendly workplace without reducing functionality and performance.
Functions as flexible, easy to mount unit, which together constitutes a unique system.

SEZIONE TECNICA
TECHNICAL SECTION

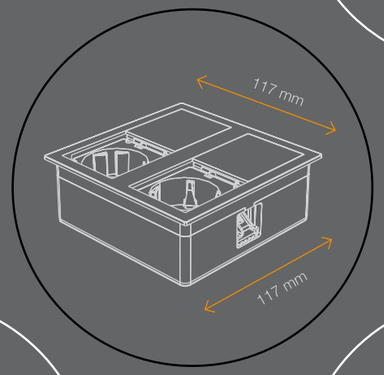

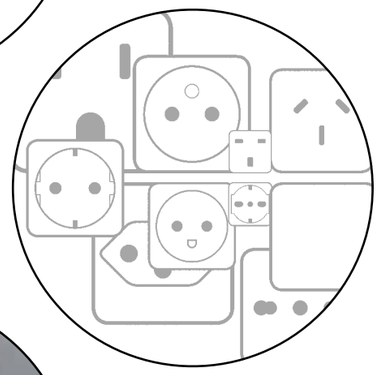

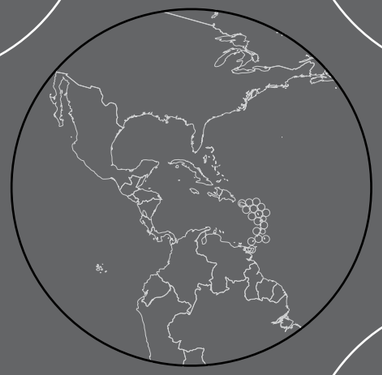

228
modularità
modularity

230
tabella di compatibilità
compatibility table

232
cavi
cables

236
prese elettriche nel mondo
world plugs & sockets

244
specfiche tecniche prodotti
products techinical specifications

modularità
modularity

versalogic
Electrical solutions

ASA propone un'ampia gamma di soluzioni che comprendono sistemi di predisposizione dati, interruttori, componenti&multimedia e prese configurate per le diverse nazioni.
Questi elementi possono essere assemblati in modo differente a seconda delle richieste del cliente, così da fornire soluzioni funzionali e personalizzate.

ASA offers a wide range of solutions including data systems, switches, Components, Multimedia and sockets for different nations. These elements can be assembled in different ways depending on the customer's requirements, focusing on provide functional and custom solutions.

PRESE SOCKETS

F E UNEL L J G G-FUS.

B H UNIV. I K D/M GST

USB COMPONENTS & MULTIMEDIA

USB-RICARICA USB-FAST CHARGER USB-DATI USB TYPE-A USB TYPE-C

COMPONENTI E MULTIMEDIA COMPONENTS & MULTIMEDIA

COOPLER ½ MODULO • COOPLER ½ MODULE

RJ HDMI USB-DATI AUDIO

MODULI CON CAVO • MODULE WITH CABLE

HDMI USB-DATI TV SAT VGA RCA DISPLAY PORT

INTERRUTTORI SWITCHES

ON/OFF MAGNETO TERMICO SWITCH BREAKER MASTER SLAVE 0/1 PULSANTE LUMINOSO BUTTON

tabella di compatibilità
compatibility table

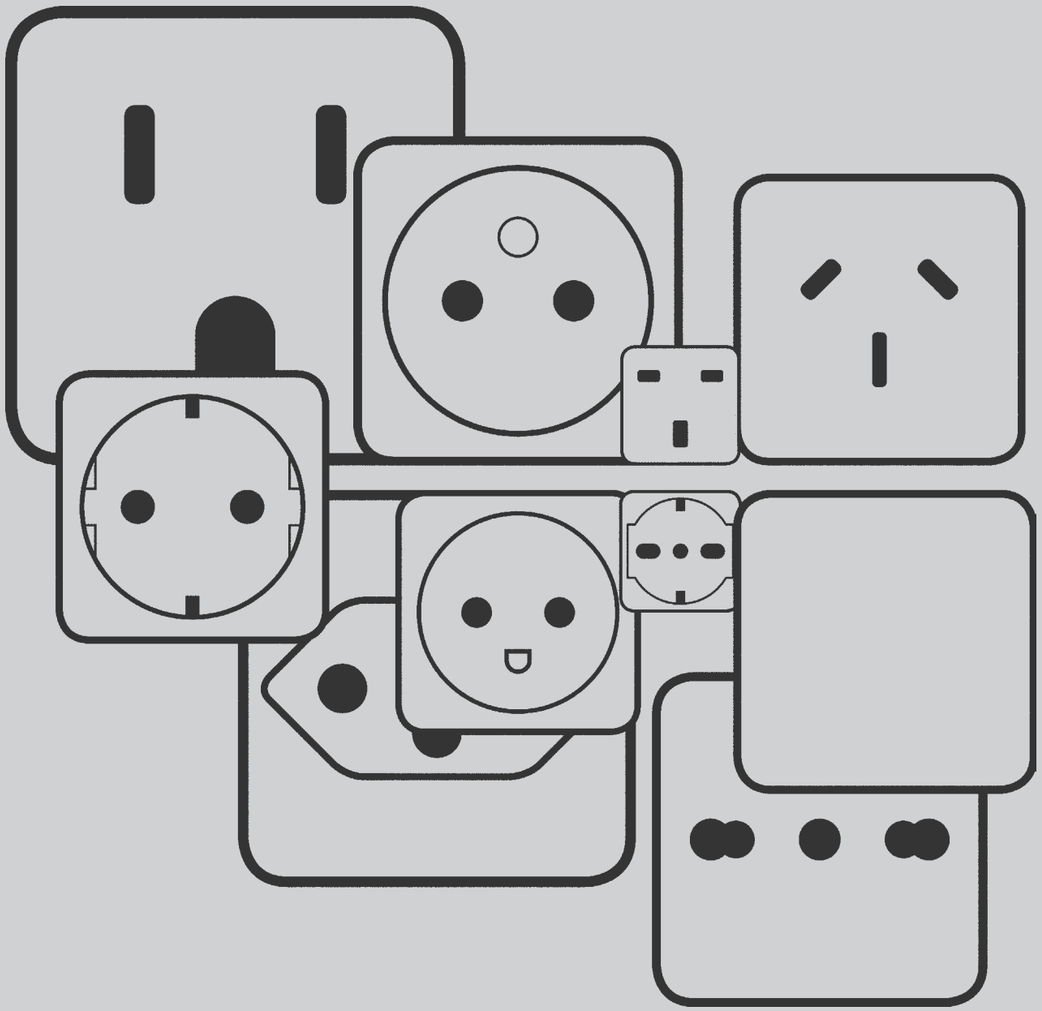

prese elettriche | electrical sockets

	F	E	UNEL	L	J	G	G-FUS.	B	H	UNIV.	I	K	D/M	GST
versatek	●	●	●	●	●	●	●	●	●		●	●	●	●
versaturn 3.0	●	●	●	●	●	●	●	●	●	●	●		●	
versalink	●	●	●	●	●	●	●	●	●	●	●	●		
versanet	●	●	●	●	●	●	●	●	●	●	●	●	●	●
versanet 2.0	●	●	●	●	●	●	●	●	●	●	●	●	●	●
versaflap	●	●	●	●	●	●	●	●	●	●	●	●	●	●
versahit	●	●	●		●	●								
versadot	●	●	●			●								
versapad	●	●	●	●	●	●		●						
versatop	●	●	●	●	●	●	●	●	●	●	●	●	●	●
versadesk	●	●	●	●	●	●	●	●	●	●	●	●	●	●
versaframe 2.0	●	●	●	●	●	●	●	●	●	●	●	●	●	●
versaframe	●	●	●	●	●	●	●	●	●	●	●	●	●	●
versaelux	●	●	●	●	●	●	●	●	●	●	●	●	●	
versaelite	●	●	●	●	●	●	●	●	●	●	●	●	●	
versapull	●	●	●	●	●	●	●	●	●	●	●	●	●	
versatower	●	●	●	●	●	●	●	●	●	●	●	●	●	●

componenti & multimedia | components & multimedia

	RJ	USB-DATI	USB-RICARICA	HDMI	AUDIO	TV	SAT	VGA	RCA	DISPLAY PORT
versatek	●	●	●	●	●	●	●	●	●	●
versaturn 3.0	●	●	●	●	●	●	●	●	●	●
versalink	●	●	●	●	●	●	●	●	●	●
versanet	●	●	●	●	●	●	●	●	●	●
versanet 2.0	●	●	●	●	●	●	●	●	●	●
versaflap	●	●	●	●	●	●	●	●	●	●
versahit		●	●							
versadot			●							
versapad	●	●	●	●						
versapick			●							
versatop	●	●	●	●	●	●	●	●	●	●
versadesk	●	●	●	●	●	●	●	●	●	●
versaframe 2.0	●	●	●	●	●	●	●	●	●	●
versaframe	●	●	●	●	●	●	●	●	●	●
versaelux	●	●	●	●	●	●	●	●	●	●
versaelite	●	●	●	●	●	●	●	●	●	●
versapull	●	●	●	●	●	●	●	●	●	●
versatower	●	●	●	●	●	●	●	●	●	●
versapoint	●	●	●	●	●	●	●	●		
versapoint plus	●	●	●	●	●	●	●	●		

sistema predisposizione dati & multimedia | data & multimedia predisposition system

PREDISPOSIZIONE DATI

versatek	●
versadesk	●
versaflap	●
versaflap dual	●

VERSAPRO

versatek	●
versanet	●
versanet 2.0	●
versaflap	●
versadesk	●
versaframe 2.0	●
versaframe	●

cavi
cables

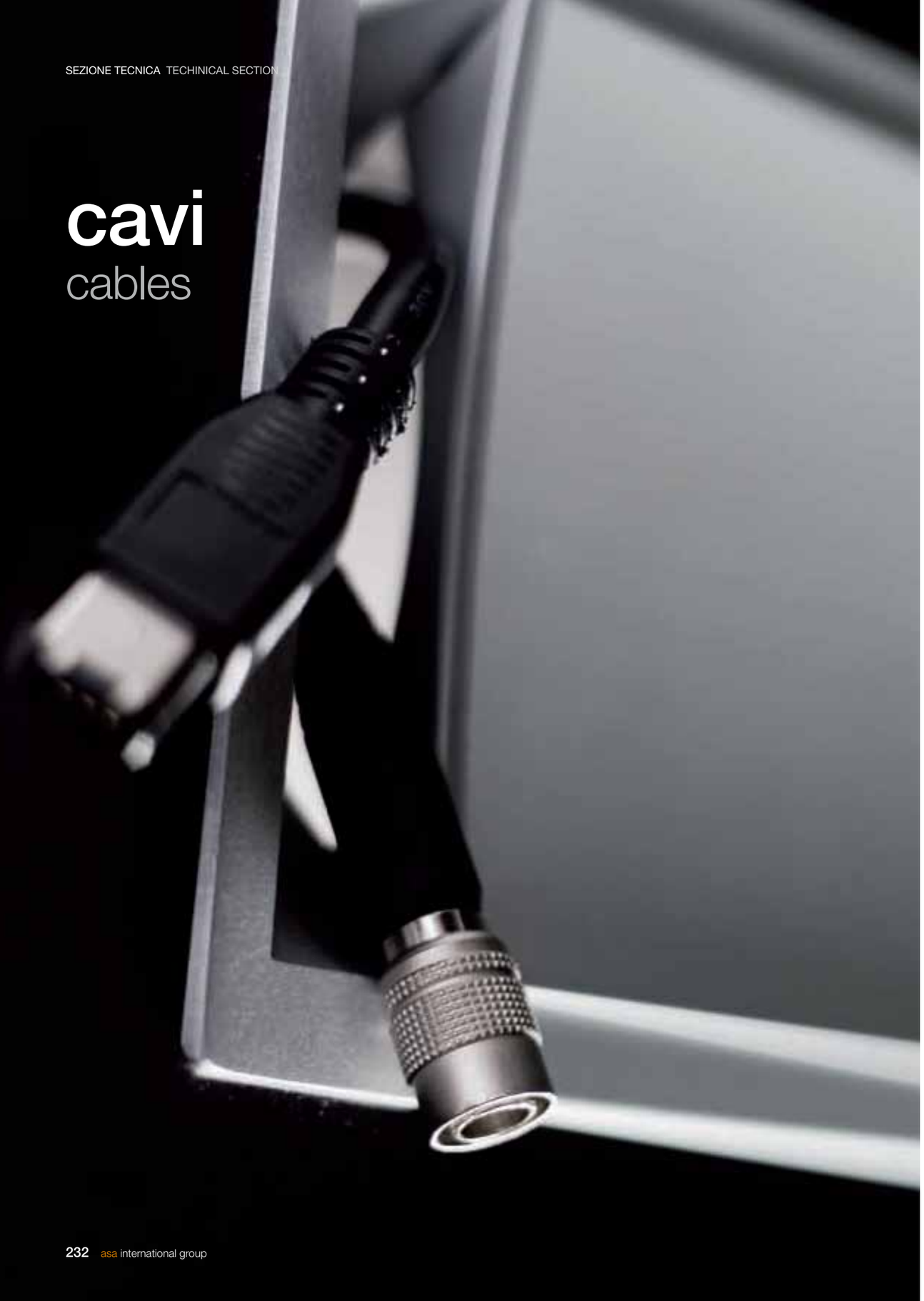

cavo alimentazione | power cables
versatek - versaflap - versaflap dual - versapull

SPINA - CONNETTORE GST18i3 nero PLUG - GST18i3 CONNECTOR black					
PRESA I SOCKET		UNEL	F (SCHUKO)	E	G
CODICE CODE	lunghezza | lenght L 2000 m	060.16F.00001	060.16F.00001	060.16F.00001	060.16G.00001
	lunghezza | lenght L 3000 m	060.16F.00002	060.16F.00002	060.16F.00002	060.16G.00002
DIM. L x H x W (mm)		20 x 29 x 38 cm			

cavo alimentazione | power cables
versalink

SPINA - CONNETTORE C13 nero PLUG - C13 CONNECTOR black					
PRESA I SOCKET		UNEL	F (SCHUKO)	E	G
CODICE CODE	lunghezza | lenght L 2000 m	060.16F.00003	060.16F.00003	060.16F.00003	060.16G.00003
	lunghezza | lenght L 3000 m	060.16F.00004	060.16F.00004	060.16F.00004	060.16G.00004
DIM. L x H x W (mm)		46 x 29 x 12 cm			

cavo alimentazione | power cables

ACCOPPIATORI COUPLERS					
CODICE CODE	lunghezza | lenght L 2000 m	060.18Y.00013	060.18Y.00014	060.18Y.00015	060.18Y.00016
DIM. L x H x W (mm)		20 x 15 x 14 cm			

cavi di connessione e connettori | connection cables and connectors

GST18i3 MASCHIO GST18i3 FEMMINA GST18i3 MALE - GST18i3 FEMALE			
CODICE I CODE	lunghezza | lenght L 1000 m	060.16Y.00001	060.16Y.00004
	lunghezza | lenght L 2000 m	060.16Y.00002	060.16Y.00005
	lunghezza | lenght L 3000 m	060.16Y.00003	060.16Y.00006
KIT CONNETTORI M+F (INCLUDE DUE CONNETTORI) CONNECTION KIT M+F (INCLUDE 2 CONNECTORS)			
CODICE I CODE		060.18Y.00009	
GST18i3 MASCHIO GST18i3 FEMMINA GST18i3 MALE - GST18i3 FEMALE			
CODICE I CODE		060.18Y.00007	060.18Y.00005
DIM. L x H x W (mm)		20 x 15 x 14 cm	

cavi multimedia | multimedia cables

CAVI DATI RJ45 DATA CABLE RJ45		**CAT 6 UTP**	**CAT 6 A STP**
CODICE I CODE	lunghezza | lenght L 2000 m	060.16Y.00007	060.16Y.00009
	lunghezza | lenght L 3000 m	060.16Y.00008	060.16Y.00010
CAVI DATI RJ45 PER VERSAPAD O PREDISPOSIZIONE VERSATEK DATA CABLES RJ45 FOR VERSAPAD OR SELF DATA CABLING SYSTEM VERSATEK		**CAT 6 UTP**	**CAT 6 A STP**
CODICE I CODE	lunghezza | lenght L 2000 m	060.16Y.00011	060.16Y.00012

CAVI DATI RJ45 PER VERSAPAD O PREDISPOSIZIONE VERSATEK DATA CABLES RJ45 FOR VERSAPAD OR SELF DATA CABLING SYSTEM VERSATEK		**USB**	**HDMI**	**AUDIO**
CODICE I CODE	lunghezza | lenght L 2000 m	060.16Y.00013	060.16Y.00015	060.16Y.00016
	lunghezza | lenght L 1500 m	060.16Y.00014		

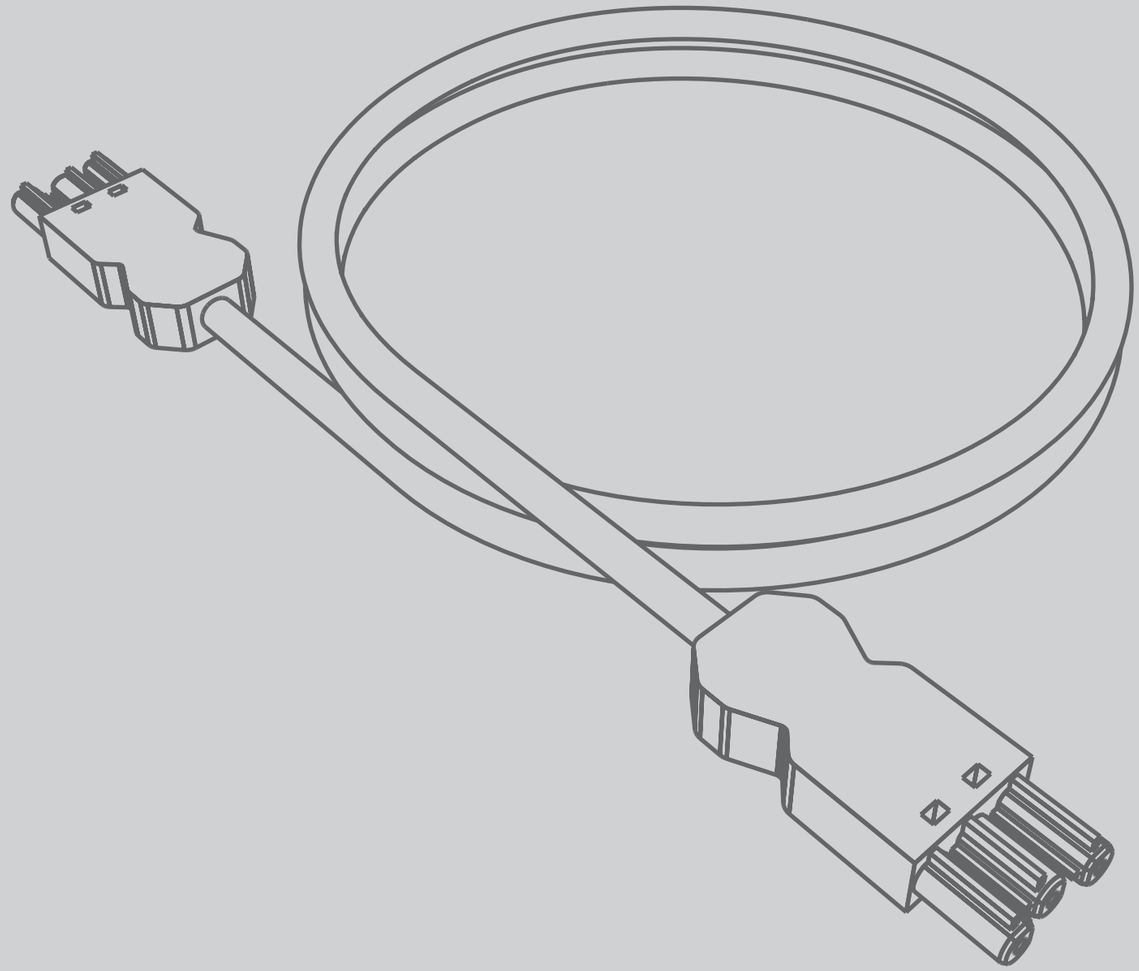

prese elettriche nel mondo

world plugs & sockets

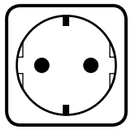

F

Afghanistan
Albania
Algeria
American Samoa
Andorra
Armenia
Aruba
Austria
Azerbaijan
Belarus
Bhutan
Bosnia and Herzegovina
Bulgaria
CapeVerde
Chad
Croatia
Denmark
Egypt
Estonia
Ethiopia
Faroe Islands
Finland
Georgia
Germany
Greece
Greenland
Guinea
Hungary
Iceland
Indonesia
Iran
Italy
Jordan
Kazakhstan
Korea, Democratic People's Republic of
Korea, Republic of
Kyrgyzstan
Lao People's Democratic Republic
Latvia
Liberia
Libya
Lithuania
Luxembourg
Macau
Macedonia
Moldova
Monaco
Montenegro
Mozambique
Myanmar
Netherlands
Netherlands Antilles
New Caledonia
Niger
Norway
Portugal
Romania
Russia
Saint Martin
San Marino
Sao Tome and Principe
Serbia
Slovenia
Spain
Suriname
Sweden
Tajikistan
Thailand
Timor-Leste
Turkey
Turkmenistan
Ukraine
Uruguay
Vietnam

E

Belgium
Benin
Burkina Faso
Burundi
Cameroon
Central African Republic
Chad
Comoros
Congo
Congo (Democratic Rep. of)
Cote d'Ivoire
Czech Republic
Denmark
Djibouti
Equatorial Guinea
Ethiopia
Faroe Islands
France
French Guiana
Greenland
Guadeloupe
Lao People's Democratic Republic
Liberia
Madagascar
Mali
Martinique
Monaco
Mongolia
Morocco
Niger
Poland
Reunion
SaintVincent and the Grenadines
Senegal
Slovakia
Syrian Arab Republic
Timor-Leste
Tunisia

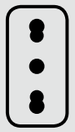

L

Chile
Eritrea
Ethiopia
Italy
Libya
Maldives
San Marino
Syrian Arab Republic
Uruguay

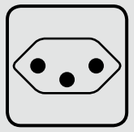

J

Jordan
Liechtenstein
Madagascar
Maldives
Rwanda
Switzerland

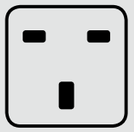

G

Bahrain
Bangladesh
Belize
Bhutan
Botswana
Brunei Darussalam
Cambodia
Cyprus
Dominica
Falkland Islands (Malvinas)
Gambia
Ghana
Gibraltar
Grenada
Guyana
Hong Kong
Iraq
Ireland
Isle of Man
Jordan
Kenya
Kuwait
Lebanon
Macau
Malawi
Malaysia
Maldives
Malta
Mauritius
Myanmar
Nigeria
Oman
Pakistan
Qatar
Saint Kitts and Nevis
Saint Lucia
SaintVincent and the Grenadines
Saudi Arabia
Seychelles
Sierra Leone
Singapore
Solomon Islands
Sri Lanka
Tanzania
Uganda
United Arab Emirates

B

American Samoa
Antigua and Barbuda
Aruba
Bahamas
Barbados
Belize
Bermuda
BritishVirgin Islands
Canada
Cayman Islands
Colombia
Costa Rica
Cuba
Dominican Republic
Ecuador
El Salvador
Guam
Guatemala
Guyana
Haiti
Honduras
Jamaica
Japan
Jordan
Lao People's Democratic Republic
Lebanon
Liberia
Mexico
Micronesia, Federated States of
Montserrat
Netherlands Antilles
Nicaragua
Niger
Palau
Panama
Peru
Philippines, Rep. of the
Puerto Rico
Saint Kitts and Nevis
Taiwan
Thailand
Trinidad and Tobago
Turkmenistan
Turks and Caicos Islands
United States of America
United States Virgin Islands
Venezuela

H

Israel

I

American Samoa
Argentina
Australia
China
Cook Islands
Fiji
Kiribati
Nauru
New Zealand
Papua New Guinea
SaintVincent and the Grenadines
Samoa
Solomon Islands
Tajikistan
Timor-Leste
Tonga
Tuvalu
Uruguay
Uzbekistan
Vanuatu

K

Bangladesh
Denmark
Faroe Islands
Greenland
Guinea
Madagascar
Maldives
Saint Vincent and the Grenadines
Senegal

M

Bhutan
Botswana
India
Israel
Lesotho
Macau
Malaysia
Mozambique
Namibia
Nepal
Pakistan
Singapore
South Africa
Sri Lanka
Swaziland

D

Bangladesh
Bhutan
Botswana
Chad
Congo (Democratic Rep. of)
Dominica
French Guiana
Ghana
Guadeloupe
Guyana
Hong Kong
India
Iraq
Jordan
Lebanon
Libya
Macau
Madagascar
Maldives
Martinique
Monaco
Myanmar
Namibia
Nepal
Niger
Nigeria
Pakistan
Qatar
Saint Kitts and Nevis
Senegal
Sierra Leone
South Africa
Sri Lanka
Sudan
Tanzania
United Arab Emirates
Yemen
Zambia
Zimbabwe

Nazione Country	Distribuzione Distribution	Tensione domestica Voltage	Frequenza Frequency	Tipo presa Type(s) of plug/socket
Afghanistan	S220/380	220 V	50 Hz	C, D, F
Albania	S220/380	220 V	50 Hz	C, F
Algeria	S230/400	230 V	50 Hz	C, F
Andorra	S220/380	220 V	50 Hz	C, F
Angola	S220/380	220 V	50 Hz	C
Anguilla (Regno Unito) / Anguilla (UK)		110 V	60 Hz	A, B
Antigua	S230/400	230 V	60 Hz	A, B
Antille olandesi / Caribbean Netherlands	S127/220 S220/380	127/220 V	50 Hz	A, B, F
Arabia Saudita / Saudi Arabia	S127/220 S220/380	127/220 V	60 Hz	A, B, F, G
Argentina	S220/380	220 V	50 Hz	C, I
Armenia	S220/380	220 V	50 Hz	C, F
Aruba	S127/220	127 V	60 Hz	A, B, F
Australia	S240/415	240 V	50 Hz	I
Austria	S230/400	230 V	50 Hz	C, F
Azerbaijan	S220/380	220 V	50 Hz	C
Azzorre (Portogallo) / Azores (Portugal)	S220/380	220 V	50 Hz	B, C, F
Bahamas	S120/208 D120/240	120 V	60 Hz	A, B
Bahrein / Bahrain	S230/400	230 V	50 Hz	G
Bangladesh	S220/400	220 V	50 Hz	A, C, D, G, K
Barbados	S115/200 D115/230	115 V	50 Hz	A, B
Belgio / Belgium	S230/400	230 V	50 Hz	E
Belize	D110/220 D220/440	110/220 V	60 Hz	B, G
Benin	S220/380	220 V	50 Hz	E
Bermuda	S120/208 D120/240	120 V	60 Hz	A, B
Bhutan	S230/400	230 V	50 Hz	D, F, G, M
Bielorussia / Belarus	S220/380	220 V	50 Hz	C
Birmania / Burma		230 V	50 Hz	C, D, F, G
Bolivia	S220/380	220/230 V	50 Hz	A, C
Bosnia ed Erzegovina / Bosnia and Herzegovina	S220/380	220 V	50 Hz	C, F
Botswana	S230/400	230 V	50 Hz	D, G, M
Brasile / Brazil	D110/220 S127/220 S220/380	110–220 V	60 Hz	A, B, C, I, J IEC 60906-1
Brunei	S240/415	240 V	50 Hz	G
Bulgaria	S230/400	230 V	50 Hz	C, F
Burkina Faso	S220/380	220 V	50 Hz	C, E
Burundi	S220/380	220 V	50 Hz	C, E
Cambogia / Cambodia	S120/208 S220/380	220 V	50 Hz	A, C, G
Camerun / Cameroon	S127/220 S220/380 S230/400	220 V	50 Hz	C, E
Canada	D120/240 T575	120 V	60 Hz	A, B
Capo Verde / Cape Verde	S220/380	220 V	50 Hz	C, F
Ciad / Chad	S220/380	220 V	50 Hz	D, E, F
Cile / Chile	S220/380	220 V	50 Hz	C, L
Cina / China	S220/380	220 V	50 Hz	A, C, I (G)
Cipro / Cyprus	S240/415	240 V	50 Hz	G
Città del Vaticano / Vatican City State	S230/400	230 V	50 Hz	L
Colombia	D110/220 S120/208 S150/240	110 V	60 Hz	A, B
Comore / Comoros	S220/380	220 V	50 Hz	C, E
Congo-Brazzaville / Congo, Republic of the	S230/400	230 V	50 Hz	C, E
Congo-Kinshasa / Congo, Democratic Republic of the	S220/380	220 V	50 Hz	C, D
Corea del Nord / North Korea	D110/220	220 V	50 Hz	C
Corea del Sud / South Korea	D110/220 S220/380	220 V	60 Hz	C, F
Costa Rica	D120/240	120 V	60 Hz	A, B
Costa d'Avorio / Ivory Coast	S230/400	230 V	50 Hz	C, E
Croazia / Croatia	S230/400	230 V	50 Hz	C, F
Cuba	D110/220	110 V	60 Hz	A, B, C, L
Danimarca / Denmark	S230/400	230 V	50 Hz	C, K

Nazione Country	Distribuzione Distribution	Tensione domestica Voltage	Frequenza Frequency	Tipo presa Type(s) of plug/socket
Dominica	S230/400	230 V	50 Hz	D, G
Ecuador	S120/208 D120/240 S121/210 S127/220	120-127 V	60 Hz	A, B
Egitto / Egypt	S220/380	220 V	50 Hz	C
El Salvador	D115/230	115 V	60 Hz	A–G, I, J, L
Emirati Arabi Uniti / United Arab Emirates	S220/380 S230/400	220 V	50 Hz	C, D, G
Eritrea	S230/400	230 V	50 Hz	C
Estonia	S230/400	230 V	50 Hz	F
Etiopia / Ethiopia	S220/380	220 V	50 Hz	D, J, L
Figi / Fiji	S240/415	240 V	50 Hz	I
Filippine / Philippines	D110/220 D115/230	110/220 V	60 Hz	A, B, C
Finlandia / Finland	S230/400	230 V	50 Hz	C, F
Francia / France	S230/400 S220/380 S127/220	230 V	50 Hz	C, E
Gabon	S220/380	220 V	50 Hz	C
Gambia	S230/400	230 V	50 Hz	G
Gaza (Striscia di Gaza) / Gaza Strip (Palestine)	S230/400	230 V	50 Hz	H
Germania / Germany	S230/400	230 V	50 Hz	C, F
Ghana	S230/400	230 V	50 Hz	D, G
Giamaica / Jamaica	D110/220	110 V	50 Hz	A, B
Giappone / Japan	D100/200	100 V	50/60 Hz	A, B
Gibilterra / Gibraltar	S240/415	240 V	50 Hz	C, G
Gibuti / Djibouti	S220/380	220 V	50 Hz	C, E
Giordania / Jordan	S220/380	230 V	50 Hz	B, C, D, F, G, J
Grecia / Greece	S230/400	220 V	50 Hz	C, D, E, F
Grenada	S230/400	230 V	50 Hz	G
Groenlandia / Greenland	S220/380	220 V	50 Hz	C, K
Guadalupa / Guadeloupe	S220/380	230 V	50 Hz	C, D, E
Guam	D110/220 S120/208	110 V	60 Hz	A, B
Guatemala	D120/240	120 V	60 Hz	A, B, G, I
Guinea	S220/380	220 V	50 Hz	C, F, K
Guinea Bissau / Guinea-Bissau	S220/380	220 V	50 Hz	C
Guinea Equatoriale / Equatorial Guinea	M220	220 V	50 Hz	C, E
Guyana	D120/240	240 V	60 Hz	A, B, D, G
Guyana Francese / French Guiana	S220/380	220 V	50 Hz	C, D, E
Haiti	D110/220	110 V	60 Hz	A, B
Honduras	D110/220	110 V	60 Hz	A, B
Hong Kong	S220/380	220 V	50 Hz	G, D, M
India	S230/400 S220/380 D250/500	230 V	50 Hz	C, D, M
Indonesia	S230/400 S127/220	230 V	50 Hz	C, F, G
Iran	S230/400	230 V	50 Hz	C
Iraq	S230/400	230 V	50 Hz	C, D, G
Irlanda / Ireland	S230/400	230 V	50 Hz	G
Irlanda del Nord (Regno Unito) / Northern Ireland (UK)	S230/400	220 V	50 Hz	G
Islanda / Iceland	S230/400	230 V	50 Hz	C, F
Isola di Man / Isle of Man	S240/415	240 V	50 Hz	C, G
Isole Baleari (Spagna) / Balearic Islands (Spain)	S220/380 S127/220	220 V	50 Hz	C, F
Isole Canarie (Spagna) / Canary Islands (Spain)	S220/380 S127/220	220 V	50 Hz	C, E, L
Isole Cayman / Cayman Islands	D120/240	120 V	60 Hz	A, B
Isole Cook / Cook Islands	S240/415	240 V	50 Hz	I
Isole del Canale / Channel Islands	S230/400 S240/415	230 V	50 Hz	C, G
Isole Fær Øer / Faroe Islands	S220/380	220 V	50 Hz	C, K
Isole Malvine / Falkland Islands	S240/415	240 V	50 Hz	G
Isole Vergini / British Virgin Islands	D120/240	120 V	60 Hz	A, B
Israele / Israel	S230/400	230 V	50 Hz	C, D, H
Italia / Italy	S230/400 S127/220	230 V	50 Hz	F, L

Nazione Country	Distribuzione Distribution	Tensione domestica Voltage	Frequenza Frequency	Tipo presa Type(s) of plug/socket
Kazakistan / Kazakhstan	S220/380	220 V	50 Hz	C
Kenya	S240/415	240 V	50 Hz	G
Kirghizistan / Kyrgyzstan	S220/380	220 V	50 Hz	C
Kiribati		240 V	50 Hz	I
Kosovo	S220/380	220 V	50 Hz	C, F
Kuwait	S240/415	240 V	50 Hz	C, G
Laos	S230/400	230 V	50 Hz	A, B, C, E, F
Lesotho	S220/380	220 V	50 Hz	M
Lettonia / Latvia		220 V	50 Hz	C, F
Libano / Lebanon	S220/380 S110/190	110/200 V	50 Hz	A, B, C, D, G
Liberia	D120/240 S120/208	120/240 V	50/60 Hz	A, B, C, F
Libia / Libya	S127/220 S230/400	127 V	50 Hz	D, L
Liechtenstein	S230/400	230 V	50 Hz	J
Lituania / Lithuania	S230/400	220 V	50 Hz	C, F
Lussemburgo / Luxembourg	S230/400	220 V	50 Hz	C, F
Macao	S220/380	220 V	50 Hz	D, M, G
Macedonia	S220/380	220 V	50 Hz	C, F
Madagascar	S127/220 S220/380	127/220 V	50 Hz	C, D, E, J, K
Madera (Portogallo) / Madeira (Portugal)	S220/380 D220/400	220 V	50 Hz	C, F
Malawi	S230/400	230 V	50 Hz	G
Malesia / Malaysia	S240/415 S230/400	240 V	50 Hz	G
Maldive / Maldives	S230/400	230 V	50 Hz	A, D, G, J, K, L
Mali	S220/380	220 V	50 Hz	C, E
Malta	S230/400	230 V	50 Hz	G
Marocco / Morocco	S127/220 S220/380	127/220 V	50 Hz	C, E
Martinica / Martinique	S220/380	220 V	50 Hz	C, D, E
Mauritania		220 V	50 Hz	C
Mauritius	S230/400	230 V	50 Hz	C, G
Messico / Mexico	S127/220	127 V	60 Hz	A
Micronesia		120 V	60 Hz	A, B
Moldavia / Moldova	S220/380	220 V	50 Hz	C
Monaco	S127/220 S230/400	127/230 V	50 Hz	C, D, E, F
Mongolia	S230/400	230 V	50 Hz	C, E
Montenegro	S220/380	220 V	50 Hz	C, F
Montserrat	S230/400	230 V	60 Hz	A, B
Mozambico / Mozambique	S220/380	220 V	50 Hz	C, F, M
Namibia	S220/380 S230/400	220 V	50 Hz	D, M
Nauru	S240/415	240 V	50 Hz	I
Nepal	S230/460	230 V	50 Hz	C, D, M
Nicaragua	D120/240	120 V	60 Hz	A
Niger	S220/380	220 V	50 Hz	A, B, C, D, E, F
Nigeria	S240/415	240 V	50 Hz	D, G
Norvegia / Norway	S230/400	230 V	50 Hz	C, F
Nuova Caledonia / New Caledonia	S220/380	220 V	50 Hz	F
Nuova Zelanda / New Zealand	S230/400	230 V	50 Hz	I
Okinawa (Giappone) / Okinawa Islands (Japan)	D100/200 D120/240	100 V	60 Hz	A, B, I
Oman	S240/415	240 V	50 Hz	C, G
Paesi Bassi / Netherlands	S230/400	230 V	50 Hz	C, F
Pakistan	S230/400	230 V	50 Hz	C, D
Panamá / Panama	D110/220	110 V	60 Hz	A, B
Papua Nuova Guinea / Papua New Guinea	S240/415	240 V	50 Hz	I
Paraguay	S220/380	220 V	50 Hz	C
Perù / Peru	D110/220 T220	220 V	60 Hz	A, B, C, F, L
Polonia / Poland	S230/400	230 V	50 Hz	C, E
Porto Rico / Puerto Rico	D120/240	120 V	60 Hz	A, B

Nazione Country	Distribuzione Distribution	Tensione domestica Voltage	Frequenza Frequency	Tipo presa Type(s) of plug/socket
Portogallo / Portugal	S230/400	230 V	50 Hz	C, F
Qatar	S240/415	240 V	50 Hz	D, G
Regno Unito / United Kingdom	S240/415 D240/480	240 V	50 Hz	G
Repubblica Ceca / Czech Republic	S230/400	230 V	50 Hz	E
Repubblica Centrafricana / Central African Republic	S220/380	220 V	50 Hz	C, E
Repubblica Dominicana / Dominican Republic	D110/220	110 V	60 Hz	A, B
Réunion	S220/380	220 V	50 Hz	E
Romania	S230/400	230 V	50 Hz	C, F
Russia	S220/380	220 V	50 Hz	C, F
Ruanda / Rwanda	S230/400	230 V	50 Hz	C, J
Saint Kitts e Nevis / St. Kitts and Nevis	S230/400	230 V	60 Hz	D, G
Saint Vincent e Grenadine / St. Vincent and the Grenadines	S230/400	230 V	50 Hz	A, C, E, G, I, K
Samoa	S230/400	230 V	50 Hz	I
Samoa Americane / American Samoa	D120/240 D240/480	120 V	60 Hz	A, B, F, I
San Marino / Republic of San Marino	S230/400	230 V	50 Hz	L
Santa Lucia / St. Lucia	S240/415	240 V	50 Hz	G
Senegal	S127/220	220 V	50 Hz	C, D, E, K
Serbia	S220/380	220 V	50 Hz	C, F
Seychelles	T240	240 V	50 Hz	G
Sierra Leone	S230/400	230 V	50 Hz	D, G
Singapore	S230/400	230 V	50 Hz	G
Siria / Syria	S220/380	220 V	50 Hz	C, E, L
Slovacchia / Slovakia	S230/400	230 V	50 Hz	E
Slovenia	S230/400	230 V	50 Hz	C, F
Somalia	D220/440 S220/380 D110/220	220 V	50 Hz	C
Spagna / Spain	S230/400 S127/220	230 V	50 Hz	C, F
Sri Lanka	S230/400	230 V	50 Hz	D, M
Stati Uniti / United States	S120/208 D120/240 T460	120 V	60 Hz	A, B
Sudafrica / South Africa	S220/380 S230/400	220/230 V	50 Hz	M, J (IEC 60906)
Sudan	S230/400	230 V	50 Hz	C, D
Suriname	S127/220	127 V	60 Hz	C, F
Svezia / Sweden	S230/400	230 V	50 Hz	C, F
Svizzera / Switzerland	S230/400	230 V	50 Hz	C, J
Swaziland	S230/400	230 V	50 Hz	M
Tagikistan / Tajikistan	S220/380	220 V	50 Hz	C, I
Tahiti / French Polynesia	S127/220	127/220 V	60 Hz	A, B, E
Taiwan	D110/220	110 V	60 Hz	A, B
Tanzania	S230/400	230 V	50 Hz	D, G
Thailandia / Thailand	S220/380	220 V	50 Hz	A, B, C, H
Timor Est / Timor-Leste (East Timor)		220 V	50 Hz	C, E, F, I
Togo	S220/380 D127/220	220 V	50 Hz	C
Tonga	S240/415	240 V	50 Hz	I
Trinidad e Tobago / Trinidad & Tobago	D115/230 S230/400	115 V	60 Hz	A, B
Tunisia	S230/400 S127/220	230 V	50 Hz	C, E
Turchia / Turkey	S230/400	230 V	50 Hz	C, F
Turkmenistan	S220/380	220 V	50 Hz	B, F
Ucraina / Ukraine	S220/380	220 V	50 Hz	C, F
Uganda	S240/415	240 V	50 Hz	G
Ungheria / Hungary	S230/400	230 V	50 Hz	C, F
Uruguay		220 V	50 Hz	C, F, I, L
Uzbekistan	S220/380	220 V	50 Hz	C, I
Venezuela	S120/240	120 V	60 Hz	A, B
Vietnam	S220/380 S127/220	127/220 V	50 Hz	A, C, G
Yemen	S230/400	230 V	50 Hz	A, D, G
Zambia	S230/400	230 V	50 Hz	C, D, G
Zimbabwe	S220/380	220 V	50 Hz	D, G

specifiche tecniche prodotti

products technical specifications

versatek

modulo multifunzione di cablaggi elettrici e di rete • power/data module

Sistema di predisposizione dati
Il sistema di predisposizione dati nasce per risolvere i problemi, relativi ai cavi di connessione, nel settore IT. Grazie all'invenzione di un sistema a circuito chiuso è possibile l'utilizzo dei cavi dei maggiori brand di settore senza il pericolo di intaccare la certificazione dei prodotti ASA.
Infatti un separatore a 'L' metallico isola la multi presa cablata dalla parte, già predisposta con coperchio e fori, in cui verranno alloggiati i cavi jack keystone.
Un sistema studiato per mantenere la certificazione del prodotto e risolvere, allo stesso tempo, le problematiche d'interferenza (EMC) relative ai cavi di connessione.

Self data cabling system
This system is designed to consolidate the cables and connectors in a single installation.
Thanks to its smart shape, the customer is able to use their own cable and connectors (cat 5-6-6a-7) on the versatek.
In fact, there is a metal splitter that doesn't allow the customer to get access to the cabled elements inside the pod. In this way the customer can simply connect its keystone jack to the data support and start using the versatek without losing the product certification.
This system was designed to speed up the installation time and to give the maximum flexibility on the data brand chosen by the customer.

1

L'inserimento dei cavi jack keystone è di facile realizzazione grazie al coperchio integrato già predisposto con i fori d'accesso.

The keystone jack installation is simple thanks to the integrated insert already prepared with access holes.

2

Dopo aver estratto il coperchio basta inserire i cavi di connessione.

After removing the cover just simply place the data cables.

3

Richiudere il coperchio e fermarlo attraverso due viti.

Seal the insert and fix it with two screws.

4

E il sistema è pronto per l'utilizzo finale.

The system is ready to use.

Le clip consentono di fissare i sistemi multipresa a supporti tubolari - come le gambe dei tavoli - tramite fascette, o direttamente al pannello per mezzo di una vite.

The clips allow you to fix the power strip on tube - such as table legs - using strapseals, or directly on the panel through screws.

RISPARMIO ENERGETICO
-60 €/anno
A POSTAZIONE

Sistema Master-Slave

Sistema Master-Slave / Master&Slave system
i moduli hanno una predisposizione con sistema master-slave che permette l'interruzione automatica della corrente alle prese slave collegate alla principale-master.
Questo sistema, identifi cato con il colore azzurro per le prese master e verde per quelle slave, consente un risparmio annuo di circa 60 euro a postazione.
utile per stazioni di lavoro o computer con sistemi collegati, come stampanti e fax; una volta spento il computer, collegato a una presa master, tutti gli altri dispositivi, in slave, verranno automaticamente spenti. L'accensione si avvale dello stesso procedimento, per cui i sistemi slave si attiveranno attraverso il master.

Master&Slave system

This system allows the automatic switch off, of the power slave line. After turning off the main device on master line, highlighted by the blue frames, the circuit automatically shuts down all devices powered by the slave line.
For example: switching off the CPU (connected to the Master), sequentially all secondary devices (connected to the slave line) switch off.
on the other hand, switching on the cpu, all other devices will be powered again.
The master-slave system, is identifi ed with the a blue frame for the master sockets and a green frame for the slave one.
This system allows an average annual energy savings estimated at 60 euro per workstation.

La presa master è collegata al case del computer.
The master socket is connected to the CPU.

Le prese slave supportano i sistemi collegati come stampanti, scanner, schermi PC.
The slave sockets are connected to devices like printers, scanners and screens.

La presa "always on", di colore nero, è pensata per quei sistemi che necessitano di restare sempre collegati, come ad esempio telefono, fax, reti.
The socket "always on", black, is designed for systems that need to stay constantly, on, such as phone, fax or networks.

versatek

modulo multifunzione di cablaggi elettrici e di rete • power/data module

PRESA I SOCKET	UNEL	F (SCHUKO)	E	G	
A	3 FRUTTI POWER 3 POWER SOCKETS				L = 232 mm
CODICE I CODE	060.00U.00001	060.00F.00001	060.00E.00001	060.00G.00001	
DIM. L x H x W (mm)	14 x 14 x 35 mm				
B	3 FRUTTI POWER + 2 RJ45/11 CAT.6 3 POWER SOCKETS + 2 RJ45/11 CAT.6				L = 232 mm
CODICE I CODE	060.00U.00002	060.00F.00002	060.00E.00002	060.00G.00002	
DIM. L x H x W (mm)	14 x 14 x 35 mm				
C	MASTER/SLAVE 5 FRUTTI A RISPARMIO ENERGETICO MASTER/SLAVE 5 SOCKETS - ENERGY SAVING SYSTEM				L = 424 mm
CODICE I CODE	060.00U.00003	060.00F.00003	060.00E.00003	060.00G.00003	
DIM. L x H x W (mm)	14 x 14 x 57 mm				
D	4 FRUTTI POWER+1USB 5V+1USB(DATI)+2RJ45/11+1ON/OFF+1TV/SAT+1HDMI 4 POWER SOCKETS+1USB 5V+1USB(DATA)+2RJ45/11+1ON/OFF+1TV/SAT+1HDMI				L = 424 mm
CODICE I CODE	060.00U.00004	060.00F.00004	060.00E.00004	060.00G.00004	
DIM. L x H x W (mm)	14 x 14 x 57 mm				

CAVI INCLUSI / ESCLUSI I CABLES INCLUDED / NOT INCLUDED

MATERIALI I ROW MATERIALS: Profilo in alluminio I Aluminum profile

SPESSORE I THICKNESS: 1.5 mm

DIMENSIONI
DIMENSIONS

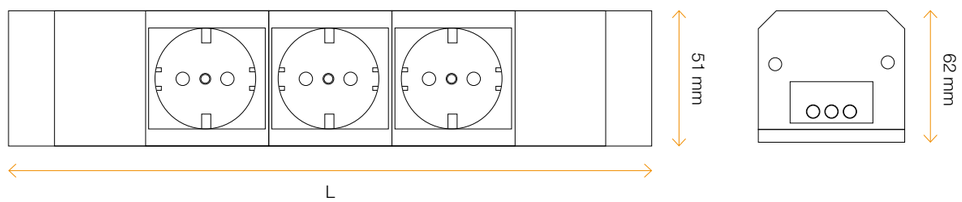

versaturn 3.0

modulo multifunzione di cablaggi elettrici e di rete • power/data module

Vetro bianco lucido | White glossy glass

Vetro nero lucido | Black glossy glass

Acciaio inox spazzolato | Brushed stainless steel

Pulsante | Touch

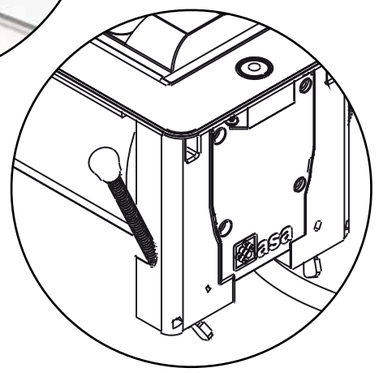

Spina piatta | Flat plug

versaturn 3.0

modulo cablato integrato a scomparsa girevole • built-in power retractable swiveling system

PRESA | SOCKET		UNEL	F (SCHUKO)	E	G	
A		3 FRUTTI POWER + 1 USB 2 PORT 5V (ricarica) 3 POWER SOCKETS + 1 USB 2 PORT 5V (charger)				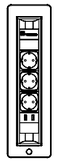
CODICE CODE	vetro bianco white glass	060.24U.00001	060.24F.00001	060.24E.00001	060.24G.00001	
	vetro nero black glass	060.24U.00002	060.24F.00002	060.24E.00002	060.24G.00002	
	acciaio spazzolato stainless steel	060.24U.00003	060.24F.00003	060.24E.00003	060.24G.00003	
B		2 FRUTTI POWER + 1 USB 2 PORT 5V (Ricarica)+ 2 RJ45 CAT 6 2 POWER SOCKETS + 1 USB 2 PORT 5V (charger)+ 2RJ45 CAT6				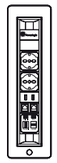
CODICE CODE	vetro bianco white glass	060.24U.00004	060.24F.00004	060.24E.00004	060.24G.00004	
	vetro nero black glass	060.24U.00005	060.24F.00005	060.24E.00005	060.24G.00005	
	acciaio spazzolato stainless steel	060.24U.00006	060.24F.00006	060.24E.00006	060.24G.00006	
C		4 FRUTTI POWER 4 POWER SOCKETS				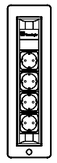
CODICE CODE	vetro bianco white glass	060.24U.00007	060.24F.00007	060.24E.00007	060.24G.00007	
	vetro nero black glass	060.24U.00008	060.24F.00008	060.24E.00008	060.24G.00008	
	acciaio spazzolato stainless steel	060.24U.00009	060.24F.00009	060.24E.00009	060.24G.00009	
D		2 FRUTTI POWER + 1 USB 5V (Ricarica) + 2 RJ45 CAT 6+1HDMI+1USB STANDARD 2 POWER SOCKETS + 1 USB 5V (charger) + 2RJ45 CAT6+1HDMI+1USB STANDARD				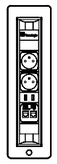
CODICE CODE	vetro bianco white glass	060.24U.00010	060.24F.00010	060.24E.00010	060.24G.00010	
	vetro nero black glass	060.24U.00011	060.24F.00011	060.24E.00011	060.24G.00011	
	acciaio spazzolato stainless steel	060.24U.00012	060.24F.00012	060.24E.00012	060.24G.00012	
DIM. L x H x W (mm)		20 x 15 x 56 cm				
CAVI INCLUSI / ESCLUSI | CABLES INCLUDED / NOT INCLUDED						✓ ✗
MATERIALI | ROW MATERIALS		Alluminio | Aluminum - Acciao | Steel - Vetro temperato | Tempered glass - Tecnopolimero | Polymer				

DIMENSIONI
DIMENSIONS

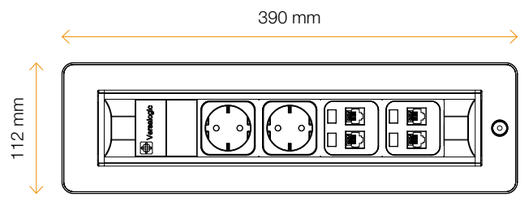

PIANO DI TAGLIO
CUT OUT DRAWING

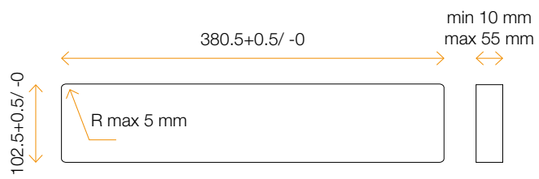

versalink

modulo cablato integrato a scomparsa • deluxe built-in module

PRESA I SOCKET		F (SCHUKO)	E	G
A		1 FRUTTO POWER + 1 RJ45/11+1 JACK AUDIO + 1 USB 5V + 1 HDMI 1 POWER SOCKET + 1 RJ45/11+1 JACK AUDIO + 1USB 5V + 1HDMI		
CODICE CODE	alluminio spazzolato brushed alluminum	060.07F.00001	060.07E.00001	060.07G.00001
	nero spazzolato brushed black	060.07F.00002	060.07E.00002	060.07G.00002
DIM. L x H x W (mm)		24 x 17 x 16,5 cm		
B		2 FRUTTI POWER + 2 RJ45/11 + 1USB 5V + 1HDMI 2 POWER SOCKETS + 2 RJ45/11+1USB 5V + 1HDMI		
CODICE CODE	alluminio spazzolato brushed alluminum	060.07F.00003	060.07E.00003	060.07G.00003
	nero spazzolato brushed black	060.07F.00004	060.07E.00004	060.07G.00004
DIM. L x H x W (mm)		25 x 19 x 16,5 cm		

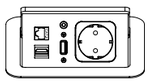

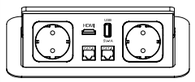

CAVI ESCLUSI I CABLES NOT INCLUDED

MATERIALI I ROW MATERIALS: Alluminio spazzolato I Bruched aluminum - Lamiera verniciata I Powder coated steel

DIMENSIONI
DIMENSIONS

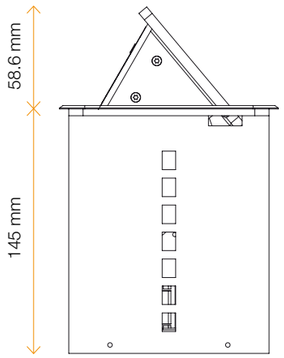

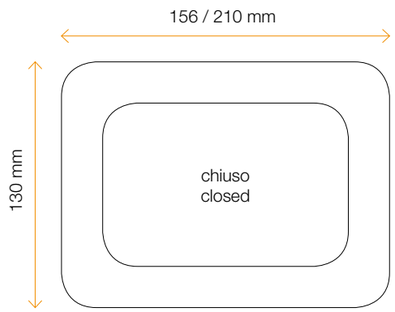

PIANO DI TAGLIO CUT
OUT DRAWING

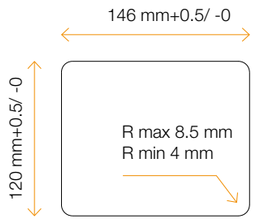

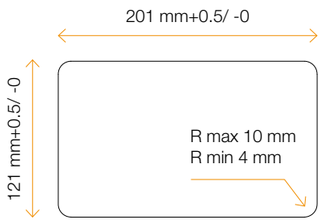

versanet

modulo cablato da incasso • built-in power module

PRESA I SOCKET		UNEL	F (SCHUKO)	E	G	
A		3 PRESE 3 SOCKETS				L = 288 mm
CODICE CODE	acciaio spazzolato brushed steel	06031U.00001	06031F.00001	06031E.00001	06031G.00001	
	bianco ral 9010 opaco white ral 9010 matt	06031U.00002	06031F.00002	06031E.00002	06031G.00002	
	nero ral 9004 opaco black 9004 matt	06031U.00003	06031F.00003	06031E.00003	06031G.00003	
B		3 PRESE + 2 RJ45 CAT6 ftp 3 SOCKETS + 2 RJ45 CAT6 ftp				L = 288 mm
CODICE CODE	acciaio spazzolato brushed steel	06031U.00004	060.31F.00004	060.31E.00004	060.31G.00004	
	bianco ral 9010 opaco white ral 9010 matt	06031U.00005	060.31F.00005	060.31E.00005	060.31G.00005	
	nero ral 9004 opaco black 9004 matt	06031U.00006	060.31F.00006	060.31E.00006	060.31G.00006	
C		2 PRESE + 1USB 5V (2PORT) + 2 RJ45 CAT6 FTP 2 SOCKETS + 1USB 5V (2PORT) + 2RJ45 CAT 6 FTP				L = 288 mm
CODICE CODE	acciaio spazzolato brushed steel	060.31U.00007	06031F.00004	06031E.00004	06031G.00004	
	bianco ral 9010 opaco white ral 9010 matt	060.31U.00008	06031F.00005	06031E.00005	06031G.00005	
	nero ral 9004 opaco black 9004 matt	060.31U.00009	06031F.00006	06031E.00006	06031G.00006	
D		4 PRESE 4 SOCKETS				L = 331 mm
CODICE CODE	acciaio spazzolato brushed steel	06031U.00010	06031F.00010	06031E.00010	06031G.00010	
	bianco ral 9010 opaco white ral 9010 matt	06031U.00011	06031F.00011	06031E.00011	06031G.00011	
	nero ral 9004 opaco black 9004 matt	06031U.00012	06031F.00012	06031E.00012	06031G.00012	
F		4 PRESE + 2 RJ45 CAT6 ftp 4 SOCKETS + 2 RJ45 CAT6 ftp				L = 331 mm
CODICE CODE	acciaio spazzolato brushed steel	06031U.00013	06031F.00013	06031E.00013	06031G.00013	
	bianco ral 9010 opaco white ral 9010 matt	06031U.00014	06031F.00014	06031E.00014	06031G.00014	
	nero ral 9004 opaco black 9004 matt	06031U.00015	06031F.00015	06031E.00015	06031G.00015	

CAVI INCLUSI / ESCLUSI I CABLES INCLUDED / NOT INCLUDED

MATERIALI I ROW MATERIALS: Acciao spazzolato I Brushed stainless steel - Lamiera verniciata I Powder coated steel

DIMENSIONI
DIMENSIONS

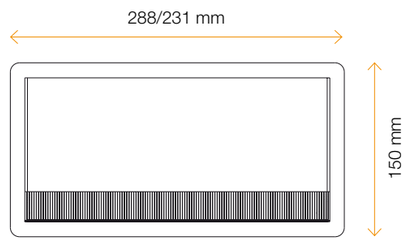

PIANO DI TAGLIO
CUT OUT DRAWING

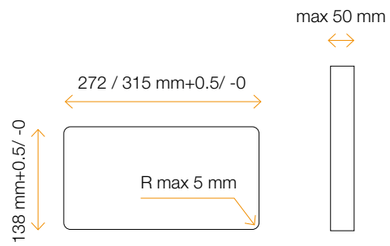

versanet 2.0

modulo cablato da incasso • built-in power module

PRESA I SOCKET		UNEL	F (SCHUKO)	E	G	
A		3 PRESE 3 SOCKETS				
CODICE CODE	acciaio spazzolato brushed steel	06034U00001	06034F00001	06034E00001	06034G00001	
	bianco ral 9010 opaco white ral 9010 matt	06034U00002	06034F00002	06034E00002	06034G00002	
	nero ral 9004 opaco black 9004 matt	06034U00003	06034F00003	06034E00003	06034G00003	
B		3 PRESE + 2 RJ45 CAT6 ftp 3 SOCKETS + 2 RJ45 CAT6 ftp				
CODICE CODE	acciaio spazzolato brushed steel	06034U00004	06034F00004	06034E00004	06034G00004	
	bianco ral 9010 opaco white ral 9010 matt	06034U00005	06034F00005	06034E00005	06034G00005	
	nero ral 9004 opaco black 9004 matt	06034U00006	06034F00006	06034E00006	06034G00006	
C		2 PRESE + 1USB 5V (2PORT) + 2 RJ45 CAT6 FTP 2 SOCKETS + 1USB 5V (2PORT) + 2RJ45 CAT 6 FTP				
CODICE CODE	acciaio spazzolato brushed steel	06034U00007	06034F00007	06034E00007	06034G00007	
	bianco ral 9010 opaco white ral 9010 matt	06034U00008	06034F00008	06034E00008	06034G00008	
	nero ral 9004 opaco black 9004 matt	06034U00009	06034F00009	06034E00009	06034G00009	
DIM. L x H x W (mm)		20 x 15 x 56 cm				
CAVI INCLUSI / ESCLUSI I CABLES INCLUDED / NOT INCLUDED						
MATERIALI I ROW MATERIALS		Alluminio spazzolato I Bruched aluminum - Lamiera verniciata I Powder coated steel				

DIMENSIONI
DIMENSIONS

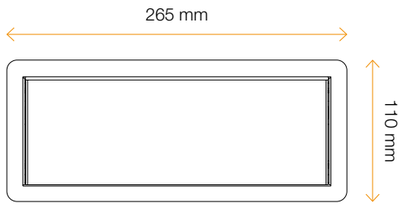

PIANO DI TAGLIO
CUT OUT DRAWING

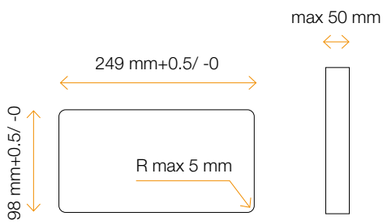

versaflap

modulo a scomparsa • deluxe built-in module

Versaflap e Versaflap dual
I moduli a scomparsa sono la soluzione ideale per le postazioni di lavoro. L'alta possibilità di personalizzazione è una delle caratteristiche che li contraddistingue.
Versaflap e Versaflap dual offrono numerosi vantaggi sia dal punto di vista dell'installazione che di quello operativo. Nel primo caso la semplicità di installazione, attraverso due viti, e il sistema integrato - che comprende la vasca, i supporti, le prese e l'access plate - consentono una netta riduzione dei tempi di installazione, e quindi un notevole risparmio economico.

Modules and Versaflap dual retractable Versaflap
The built in modules are the ideal solution for workstations. flexible customization is one of the characteristics that distinguishes.
Versaflap and Vesafl ap dual offer many advantages in terms of use and installation. in the fi rst case, the simplicity of installation, through two screws, and the built in module- which includes underneath runner, supports, sockets strips and the access plate - allowing a net reduction of installation time, resulting in a signifi cant cost savings.

1

L'installazione di Versaflap è rapida grazie alla compattezza del modulo che integra vasca, supporti, prese e access plate in un unico blocco.

The Versaflap installation is quick, thanks to the compactness of the module and integrates cable run, supports, access plate and the power unit in a single module.

2

Risulta inoltre semplice grazie alle due viti di ancoraggio.

It is also simple thanks to the two fixing srews.

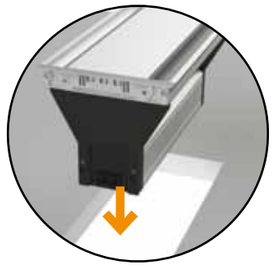

3

Il modulo Versafl ap dual si avvale del medesimo sistema di installazione.

The Versaflap dual module uses the same versaflap's system installation.

4

Le due viti consentono di montare i moduli con costi ridotti.

The two screws used for mounting provides an economical installation.

La doppia possibilità di accesso alle prese, superiore e inferiore, consente la massima libertà sui piani di lavoro.

The double power access, from the top and underneath the tabletop, allow the greatest freedom on work surfaces.

Dal punto di vista operativo i Versaflap presentano la possibilità di elettrifi cazione a cascata insieme alla doppia possibilità di attacco prese, superiore e inferiore, che consente di avere piani lavoro liberi da eccessivi ingombri grazie anche alle prese a filo. Nella versione dual si ha, inoltre, una doppia possibilità di apertura dell'access plate, sia sul lato destro che su quello sinistro, che consente la massima flessibilità e condivisione sulle scrivanie.

Versaflap has the possibility to daisy chain along with the ability to plug from both sides of the tabletop, allowing you to work on a surfaces free from any other devices.
In the dual version there is also the possibility of dual opening, which enables maximum flexibility and power sharing to the workstation.

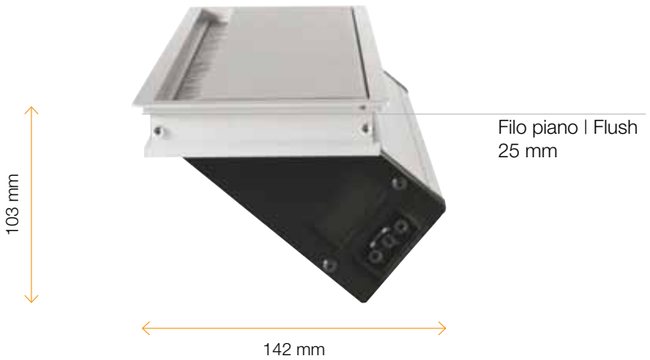

Resistente all'acqua | Resistant to the water

Nel caso in cui l'acqua filtri attraverso le spazzole non raggiunge le prese.

In the case of water, it's itered through the brushes without reaching the plugs.

versaflap

modulo a scomparsa • built-in module

PRESA | SOCKET		UNEL	F (SCHUKO)	E	G	
A		2 FRUTTI POWER + 2 RJ45 2 POWER SOCKETS + 2 RJ45				L = 240 mm
CODICE CODE	alluminio anodizzato anodized aluminum	060.11U.00001	060.11F.00001	060.11E.00001	060.11G.00001	
	bianco 9010 white 9010	060.11U.00002	060.11F.00002	060.11E.00002	060.11G.00002	
DIM. L x H x W (mm)		14 x 14 x 35 cm				
B		3 FRUTTI POWER 3 POWER SOCKETS				L = 240 mm
CODICE CODE	alluminio anodizzato anodized aluminum	060.11U.00003	060.11F.00003	060.11E.00003	060.11G.00003	
	bianco 9010 white 9010	060.11U.00004	060.11F.00004	060.11E.00004	060.11G.00004	
DIM. L x H x W (mm)		14 x 14 x 35 cm				
C		3 FRUTTI POWER + 2 RJ45 3 POWER SOCKETS + 2 RJ45				L = 240 mm
CODICE CODE	alluminio anodizzato anodized aluminum	060.11U.00005	060.11F.00005	060.11E.00005	060.11G.00005	
	bianco 9010 white 9010	060.11U.00006	060.11F.00006	060.11E.00006	060.11G.00006	
DIM. L x H x W (mm)		14 x 14 x 35 cm				
D		2 FRUTTI POWER + 2 RJ45 + 1USB 5V (ricarica) 2 POWER SOCKETS +2 RJ45 + 1USB 5V (battery recharge)				L = 240 mm
CODICE CODE	alluminio anodizzato anodized aluminum	060.11U.00007	060.11F.00007	060.11E.00007	060.11G.00007	
	bianco 9010 white 9010	060.11U.00008	060.11F.00008	060.11E.00008	060.11G.00008	
DIM. L x H x W (mm)		14 x 14 x 35 cm				
E		4 FRUTTI POWER 4 POWER SOCKETS				L = 320 mm
CODICE CODE	alluminio anodizzato anodized aluminum	060.11U.00009	060.11F.00009	060.11E.00009	060.11G.00009	
	bianco 9010 white 9010	060.11U.00010	060.11F.00010	060.11E.00010	060.11G.00010	
DIM. L x H x W (mm)		14 x 14 x 35 cm				

PRESA I SOCKET		UNEL	F (SCHUKO)	E	G	
F		4 FRUTTI POWER + 2 RJ45 4 POWER SOCKETS +2 RJ45				L = 320 mm
CODICE CODE	alluminio anodizzato anodized aluminum	060.11U.00011	060.11F.00011	060.11E.00011	060.11G.00011	
	bianco 9010 white 9010	060.11U.00012	060.11F.00012	060.11E.00012	060.11G.00012	
DIM. L x H x W (mm)		14 x 14 x 35 cm				
G		3 FRUTTI POWER + 2 USB 5V (ricarica) 3 POWER SOCKETS + 2 USB 5V (battery recharge)				L = 320 mm
CODICE CODE	alluminio anodizzato anodized aluminum	060.11U.00013	060.11F.00013	060.11E.00013	060.11G.00013	
	bianco 9010 white 9010	060.11U.00014	060.11F.00014	060.11E.00014	060.11G.00014	
DIM. L x H x W (mm)		14 x 14 x 35 cm				

CAVI INCLUSI / ESCLUSI I CABLES INCLUDED / NOT INCLUDED

DIMENSIONI
DIMENSIONS

Dimensioni | Dimensions (mm)				
H	A	B	C	D
5 <-> 25	240	120	231	112
5 <-> 25	320	120	3111	12
5 <-> 25	450	120	441	112
25.1 <-> 30	240	120	231	114
25.1 <-> 30	320	120	3111	14
25.1 <-> 30	450	120	441	114

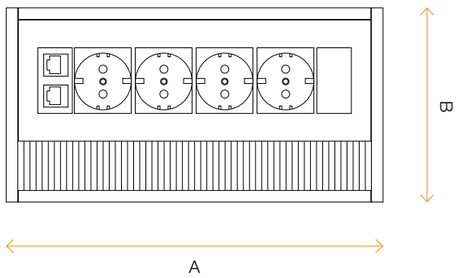

PIANO DI TAGLIO
CUT OUT DRAWING

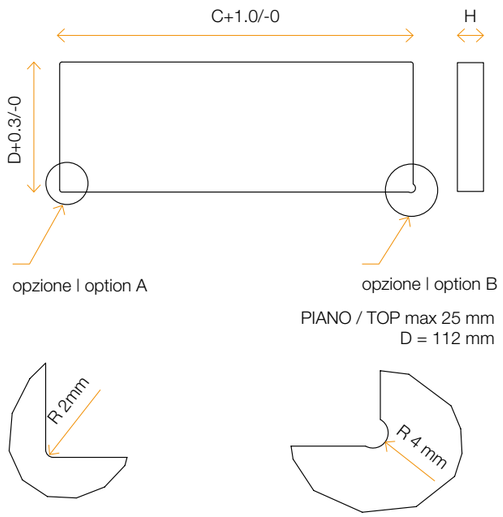

versaflap dual

modulo a scomparsa • built-in module

PRESA I SOCKET		UNEL	F (SCHUKO)	E	G	
A		2 FRUTTI POWER + 2 RJ45 CAT.6 2 POWER SOCKETS + 2 RJ45 CAT.6				L = 273 / 316 mm
CODICE I CODE		060.12U.00001	060.12F.00001	060.12E.00001	060.12G.00001	
DIM. L x H x W (mm)		14 x 14 x 35 cm				
B		3 FRUTTI POWER 3 POWER SOCKETS				L = 273 / 316 mm
CODICE I CODE		060.12U.00002	060.12F.00002	060.12E.00002	060.12G.00002	
DIM. L x H x W (mm)		14 x 14 x 35 cm				
C		3 FRUTTI POWER + 2 RJ45 CAT.6 3 POWER SOCKETS + 2 RJ45 CAT.6				L = 273 / 316 mm
CODICE I CODE		060.12U.00003	060.12F.00003	060.12E.00003	060.12G.00003	
DIM. L x H x W (mm)		14 x 14 x 35 cm				
D		2 FRUTTI POWER + 2 RJ45 CAT.6 + 1 USB-5V (ricarica) 2 POWER SOCKETS + 2 RJ45 CAT.6 + 1 USB-5V (battery recharge)				L = 273 / 316 mm
CODICE I CODE		060.12U.00004	060.12F.00004	060.12E.00004	060.12G.00004	
DIM. L x H x W (mm)		14 x 14 x 35 cm				
E		4 FRUTTI POWER 4 POWER SOCKETS				L = 273 / 316 mm
CODICE I CODE		060.12U.00005	060.12F.00005	060.12E.00005	060.12G.00005	
DIM. L x H x W (mm)		14 x 14 x 35 cm				

F	4 FRUTTI POWER + 2 RJ45 CAT.6 4 POWER SOCKETS + 2 RJ45 CAT.6			
CODICE I CODE	060.12U.00006	060.12F.00006	060.12E.00006	060.12G.00006
DIM. L x H x W (mm)	14 x 14 x 35 cm			

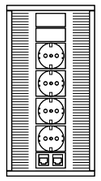

L = 320 mm

G	3 FRUTTI POWER + 2 USB-5V (ricarica) 3 POWER SOCKETS + 2 USB-5V (battery recharge)			
CODICE I CODE	060.12U.00007	060.12F.00007	060.12E.00007	060.12G.00007
DIM. L x H x W (mm)	14 x 14 x 35 cm			

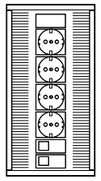

L = 320 mm

CAVI INCLUSI / ESCLUSI I CABLES INCLUDED / NOT INCLUDED

DIMENSIONI
DIMENSIONS

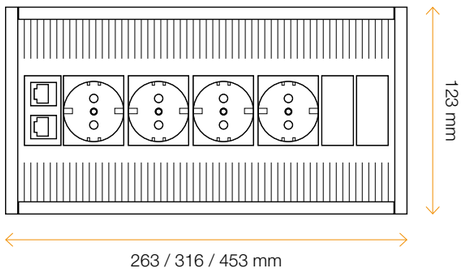

PIANO DI TAGLIO
CUT OUT DRAWING

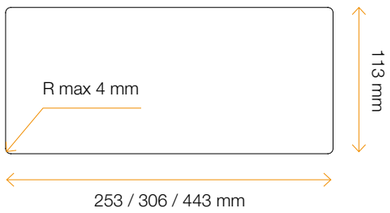

versahit

modulo cablato a scomparsa con prese indipendenti • concealed module with independent sockets

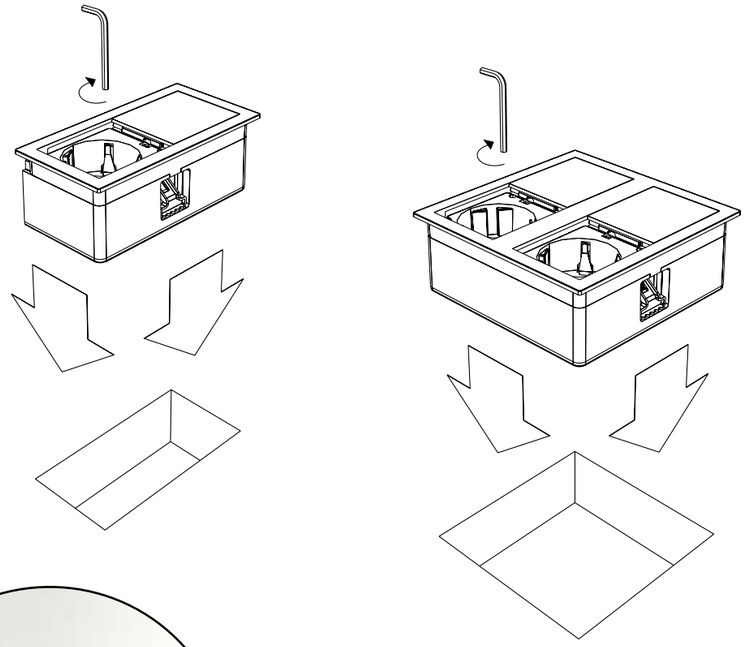

IP54

Resistente all'acqua a coperchi chiusi
Water prof with closed buttons

versahit mono

modulo cablato a scomparsa con prese indipendenti • concealed module with independent sockets

PRESA I SOCKET		F (SCHUKO)	E	G
A		1 FRUTTI POWER 1 POWER SOCKET		
CODICE CODE	alluminio anodizzato anodized aluminum	060.25F.00001	060.25E.00001	060.25G.00001
	nichel satinato nickel	060.25F.00002	060.25E.00002	060.25G.00002
	oro gold	060.25F.00003	060.25E.00003	060.25G.00003
	bronzo bronze	060.25F.00004	060.25E.00004	060.25G.00004
	peltro pewter	060.25F.00005	060.25E.00005	060.25G.00005
	bianco opaco ral9003 matt white 9003	060.25F.00006	060.25E.00006	060.25G.00006
	bianco opaco ral9010 matt white 9010	060.25F.00007	060.25E.00007	060.25G.00007
	nero satinato matt black	060.25F.00008	060.25E.00008	060.25G.00008

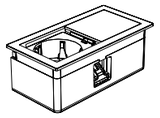

PRESA I SOCKET		USB 5V
B		2 USB 5v (ricarica) 2 USB (charger)
CODICE CODE	alluminio anodizzato anodized aluminum	060.25Y.00001
	nichel satinato nickel	060.25Y.00002
	oro gold	060.25Y.00003
	bronzo bronze	060.25Y.00004
	peltro pewter	060.25Y.00005
	bianco opaco ral9003 matt white 9003	060.25Y.00006
	bianco opaco ral9010 matt white 9010	060.25Y.00007
	nero satinato matt black	060.25Y.00008

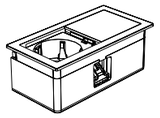

DIM. L x H x W (mm)	48 x 28 x 41 cm
CAVI INCLUSI / ESCLUSI I CABLES INCLUDED / NOT INCLUDED	✓ ✗
MATERIALI I ROW MATERIALS	Zama I Zinc alloy - Tecnopolimero I Technopolymer

DIMENSIONI
DIMENSIONS

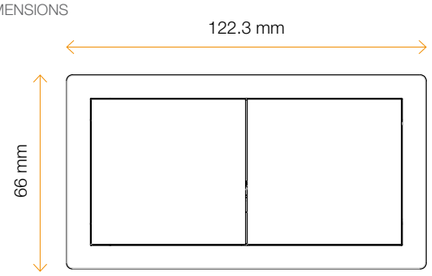

PIANO DI TAGLIO
CUT OUT DRAWING

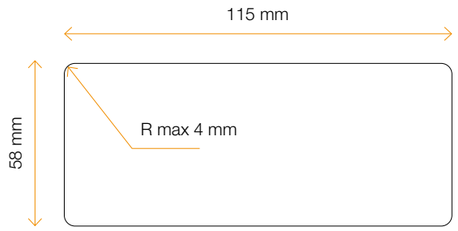

versahit dual

modulo cablato a scomparsa con prese indipendenti • concealed module with independent sockets

PRESA I SOCKET		F (SCHUKO)	E
A		2 FRUTTI POWER 2 POWER SOCKETS	
CODICE CODE	alluminio anodizzato anodized aluminum	060.15F.00001	060.15E.00001
	nichel satinato nickel	060.15F.00002	060.15E.00002
	bianco opaco ral9010 matt white 9010	060.15F.00006	060.15E.00006
	bianco opaco ral9003 matt white 9003	060.15F.00008	060.15E.00008
	nero satinato matt black	060.15F.00007	060.15E.00007
	peltro pewter	060.15F.00005	060.15E.00005
	bronzo bronze	060.15F.00004	060.15E.00004
	oro gold	060.15F.00003	060.15E.00003

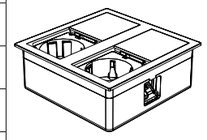

A		2 FRUTTI POWER 2 POWER SOCKETS	
CODICE CODE	alluminio anodizzato anodized aluminum	060.15F.00001	060.15E.00001
	nichel satinato nickel	060.15F.00002	060.15E.00002
	bianco opaco ral9010 matt white 9010	060.15F.00006	060.15E.00006
	bianco opaco ral9003 matt white 9003	060.15F.00008	060.15E.00008
	nero satinato matt black	060.15F.00007	060.15E.00007
	peltro pewter	060.15F.00005	060.15E.00005
	bronzo bronze	060.15F.00004	060.15E.00004
	oro gold	060.15F.00003	060.15E.00003
DIM. L x H x W (mm)		14 x 14 x 35 cm	

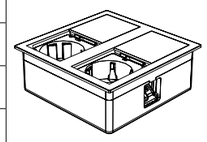

CAVI INCLUSI / ESCLUSI I CABLES INCLUDED / NOT INCLUDED	✓ ✗

DIMENSIONI
DIMENSIONS

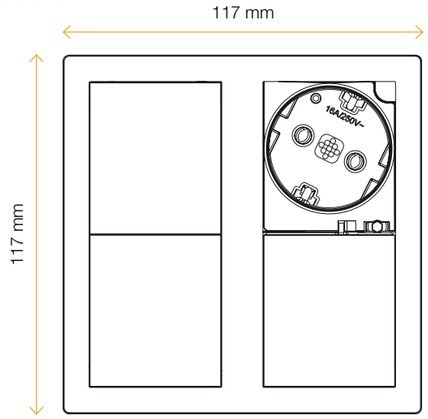

PIANO DI TAGLIO
CUT OUT DRAWING

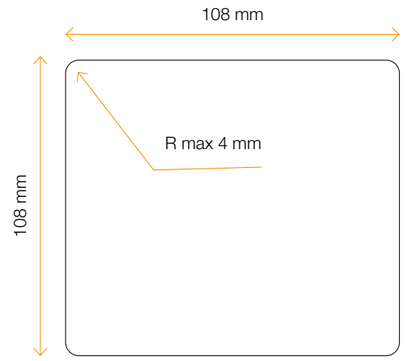

versadot

modulo di elettrificazione per piani • power module for cheapboards

versadot
modulo di elettrificazione per piani • power module for cheapboards

PRESA I SOCKET			E	F	G	USB
CODICE CODE	GHIERA I RING cromato polish chrome	acciaio inox spazzolato brushed stainless steel	06030E00001	06030F00001	06030G00001	06030Y00001
		vetro bianco white glass	06030E00002	06030F00002	06030G00002	06030Y00002
		vetro nero black glass	06030E00003	06030F00003	06030G00003	06030Y00003
DIM. L x H x W (mm)			20 x 14.5 x 15 cm			
CAVI INCLUSI / ESCLUSI I CABLES INCLUDED / NOT INCLUDED			✓	✗		
MATERIALI I ROW MATERIALS			Zama I Zinc alloy - Tecnopolimero I Technopolymer			

DIMENSIONI
DIMENSIONS

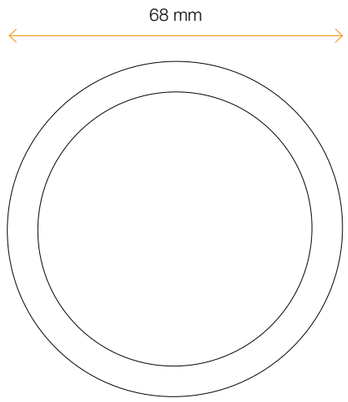

PIANO DI TAGLIO
CUT OUT DRAWING

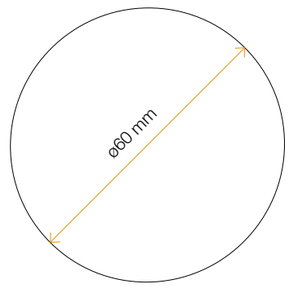

versapad

modulo cablato a scomparsa con coperchio scorrevole • powerdock with sliding cover

PRESA I SOCKET		UNEL	F (SCHUKO)	E	G
A		2 FRUTTI POWER + 2 RJ45 2 POWER SOCKETS + 2 RJ45			
CODICE CODE	bianco white	060.08U.00001	060.08F.00001	060.08E.00001	060.08G.00001
	nero black	060.08U.00002	060.08F.00002	060.08E.00002	060.08G.00002
	acciaio spazzolato stainless steel	060.08U.00003	060.08F.00003	060.08E.00003	060.08G.00003
B		1 FRUTTO POWER + 1 RJ45 CAT.6 + 1 USB 5V (ricarica) 1 POWER SOCKET + 1 RJ45 CAT.6 + 1 USB 5V (battery recharge)			
CODICE CODE	bianco white	060.08U.00004	060.08F.00004	060.08E.00004	060.08G.00004
	nero black	060.08U.00005	060.08F.00005	060.08E.00005	060.08G.00005
	acciaio spazzolato stainless steel	060.08U.00006	060.08F.00006	060.08E.00006	060.08G.00006
C		1 FRUTTO POWER + 1 RJ45 CAT.6 + 1 USB 1 POWER SOCKET + 1 RJ45 CAT.6 + 1 USB			
CODICE CODE	bianco white	060.08U.00007	060.08F.00007	060.08E.00007	060.08G.00007
	nero black	060.08U.00008	060.08F.00008	060.08E.00008	060.08G.00008
	acciaio spazzolato stainless steel	060.08U.00009	060.08F.00009	060.08E.00009	060.08G.00009
D		1 FRUTTO POWER + 2 USB 5V (ricarica)+ placca fissa 1 POWER SOCKET + 2 USB 5V (battery recharge)+ fixed plate			
CODICE CODE	bianco white	060.08U.00010	060.08F.00010	060.08E.00010	060.08G.00010
	nero black	060.08U.00011	060.08F.00011	060.08E.00011	060.08G.00011
	acciaio spazzolato stainless steel	060.08U.00012	060.08F.00012	060.08E.00012	060.08G.00012
E		1 FRUTTO POWER + 1 RJ45 CAT.6 + 1 USB 5V (ricarica)+ placca fissa 1 POWER SOCKET + 1 RJ45 CAT.6 + 1 USB 5V (battery recharge)+ fixed plate			
CODICE CODE	bianco white	060.08U.00013	060.08F.00013	060.08E.00013	060.08G.00013
	nero black	060.08U.00014	060.08F.00014	060.08E.00014	060.08G.00014
	acciaio spazzolato stainless steel	060.08U.00015	060.08F.00015	060.08E.00015	060.08G.00015
F		1 FRUTTO POWER + 1 RJ45 CAT.6 + 1 USB 5V (ricarica)+ placca fissa 1 POWER SOCKET + 1 RJ45 CAT.6 + 1 USB 5V (battery recharge)+ fixed plate			
CODICE CODE	bianco white	060.08U.00016	060.08F.00016	060.08E.00016	060.08G.00016
	nero black	060.08U.00017	060.08F.00017	060.08E.00017	060.08G.00017
	acciaio spazzolato stainless steel	060.08U.00018	060.08F.00018	060.08E.00018	060.08G.00018

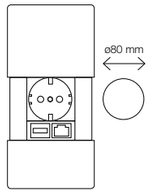

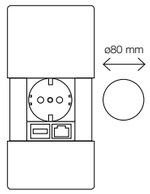

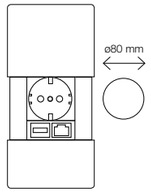

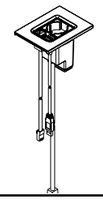

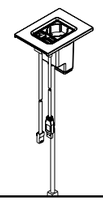

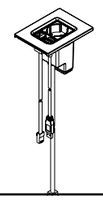

DIM. L x H x W (mm)	49 x 28 x 41 cm
CAVI INCLUSI / ESCLUSI I CABLES INCLUDED / NOT INCLUDED	✓ ✗
MATERIALI I ROW MATERIALS	Tecnopolimero I Technopolymer

DIMENSIONI
DIMENSIONS

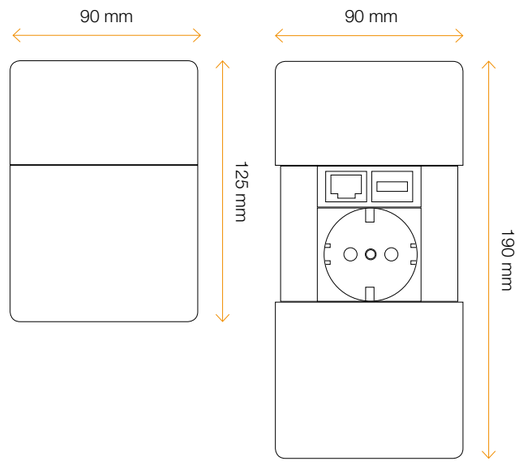

PIANO DI TAGLIO
CUT OUT DRAWING

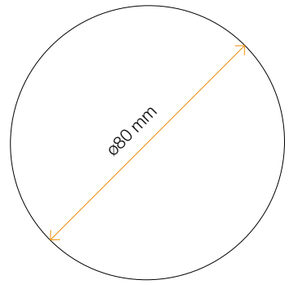

MONTAGGIO PIASTRA FISSA
FIXED PLATE ASSEMBLY

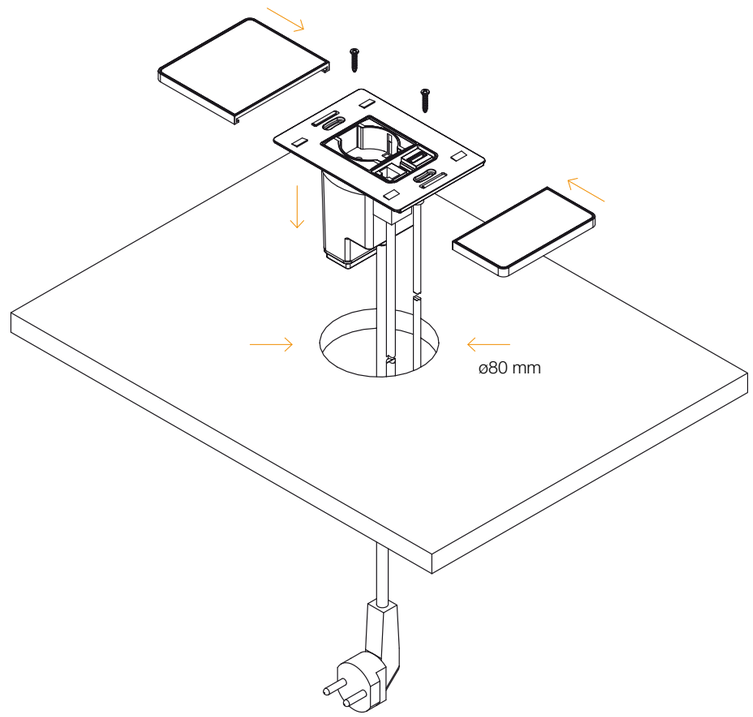

versapick

modulo di elettrificazione per piani • power module for cheapboards

TECNOPOLIMERO TECHNOPOLYMER		 TONDO I ROUND	 QUADRO I SQUARE	 RETTANGOLARE I RECTANGULAR	 STONDATO I ROUNDED
CODICE CODE	bianco opaco matt white	06029P00001	06029P00004	06029P00007	06029P00010
	alluminio aluminum	06029P00002	06029P00005	06029P00008	06029P00011
	nero opaco mat black	06029P00003	06029P00006	06029P00009	06029P00012
ZAMA ZAMAK		 TONDO I ROUND	 QUADRO I SQUARE	 RETTANGOLARE I RECTANGULAR	 STONDATO I ROUNDED
CODICE CODE	inox stainless steel	06029Z00001	06029Z00009	06029Z00017	06029Z00025
	nichel satinato nickel	06029Z00002	06029Z00010	06029Z00018	06029Z00026
	bianco opaco ral 9010 matt white 9010	06029Z00003	06029Z00011	06029Z00019	06029Z00027
	bianco opaco ral 9003 matt white 9003	06029Z00004	06029Z00012	06029Z00020	06029Z00028
	nero opaco matt black	06029Z00005	06029Z00013	06029Z00021	06029Z00029
	peltro pewter	06029Z00006	06029Z00014	06029Z00022	06029Z00030
	bronzo bronze	06029Z00007	06029Z00015	06029Z00023	06029Z00031
	oro satin gold satin	06029Z00008	06029Z00016	06029Z00024	06029Z00032
DIM. L x H x W (mm)		20 x 14.5 x 15 cm			
CAVI INCLUSI / ESCLUSI I CABLES INCLUDED / NOT INCLUDED		✓	✗		

DIMENSIONI
DIMENSIONS

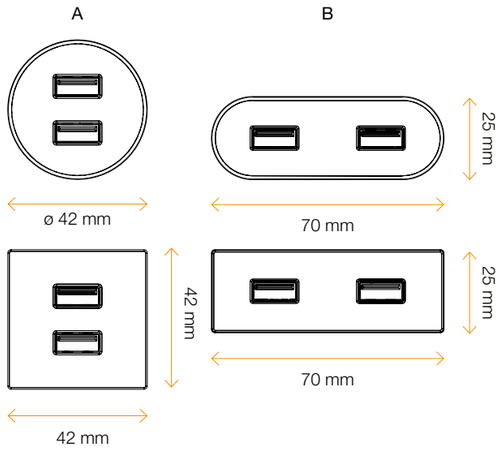

PIANO DI TAGLIO
CUT OUT DRAWING

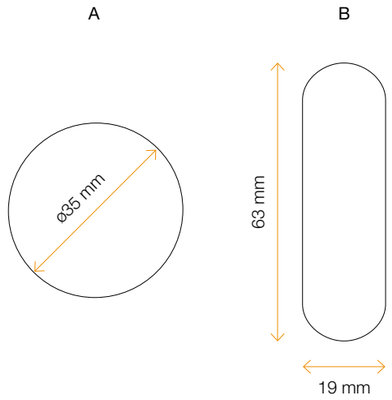

versacharger

caricabatterie wireless • wireless charger

A		KIT COMPLETO: VERSACHAGER + SPINA EU + CAVO MICRO USB/STANDARD USB L 2000 MM COMPLETE SET: VERSACHARGER+ EU PLUG + MICRO USB/ STANDARD USB L 2000 MM DISCO- DISK CODICE- CODE	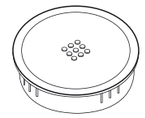
GHIERA RING DISCO DISK	nero opaco matt black	060.09Y.00001	
	cromo polish chrome	060.09Y.00002	
	bianco opaco matt white	060.09Y.00003	
	acciao spazzolato stainless steel	060.09Y.00004	
B		COMPONENTI SPARE KIT	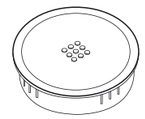
GHIERA RING DISCO DISK	nero opaco matt black	060.09Y.00005	
	cromo polish chrome	060.09Y.00006	
	bianco opaco matt white	060.09Y.00007	
	acciao spazzolato stainless steel	060.09Y.00008	
DIM. L x H x W (mm)		39 x 28 x 32 cm	
		SPINA A MURO - USB EU PLUG- USB	
BIANCA I WHITE		550.060.00035	
		CAVO MICRO USB/ USB MICRO USB/USB CABLE	
NERO I BLACK L 2000 mm		550.060.00035	
MATERIALI I MATERIALS		Zama I Zinc alloy - Tecnopolimero I Technopolymer	
CAVI INCLUSI / ESCLUSI I CABLES INCLUDED / NOT INCLUDED		✓	✗
MATERIALI I ROW MATERIALS		Zama I Zinc alloy - Tecnopolimero I Technopolymer	

DIMENSIONI
DIMENSIONS

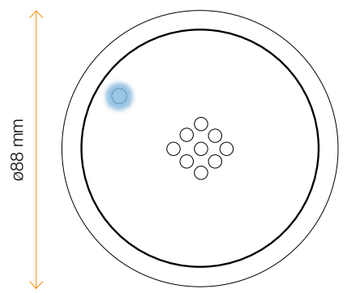

PIANO DI TAGLIO
CUT OUT DRAWING

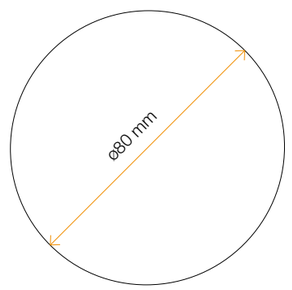

versatop

modulo da scrivania • desk system

PRESA I SOCKET		UNEL	F (SCHUKO)	E	G
A		3 FRUTTI POWER + 2 RJ45 CAT.6 3 POWER SOCKETS + 2 RJ45 CAT.6			
CODICE CODE	alluminio anodizzato anodized aluminum	060.03U.00001	060.03F.00001	060.03E.00001	060.03G.00001
	cromo chrome	060.03U.00002	060.03F.00002	060.03E.00002	060.03G.00002
DIM. L x H x W (mm)		50 x 20 x 17 cm			
B		3 FRUTTI POWER + 1 USB .5v (2 porte)da ricarica 3 POWER SOCKETS + 1USB 5v. (2port) battery recharge			
CODICE CODE	alluminio anodizzato anodized aluminum	060.03U.00003	060.03F.00003	060.03E.00003	060.03G.00003
	cromo chrome	060.03U.00004	060.03F.00004	060.03E.00004	060.03G.00004
DIM. L x H x W (mm)		50 x 20 x 17 cm			

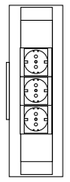

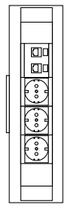

CAVI INCLUSI / ESCLUSI I CABLES INCLUDED / NOT INCLUDED

MATERIALI I ROW MATERIALS: Profilo alluminio I Aluminum profile - Tecnopolimero I Technopolymer

DIMENSIONI
DIMENSIONS

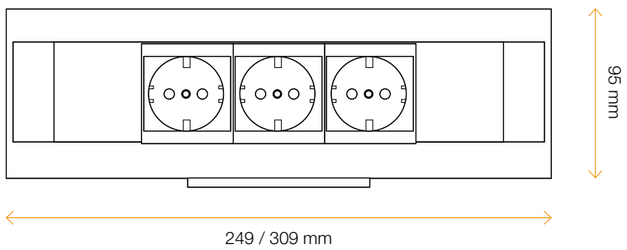

versadesk

modulo multifunzione di cablaggi elettrici e di rete - versione scriva • power/data strip - desk mount

PRESA I SOCKET	UNEL	F (SCHUKO)	E	G
A	3 FRUTTI POWER 3 POWER SOCKETS			
CODICE I CODE	060.23U.00001	060.23F.00001	060.23E.00001	060.23G.00001
DIM. L x H x W (mm)	14 x 14 x 35 cm			
B	3 FRUTTI POWER + 2 RJ45/11 CAT.6 3 POWER SOCKETS + 2 RJ45/11 CAT.6			
CODICE I CODE	060.23U.00002	060.23F.00002	060.23E.00002	060.23G.00002
DIM. L x H x W (mm)	14 x 14 x 35 cm			

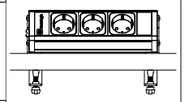

L = 238 mm

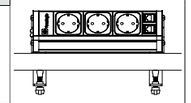

L = 238 mm

CAVI INCLUSI / ESCLUSI I CABLES INCLUDED / NOT INCLUDED

MATERIALI I ROW MATERIALS: Profilo alluminio I Aluminum profile - Lamiera verniciata I Powder coated steel - Tecnopolimero I Technopolymer

DIMENSIONI
DIMENSIONS

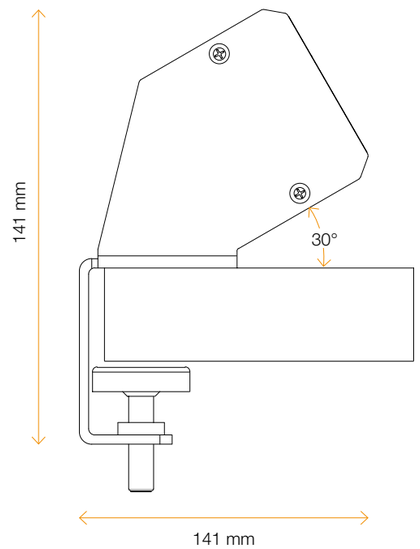

versaframe 2.0

modulo multifunzione di cablaggi elettrici e di rete - applicazione da incasso • power/data strip - built-in mode

PRESA I SOCKET		UNEL	F (SCHUKO)	E	G	
A		3 FRUTTI POWER 3 POWER SOCKETS				L = 212 mm
CODICE CODE	bianco white	060.32U.00001	060.32F.00001	060.32E.00001	060.32G.00001	
	nero black	060.32U.00002	060.32F.00002	060.32E.00002	060.32G.00002	
	alluminio anodizzato anodized aluminum	060.32U.00003	060.32F.00003	060.32E.00003	060.32E.00003	
B		3 FRUTTO POWER + 2 RJ45 CAT.6 3 POWER SOCKETS + 2 USB 5V (battery recharge)				L = 238.5 mm
CODICE CODE	bianco white	060.32U.00004	060.32F.00004	060.32E.00004	060.32G.00004	
	nero black	060.32U.00005	060.32F.00005	060.32E.00005	060.32G.00005	
	alluminio anodizzato anodized aluminum	060.32U.00006	060.32F.00006	060.32E.00006	060.32E.00006	
C		3 FRUTTO POWER + 2 USB-5V (ricarica) 3 POWER SOCKET+ 2 USB-5V (battery recharge)				L = 238.5 mm
CODICE CODE	bianco white	060.32U.00007	060.32F.00007	060.32E.00007	060.32G.00007	
	nero black	060.32U.00008	060.32F.00008	060.32E.00008	060.32G.00008	
	alluminio anodizzato anodized aluminum	060.32U.00009	060.32F.00009	060.32E.00009	060.32E.00009	
D		3 FRUTTO POWER + 2 USB-5V (ricarica)+2rj45 3 POWER SOCKET + 2 USB-5V (battery recharge)+2 rj45				L = 265 mm
CODICE CODE	bianco white	060.32U.00010	060.32F.00010	060.32E.00010	060.32G.00010	
	nero black	060.32U.00011	060.32F.00011	060.32E.00011	060.32G.00011	
	alluminio anodizzato anodized aluminum	060.32U.00012	060.32F.00012	060.32E.00012	060.32E.00012	
E		4 FRUTTI POWER 4 POWER SOCKETS				L = 265 mm
CODICE CODE	bianco white	060.32U.00013	060.32F.00013	060.32E.00013	060.32G.00013	
	nero black	060.32U.00014	060.32F.00014	060.32E.00014	060.32G.00014	
	alluminio anodizzato anodized aluminum	060.32U.00015	060.32F.00015	060.32E.00015	060.32E.00014	
DIM. L x H x W (mm)		49 x 28 x 41 cm				
CAVI INCLUSI / ESCLUSI I CABLES INCLUDED / NOT INCLUDED						
MATERIALI I ROW MATERIALS		Profilo alluminio I Aluminum profile - Lamiera verniciata I Powder coated steel - Tecnopolimero I Technopolymer				

DIMENSIONI
DIMENSIONS

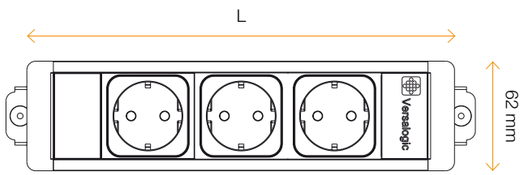

PIANO DI TAGLIO
CUT OUT DRAWING

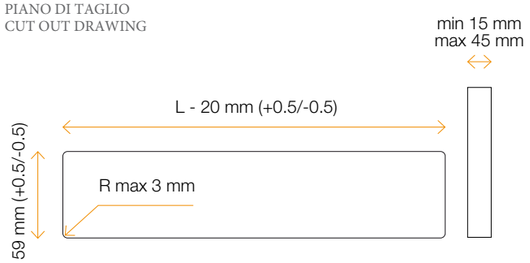

versaframe

modulo multifunzione di cablaggi elettrici e di rete - applicazione da incasso • power/data strip - built-in mode

PRESA I SOCKET	UNEL	F (SCHUKO)	E	G	
A	3 FRUTTI POWER 3 POWER SOCKETS				
CODICE I CODE	060.23U.00001	060.23F.00001	060.23E.00001	060.23G.00001	
DIM. L x H x W (mm)	14 x 14 x 35 cm				
B	3 FRUTTI POWER + 2 RJ45/11 CAT.6 3 POWER SOCKETS + 2 RJ45/11 CAT.6				
CODICE I CODE	060.23U.00002	060.23F.00002	060.23E.00002	060.23G.00002	
DIM. L x H x W (mm)	14 x 14 x 35 cm				
CAVI INCLUSI / ESCLUSI I CABLES INCLUDED / NOT INCLUDED					
MATERIALI I ROW MATERIALS	Profilo alluminio I Aluminum profile - Lamiera verniciata I Powder coated steel - Tecnopolimero I Technopolymer				

DIMENSIONI
DIMENSIONS

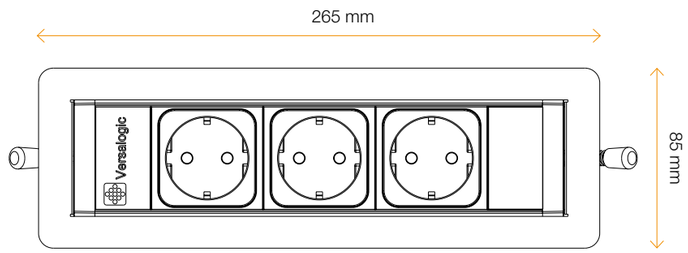

PIANO DI TAGLIO
CUT OUT DRAWING

versalux

modulo multifunzione di cablaggi elettrici e di rete - applicazione da incasso • power/data strip - built-in mode

PRESA I SOCKET		UNEL	F (SCHUKO)	E	G
A		3 FRUTTI POWER + 1 USB 5V (ricarica) + 1 LED BLU 3 POWER SOCKETS + 1 USB 5V (battery recharge)+ 1 LED BLUE			
CODICE CODE	alluminio anodizzato anodized aluminum	060.13U.00001	060.13F.00001	060.13E.00001	060.13G.00001
	cromo chrome	060.13U.00002	060.13F.00002	060.13E.00002	060.13G.00002
DIM. L x H x W (mm)		50 x 20 x 17,3 cm			
B		2 FRUTTI POWER + 1 USB 5V (ricarica) + 2 RJ45 CAT.6 + 1 LED BLU 2 POWER SOCKETS + 1 USB 5V (battery recharge) + 2 RJ45 CAT.6 + 1 LED BLUE			
CODICE CODE	alluminio anodizzato anodized aluminum	060.13U.00003	060.13F.00003	060.13E.00003	060.13G.00003
	cromo chrome	060.13U.00004	060.13F.00004	060.13E.00004	060.13G.00004
DIM. L x H x W (mm)		50 x 20 x 17,3 cm			
C		2 FRUTTI POWER + 1 USB 5V (ricarica) + 2 RJ45 CAT.6 + 1 LED BLU 2 POWER SOCKETS + 1 USB 5V (battery recharge) + 2 RJ45 CAT.6 + 1 LED BLUE			
CODICE CODE	alluminio anodizzato anodized aluminum	060.13U.00003	060.13F.00003	060.13E.00003	060.13G.00003
	cromo chrome	060.13U.00004	060.13F.00004	060.13E.00004	060.13G.00004
DIM. L x H x W (mm)		50 x 20 x 17,3 cm			

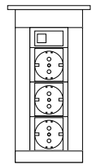

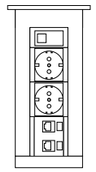

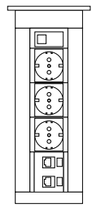

CAVI INCLUSI / ESCLUSI I CABLES INCLUDED / NOT INCLUDED

MATERIALI I ROW MATERIALS: Profilo alluminio I Aluminum profile - Tecnopolimero I Technopolymer

DIMENSIONI
DIMENSIONS

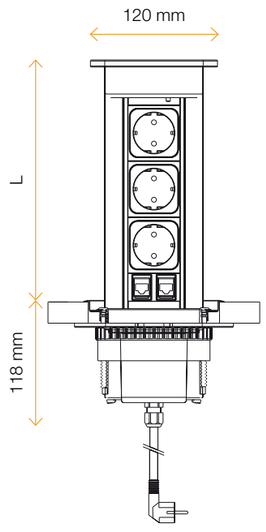

PIANO DI TAGLIO
CUT OUT DRAWING

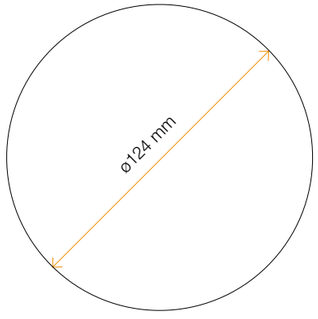

versaelite

torretta estraibile • concealed powerdock

PRESA I SOCKET		UNEL	F (SCHUKO)	E	G
A		3 FRUTTI POWER 3 POWER SOCKETS			
CODICE CODE	alluminio anodizzato anodized aluminum	060.05U.00001	060.05F.00001	060.05E.00001	060.05G.00001
	cromo chrome	060.05U.00002	060.05F.00002	060.05E.00002	060.05G.0002
DIM. L x H x W (mm)		50 x 20 x 17,3 cm			
B		2 FRUTTI POWER + 2 RJ45 CAT.6 2 POWER SOCKETS + 2 RJ45 CAT.6			
CODICE CODE	alluminio anodizzato anodized aluminum	060.05U.00003	060.05F.00003	060.05E.00003	060.05G.00003
	cromo chrome	060.05U.00004	060.05F.00004	060.05E.00004	060.05G.0004
DIM. L x H x W (mm)		50 x 20 x 17,3 cm			
C		3 FRUTTI POWER + 1 USB-5V (ricarica) 3 POWER SOCKETS + 1 USB-5V (battery recharge)			
CODICE CODE	alluminio anodizzato anodized aluminum	060.05U.00005	060.05F.00005	060.05E.00005	060.05G.00005
	cromo chrome	060.05U.00006	060.05F.00006	060.05E.00006	060.05G.0006
DIM. L x H x W (mm)		50 x 20 x 17,3 cm			
D		3 FRUTTI POWER + 1 USB-5V (ricarica) 3 POWER SOCKETS + 1 USB-5V (battery recharge)			
CODICE CODE	alluminio anodizzato anodized aluminum	060.05U.00005	060.05F.00005	060.05E.00005	060.05G.00005
	cromo chrome	060.05U.00006	060.05F.00006	060.05E.00006	060.05G.0006
DIM. L x H x W (mm)		50 x 20 x 17,3 cm			

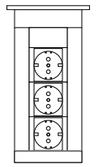

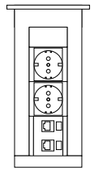

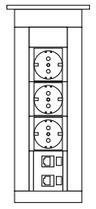

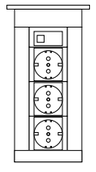

E		2 FRUTTI POWER + 2 USB-5V (ricarica) 2 POWER SOCKETS + 2 USB-5V (battery recharge)			
CODICE CODE	alluminio anodizzato anodized aluminum	060.05U.00009	060.05F.00009	060.05E.00009	060.05G.00009
	cromo chrome	060.05U.00010	060.05F.00010	060.05E.00010	060.05G.0010
DIM. L x H x W (mm)		50 x 20 x 17,3 cm			

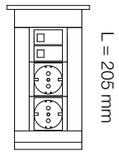

CAVI INCLUSI / ESCLUSI I CABLES INCLUDED / NOT INCLUDED

MATERIALI I ROW MATERIALS	Profilo alluminio I Aluminum profile - Tecnopolimero I Technopolymer

DIMENSIONI
DIMENSIONS

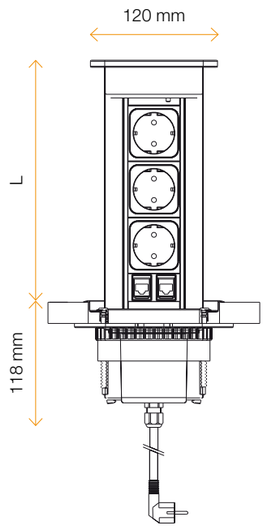

PIANO DI TAGLIO
CUT OUT DRAWING

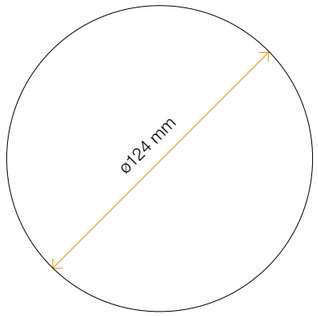

versapull

torretta estraibile eco • concealed powerdock

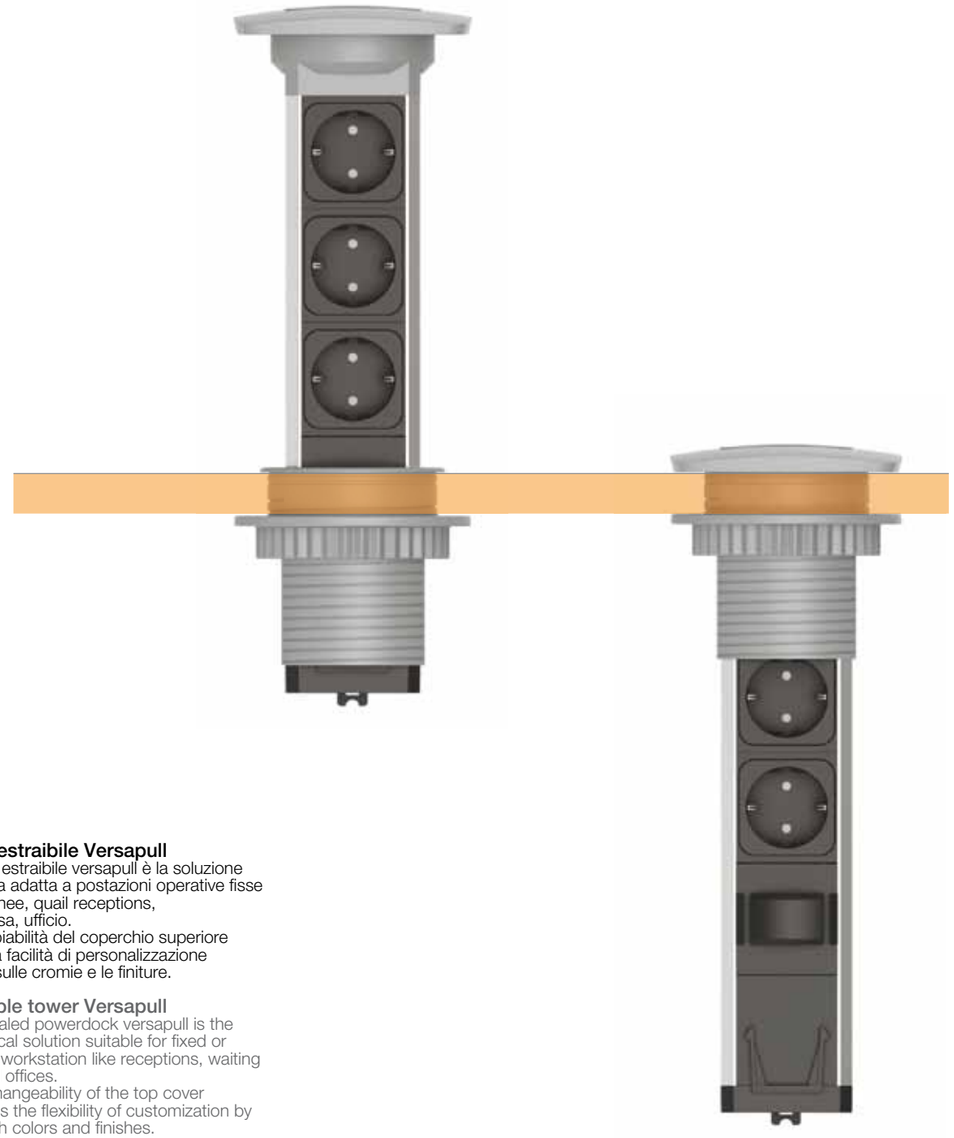

Torretta estraibile Versapull
La torretta estraibile versapull è la soluzione tecnologica adatta a postazioni operative fisse o temporanee, quail receptions, sale d'attesa, ufficio.
l'intercambiabilità del coperchio superiore enfatizza la facilità di personalizzazione giocando sulle cromie e le finiture.

Extractable tower Versapull
The concealed powerdock versapull is the technological solution suitable for fixed or temporary workstation like receptions, waiting rooms and offices.
The interchangeability of the top cover emphasizes the flexibility of customization by playing with colors and finishes.

La torretta versapull è progettata per essere istallata indiametro di 80 mm.
È possibile quindi inserirla nella postazione sia in fase di progettazione che successivamente nei luoghi prestabiliti per passacavi o portamonitor di misure standard.
Fornisce, inoltre, il vantaggio di non avere un cavo di lunghezza predeterminata, ma una presa che consente di posizionare la torretta ovunque si desideri senza il problema dell'allacciamento.

The Versapull is designed to fit a 80 mm hole.
Due to this worldwide standard size hole, you can easily switch form a grommet or a monitor arm previously installed on your desk.
It also provides the advantage of not having a standard cable length, but choose each time the length required.

L'utilizzo della ghiera filettata consente l'installazione su piani di spessori differenti.

The screw system allows the installation on different tables thickness.

Coperchio personalizzabile
Il coperchio superiore è altamente personalizzabile sia con colori standard – alluminio anodizzato, nero e bianco – che con finiture speciali o loghi aziendali.

Personalizzabile cover
The top cover is highly customizable with standard colors - anodized aluminum , black, white – or with special fi nishes or company logos.

versapull

torretta estraibile eco • concealed powerdock

PRESA I SOCKET	UNEL	F (SCHUKO)	E	G	
A	3 FRUTTI POWER 3 POWER SOCKETS				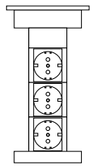
CODICE I CODE	060.06U.00001	060.06F.00001	060.06E.00001	060.06G.00001	
DIM. L x H x W (mm)	14 x 14 x 35 cm				
B	2 FRUTTI POWER + 2 RJ45 CAT.6 2 POWER SOCKETS + 2 RJ45 CAT.6				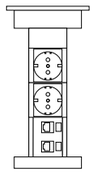
CODICE I CODE	060.06U.00002	060.06F.00002	060.06E.00002	060.06G.00002	
DIM. L x H x W (mm)	14 x 14 x 35 cm				
accessori I accessories	TAPPO COVER				
CODICE CODE – bianco white	060.17Y.00004				
CODICE CODE – nero black	060.17Y.00005				
DIM. L x H x W (mm)	17,8 x 13 cm				
CAVI INCLUSI / ESCLUSI I CABLES INCLUDED / NOT INCLUDED					
MATERIALI I ROW MATERIALS	Profilo alluminio I Aluminum profile - Tecnopolimero I Technopolymer				

DIMENSIONI
DIMENSIONS

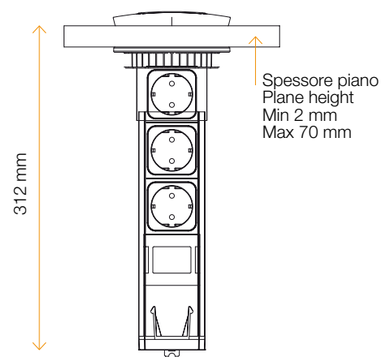

PIANO DI TAGLIO
CUT OUT DRAWING

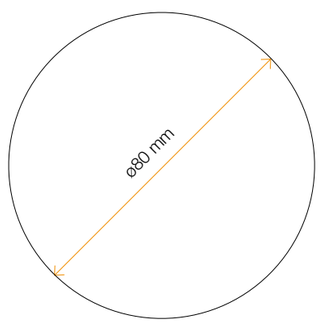

versatower

torretta da pavimento • ctower socket

PRESA I SOCKET		UNEL	F (SCHUKO)	E	G
A		3 FRUTTI POWER + 2 RJ45 CAT.6 3 POWER SOCKETS + 2 RJ45 CAT.6			
CODICE CODE	alluminio anodizzato anodized aluminum	060.02U.00001	060.13F.00001	060.02E.00003	060.02G.00001
	cromo chrome	060.02U.00005	060.13F.00002	060.02E.00004	060.02G.00006
DIM. L x H x W (mm)		60 x 30 x 30 cm			
B		3 FRUTTI POWER + 2RJ 45 3 POWER SOCKETS + 2 RJ 45			
CODICE CODE	alluminio anodizzato anodized aluminum	060.01U.00004	060.01F.00001	060.01E.00001	060.01E.00001
	cromo chrome	060.01U.00005	060.01F.00002	060.01E.00002	060.01E.00006
DIM. L x H x W (mm)		120 x 30 x 30 cm			
CAVI INCLUSI / ESCLUSI I CABLES INCLUDED / NOT INCLUDED					
MATERIALI I ROW MATERIALS		Profilo alluminio I Aluminum profile - Tecnopolimero I Technopolymer			
PIASTRA I PLATE		Lamiera verniciata I Painted sheet			

PIANO DI TAGLIO
CUT OUT DRAWING

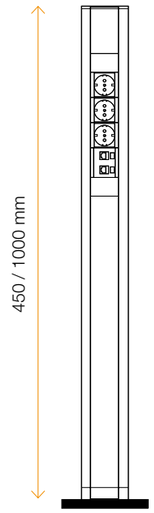

versapro

sistema modulare • modular system

		CODICE I CODE
VERSATEK	2 PRESE TIPO F + 2 TUNNEL 2 SOCKETS TYPE F + 2 EMPTY SLOTS	061.00F.00001
	2 PRESE TIPO F + 3 TUNNEL 2 SOCKETS TYPE F + 3 EMPTY SLOTS	061.00F.00002
	2 PRESE TIPO F + 4 TUNNEL 2 SOCKETS TYPE F + 4 EMPTY SLOTS	061.00F.00003
	3 PRESE TIPO F + 2 TUNNEL 3 SOCKETS TYPE F + 2 EMPTY SLOTS	061.00F.00004
	3 PRESE TIPO F + 3 TUNNEL 3 SOCKETS TYPE F + 3 EMPTY SLOTS	061.00F.00005
	3 PRESE TIPO F + 4 TUNNEL 3 SOCKETS TYPE F + 4 EMPTY SLOTS	061.00F.00006
	4 PRESE TIPO F + 2 TUNNEL 4 SOCKETS TYPE F + 2 EMPTY SLOTS	061.00F.00007
	4 PRESE TIPO F + 3 TUNNEL 4 SOCKETS TYPE F + 3 EMPTY SLOTS	061.00F.00008
	4 PRESE TIPO F + 4 TUNNEL 4 SOCKETS TYPE F + 4 EMPTY SLOTS	061.00F.00009
	2 PRESE TIPO E + 2 TUNNEL 2 SOCKETS TYPE E + 2 EMPTY SLOTS	061.00E.00001
	2 PRESE TIPO E + 3 TUNNEL 2 SOCKETS TYPE E + 3 EMPTY SLOTS	061.00E.00002
	2 PRESE TIPO E + 4 TUNNEL 2 SOCKETS TYPE E + 4 EMPTY SLOTS	061.00E.00003
	3 PRESE TIPO E + 2 TUNNEL 3 SOCKETS TYPE E + 2 EMPTY SLOTS	061.00E.00004
	3 PRESE TIPO E + 3 TUNNEL 3 SOCKETS TYPE E + 3 EMPTY SLOTS	061.00E.00005
	3 PRESE TIPO E + 4 TUNNEL 3 SOCKETS TYPE E + 4 EMPTY SLOTS	061.00E.00006
	4 PRESE TIPO E + 2 TUNNEL 4 SOCKETS TYPE E + 2 EMPTY SLOTS	061.00E.00007
	4 PRESE TIPO E + 3 TUNNEL 4 SOCKETS TYPE E + 3 EMPTY SLOTS	061.00E.00008
	4 PRESE TIPO E + 4 TUNNEL 4 SOCKETS TYPE E + 4 EMPTY SLOTS	061.00E.00009
	2 PRESE TIPO U + 2 TUNNEL 2 SOCKETS TYPE U + 2 EMPTY SLOTS	061.00U.00001
	2 PRESE TIPO U + 3 TUNNEL 2 SOCKETS TYPE U + 3 EMPTY SLOTS	061.00U.00002
	2 PRESE TIPO U + 4 TUNNEL 2 SOCKETS TYPE U + 4 EMPTY SLOTS	061.00U.00003
	3 PRESE TIPO U + 2 TUNNEL 3 SOCKETS TYPE U + 2 EMPTY SLOTS	061.00U.00004
	3 PRESE TIPO U + 3 TUNNEL 3 SOCKETS TYPE U + 3 EMPTY SLOTS	061.00U.00005
	3 PRESE TIPO U + 4 TUNNEL 3 SOCKETS TYPE U + 4 EMPTY SLOTS	061.00U.00006
	4 PRESE TIPO U + 2 TUNNEL 4 SOCKETS TYPE U + 2 EMPTY SLOTS	061.00U.00007
	4 PRESE TIPO U + 3 TUNNEL 4 SOCKETS TYPE U + 3 EMPTY SLOTS	061.00U.00008
	4 PRESE TIPO U + 4 TUNNEL 4 SOCKETS TYPE U + 4 EMPTY SLOTS	061.00U.00009
	2 PRESE TIPO G + 2 TUNNEL 2 SOCKETS TYPE G + 2 EMPTY SLOTS	061.00G.00001
	4 PRESE TIPO G + 3 TUNNEL 2 SOCKETS TYPE G + 3 EMPTY SLOTS	061.00G.00002
	2 PRESE TIPO G + 4 TUNNEL 2 SOCKETS TYPE G + 4 EMPTY SLOTS	061.00G.00003

	3 PRESE TIPO G + 2 TUNNEL 3 SOCKETS TYPE G + 2 EMPTY SLOTS	061.00G.00004
	3 PRESE TIPO G + 3 TUNNEL 3 SOCKETS TYPE G + 3 EMPTY SLOTS	061.00G.00005
	3 PRESE TIPO G + 4 TUNNEL 3 SOCKETS TYPE G + 4 EMPTY SLOTS	061.00G.00006
	4 PRESE TIPO G + 2 TUNNEL 4 SOCKETS TYPE G + 2 EMPTY SLOTS	061.00G.00007
	4 PRESE TIPO G + 3 TUNNEL 4 SOCKETS TYPE G + 3 EMPTY SLOTS	061.00G.00008
	4 PRESE TIPO G + 4 TUNNEL 4 SOCKETS TYPE G + 4 EMPTY SLOTS	061.00G.00009
VERSAFLAP	SILVER L 450 MM 3 PRESE TIPO F + 3 TUNNEL SILVER L 450 MM 3 SOCKETS TYPE F + 3 EMPTY SLOTS	061.11F.00001
	SILVER L 450 MM 2 PRESE TIPO F + 4 TUNNEL SILVER L 450 MM 2 SOCKETS TYPE F + 4 EMPTY SLOTS	061.11F.00002
	SILVER L 450 MM 4 PRESE TIPO F + 2 TUNNEL SILVER L 450 MM 4 SOCKETS TYPE F + 2 EMPTY SLOTS	061.11F.00003
	SILVER L 600 MM 5 PRESE TIPO F + 5 TUNNEL SILVER L 600 MM 5 SOCKETS TYPE F + 5 EMPTY SLOTS	061.11F.00004
	SILVER L 320 MM 2 PRESE TIPO F + 2 TUNNEL SILVER L 320 MM 2 SOCKETS TYPE F + 2 EMPTY SLOTS	061.11F.00005
	BIANCO L 450 MM 3 PRESE TIPO F + 3 TUNNEL WHITE L 450 MM 3 SOCKETS TYPE F + 3 EMPTY SLOTS	061.11F.00006
	BIANCO L 450 MM 2 PRESE TIPO F + 4 TUNNEL WHITE L 450 MM 2 SOCKETS TYPE F + 4 EMPTY SLOTS	061.11F.00007
	BIANCO L 450 MM 4 PRESE TIPO F + 2 TUNNEL WHITE L 450 MM 4 SOCKETS TYPE F + 2 EMPTY SLOTS	061.11F.00008
	BIANCO L 600 MM 5 PRESE TIPO F + 5 TUNNEL WHITE L 600 MM 5 SOCKETS TYPE F + 5 EMPTY SLOTS	061.11F.00009
	BIANCO L 320 MM 2 PRESE TIPO F + 2 TUNNEL WHITE L 320 MM 2 SOCKETS TYPE F + 2 EMPTY SLOTS	061.11F.00010
	SILVER L 450 MM 3 PRESE TIPO E + 3 TUNNEL SILVER L 450 MM 3 SOCKETS TYPE E + 3 EMPTY SLOTS	061.11E.00002
	SILVER L 450 MM 2 PRESE TIPO E + 4 TUNNEL SILVER L 450 MM 2 SOCKETS TYPE E + 4 EMPTY SLOTS	061.11E.00003
	SILVER L 450 MM 4 PRESE TIPO E + 2 TUNNEL SILVER L 450 MM 4 SOCKETS TYPE E + 2 EMPTY SLOTS	061.11E.00004
	SILVER L 600 MM 5 PRESE TIPO E + 5 TUNNEL SILVER L 600 MM 5 SOCKETS TYPE E + 5 EMPTY SLOT	061.11E.00005
	SILVER L 320 MM 2 PRESE TIPO E + 2 TUNNEL SILVER L 320 MM 2 SOCKETS TYPE E + 2 EMPTY SLOTS	061.11E.00006
	BIANCO L 450 MM 3 PRESE TIPO E + 3 TUNNEL WHITE L 450 MM 3 SOCKETS TYPE E + 3 EMPTY SLOTS	061.11E.00007
	BIANCO L 450 MM 2 PRESE TIPO E + 4 TUNNEL WHITE L 450 MM 2 SOCKETS TYPE E + 4 EMPTY SLOTS	061.11E.00008
	BIANCO L 450 MM 4 PRESE TIPO E + 2 TUNNEL WHITE L 450 MM 4 SOCKETS TYPE E + 2 EMPTY SLOTS	061.11E.00009
	BIANCO L 600 MM 5 PRESE TIPO E + 5 TUNNEL WHITE L 600 MM 5 SOCKETS TYPE E + 5 EMPTY SLOTS	061.11E.00010
	BIANCO L 320 MM 2 PRESE TIPO E + 2 TUNNEL WHITE L 320 MM 2 SOCKETS TYPE E + 2 EMPTY SLOTS	061.11E.00011
	SILVER L 450 MM 3 PRESE TIPO U + 3 TUNNEL SILVER L 450 MM 3 SOCKETS TYPE U + 3 EMPTY SLOTS	061.11U.00002
	SILVER L 450 MM 2 PRESE TIPO U + 4 TUNNEL SILVER L 450 MM 2 SOCKETS TYPE U + 4 EMPTY SLOTS	061.11U.00003
	SILVER L 450 MM 4 PRESE TIPO U + 2 TUNNEL SILVER L 450 MM 4 SOCKETS TYPE U + 2 EMPTY SLOTS	061.11U.00004
	SILVER L 600 MM 5 PRESE TIPO U + 5 TUNNEL SILVER L 600 MM 5 SOCKETS TYPE U + 5 EMPTY SLOTS	061.11U.00005
	SILVER L 320 MM 2 PRESE TIPO U + 2 TUNNEL SILVER L 320 MM 2 SOCKETS TYPE U + 2 EMPTY SLOTS	061.11U.00006
	BIANCO L 450 MM 3 PRESE TIPO U + 3 TUNNEL WHITE L 450 MM 3 SOCKETS TYPE U + 3 EMPTY SLOTS	061.11U.00007
	BIANCO L 450 MM 2 PRESE TIPO U + 4 TUNNEL WHITE L 450 MM 2 SOCKETS TYPE U + 4 EMPTY SLOTS	061.11U.00008

	BIANCO L 450 MM 4 PRESE TIPO U + 2 TUNNEL WHITE L 450 MM 4 SOCKETS TYPE U + 2 EMPTY SLOTS	061.11U.00009
	BIANCO L 600 MM 5 PRESE TIPO U + 5 TUNNEL WHITE L 600 MM 5 SOCKETS TYPE U + 5 EMPTY SLOTS	061.11U.00010
	BIANCO L 320 MM 2 PRESE TIPO U + 2 TUNNEL WHITE L 320 MM 2 SOCKETS TYPE U+ 2 EMPTY SLOTS	061.11U.00011
	SILVER L 450 MM 3 PRESE TIPO G + 3 TUNNEL SILVER L 450 MM 3 SOCKETS TYPE G + 3 EMPTY SLOTS	061.11G.00001
	SILVER L 450 MM 2 PRESE TIPO G + 4 TUNNEL SILVER L 450 MM 2 SOCKETS TYPE G + 4 EMPTY SLOTS	061.11G.00002
	SILVER L 450 MM 4 PRESE TIPO G + 2 TUNNEL SILVER L 450 MM 4 SOCKETS TYPE G + 2 EMPTY SLOTS	061.11G.00003
	SILVER L 600 MM 5 PRESE TIPO G + 5 TUNNEL SILVER L 600 MM 5 SOCKETS TYPE G + 5 EMPTY SLOTS	061.11G.00004
	SILVER L 320 MM 2 PRESE TIPO G + 2 TUNNEL SILVER L 320 MM 2 SOCKETS TYPE G + 2 EMPTY SLOTS	061.11G.00005
	BIANCO L 450 MM 3 PRESE TIPO G + 3 TUNNEL WHITE L 450 MM 3 SOCKETS TYPE G + 3 EMPTY SLOTS	061.11G.00006
	BIANCO L 450 MM 2 PRESE TIPO G + 4 TUNNEL WHITE L 450 MM 2 SOCKETS TYPE G + 4 EMPTY SLOTS	061.11G.00007
	BIANCO L 450 MM 4 PRESE TIPO G + 2 TUNNEL WHITE L 450 MM 4 SOCKETS TYPE G + 2 EMPTY SLOTS	061.11G.00008
	BIANCO L 600 MM 5 PRESE TIPO G + 5 TUNNEL WHITE L 600 MM 5 SOCKETS TYPE G + 5 EMPTY SLOTS	061.11G.00009
	BIANCO L 320 MM 2 PRESE TIPO F + 2 TUNNEL WHITE L 320 MM 2 SOCKETS TYPE F + 2 EMPTY SLOTS	061.11G.00010
VERSAFRAME	2 PRESE TIPO F + 1 TUNNEL 2 SOCKETS TYPE F + 1 EMPTY SLOT	061.14F.00001
	1 PRESA TIPO F + 1 TUNNEL 1 SOCKETS TYPE F + 1 EMPTY SLOTS	061.14F.00002
	2 PRESE TIPO F + 1 USB 5V + 1 TUNNEL 2 SOCKETS TYPE F + 1 USB 5V + 1EMPTY SLOT	061.14F.00003
	2 PRESE TIPO E + 1 TUNNEL 2 SOCKETS TYPE E + 1 EMPTY SLOT	061.14E.00002
	1 PRESA TIPO E + 1 TUNNEL 1 SOCKETS TYPE E + 1 EMPTY SLOT	061.14E.00003
	2 PRESE TIPO E + 1 USB 5V + 1 TUNNEL 2 SOCKETS TYPE E + 1 USB 5V + 1 EMPTY SLOT	061.14E.00004
	2 PRESE TIPO U + 1 TUNNEL 2 SOCKETS TYPE U + 1 EMPTY SLOT	061.14U.00001
	1 PRESA TIPO U + 1 TUNNEL 1 SOCKETS TYPE U + 1 EMPTY SLOT	061.14U.00002
	2 PRESE TIPO U + 1 USB 5V + 1 TUNNEL 2 SOCKETS TYPE U + 1 USB 5V + 1 EMPTY SLOT	061.14U.00003
	2 PRESE TIPO G + 1 TUNNEL 2 SOCKETS TYPE G + 1 EMPTY SLOT	061.14G.00001
	1 PRESA TIPO G + 1 TUNNEL 1 SOCKETS TYPE G + 1 EMPTY SLOT	061.14G.00002
	2 PRESE TIPO G + 1 USB 5V + 1 TUNNEL 2 SOCKETS TYPE G + 1 USB 5V + 1 EMPTY SLOT	061.14G.00003
VERSADESK	2 PRESE TIPO F + 2 TUNNEL 2 SOCKETS TYPE F + 2 EMPTY SLOTS	061.23F.00001
	2 PRESE TIPO F + 3 TUNNEL 2 SOCKETS TYPE F + 3 EMPTY SLOTS	061.23F.00002
	2 PRESE TIPO F + 1 TUNNEL 2 SOCKETS TYPE F + 1 EMPTY SLOT	061.23F.00003
	2 PRESE TIPO E + 2 TUNNEL 2 SOCKETS TYPE E + 2 EMPTY SLOTS	061.23E.00003
	2 PRESE TIPO E + 3 TUNNEL 2 SOCKETS TYPE E + 3 EMPTY SLOTS	061.23E.00004
	2 PRESE TIPO E + 1 TUNNEL 2 SOCKETS TYPE E + 1 EMPTY SLOT	061.23E.00005
	2 PRESE TIPO U + 2 TUNNEL 2 SOCKETS TYPE U + 2 EMPTY SLOTS	061.23U.00001
	2 PRESE TIPO U + 3 TUNNEL 2 SOCKETS TYPE U + 3 EMPTY SLOTS	061.23U.00002

	2 PRESE TIPO U + 1 TUNNEL 2 SOCKETS TYPE U + 1 EMPTY SLOT	061.23U.00003
	2 PRESE TIPO G + 2 TUNNEL 2 SOCKETS TYPE G + 2 EMPTY SLOTS	061.23G.00001
	2 PRESE TIPO G + 3 TUNNEL 2 SOCKETS TYPE G + 3 EMPTY SLOTS	061.23G.00002
	2 PRESE TIPO G + 1 TUNNEL 2 SOCKETS TYPE G + 1 EMPTY SLOT	061.23G.00003
VERSAFRAME 2.0	2 PRESE TIPO F + 2 TUNNEL 2 SOCKETS TYPE F + 2 EMPTY SLOTS	061.32F.00001
	2 PRESE TIPO F + 3 TUNNEL 2 SOCKETS TYPE F + 3 EMPTY SLOTS	061.32F.00002
	2 PRESE TIPO F + 4 TUNNEL 2 SOCKETS TYPE F + 4 EMPTY SLOTS	061.32F.00003
	3 PRESE TIPO F + 2 TUNNEL 3 SOCKETS TYPE F + 2 EMPTY SLOTS	061.32F.00004
	3 PRESE TIPO F + 3 TUNNEL 3 SOCKETS TYPE F + 3 EMPTY SLOTS	061.32F.00005
	3 PRESE TIPO F + 4 TUNNEL 3 SOCKETS TYPE F + 4 EMPTY SLOTS	061.32F.00006
	4 PRESE TIPO F + 2 TUNNEL 4 SOCKETS TYPE F + 2 EMPTY SLOTS	061.32F.00007
	4 PRESE TIPO F + 3 TUNNEL 4 SOCKETS TYPE F + 3 EMPTY SLOTS	061.32F.00008
	4 PRESE TIPO F + 4 TUNNEL 4 SOCKETS TYPE F + 4 EMPTY SLOTS	061.32F.00009
	2 PRESE TIPO E + 2 TUNNEL 2 SOCKETS TYPE E + 2 EMPTY SLOTS	061.32E.00008
	2 PRESE TIPO E + 3 TUNNEL 2 SOCKETS TYPE E + 3 EMPTY SLOTS	061.32E.00009
	2 PRESE TIPO E + 4 TUNNEL 2 SOCKETS TYPE E + 4 EMPTY SLOTS	061.32E.00010
	3 PRESE TIPO E + 2 TUNNEL 3 SOCKETS TYPE E + 2 EMPTY SLOTS	061.32E.00011
	3 PRESE TIPO E + 3 TUNNEL 3 SOCKETS TYPE E + 3 EMPTY SLOTS	061.32E.00012
	3 PRESE TIPO E + 4 TUNNEL 3 SOCKETS TYPE E + 4 EMPTY SLOTS	061.32E.00013
	4 PRESE TIPO E + 2 TUNNEL 4 SOCKETS TYPE E + 2 EMPTY SLOTS	061.32E.00014
	4 PRESE TIPO E + 3 TUNNEL 4 SOCKETS TYPE E + 3 EMPTY SLOTS	061.32E.00015
	4 PRESE TIPO E + 4 TUNNEL 4 SOCKETS TYPE E + 4 EMPTY SLOTS	061.32E.00016
	4 PRESE TIPO U + 2 TUNNEL 2 SOCKETS TYPE U + 2 EMPTY SLOTS	061.32U.00002
	2 PRESE TIPO U + 3 TUNNEL 2 SOCKETS TYPE U + 3 EMPTY SLOTS	061.32U.00003
	2 PRESE TIPO U + 4 TUNNEL 2 SOCKETS TYPE U + 4 EMPTY SLOTS	061.32U.00004
	3 PRESE TIPO U + 2 TUNNEL 3 SOCKETS TYPE U + 2 EMPTY SLOTS	061.32U.00005
	3 PRESE TIPO U + 3 TUNNEL 3 SOCKETS TYPE U + 3 EMPTY SLOTS	061.32U.00006
	3 PRESE TIPO U + 4 TUNNEL 3 SOCKETS TYPE U + 4 EMPTY SLOTS	061.32U.00007
	4 PRESE TIPO U + 2 TUNNEL 4 SOCKETS TYPE U + 2 EMPTY SLOTS	061.32U.00008
	4 PRESE TIPO U + 3 TUNNEL 4 SOCKETS TYPE U + 3 EMPTY SLOTS	061.32U.00009
	4 PRESE TIPO U + 4 TUNNEL 4 SOCKETS TYPE U + 4 EMPTY SLOTS	061.32U.00010
	2 PRESE TIPO G + 2 TUNNEL 2 SOCKETS TYPE G + 2 EMPTY SLOTS	061.32G.00002
	2 PRESE TIPO G + 3 TUNNEL 2 SOCKETS TYPE G + 3 EMPTY SLOTS	061.32G.00003

	2 PRESE TIPO G + 4 TUNNEL 2 SOCKETS TYPE G + 4 EMPTY SLOTS	061.32G.00004
	3 PRESE TIPO G + 2 TUNNEL 3 SOCKETS TYPE G + 2 EMPTY SLOTS	061.32G.00005
	3 PRESE TIPO G + 3 TUNNEL 3 SOCKETS TYPE G + 3 EMPTY SLOTS	061.32G.00006
	3 PRESE TIPO G + 4 TUNNEL 3 SOCKETS TYPE G + 4 EMPTY SLOTS	061.32G.00007
	4 PRESE TIPO G + 2 TUNNEL 4 SOCKETS TYPE G + 2 EMPTY SLOTS	061.32G.00008
	4 PRESE TIPO G + 3 TUNNEL 4 SOCKETS TYPE G + 3 EMPTY SLOTS	061.32G.00009
	4 PRESE TIPO G + 4 TUNNEL 4 SOCKETS TYPE G + 4 EMPTY SLOTS	061.32G.00010
	MODULO PER CAVI RETRATTILI MODULE FOR RETRACTABLE CABLES	570.011.00058
	MODULO CIECO BLIND MODULE	570.011.00051
	MODULO PER 1 KEYSTONE 1 KEYSTONE MODULE	570.011.00053
	MODULO PER 2 KEYSTONE MODULE FOR 2 KEYSTONE	570.011.00052

exit fly

passaggio cavi per piani • flip-top access plate

			EXIT FLY DUAL SENZA VASCA EXIT FLY DUAL KIT WITHOUT CABLE TRUNK
CODICE CODE	1 COPERCHI COVERS L 300 mm	alluminio anodizzato anodized aluminum	040.030.00001
		acciaio brillante shiry steel	040.030.00002
		alluminio grezzo raw aluminum	040.030.00003
	2 COPERCHI COVERS L 600 mm	alluminio anodizzato anodized aluminum	040.030.00004
		bianco white	040.030.00005
		acciaio brillante shiry steel	040.030.00006
	3 COPERCHI COVERS L 900 mm	alluminio anodizzato anodized aluminum	040.030.00007
		bianco white	040.030.00008
		acciaio brillante shiry steel	040.030.00009
	4 COPERCHI COVERS L 1204 mm	alluminio anodizzato anodized aluminum	040.030.00010
		bianco white	040.030.00011
		acciaio brillante shiry steel	040.030.00012
	5 COPERCHI COVERS L 1502 mm	alluminio anodizzato anodized aluminum	040.030.00010
		bianco white	040.030.00011
		acciaio brillante shiry steel	040.030.00012
	6 COPERCHI COVERS L 1800 mm	alluminio anodizzato anodized aluminum	040.030.00010
		bianco white	040.030.00011
		acciaio brillante shiry steel	040.030.00012

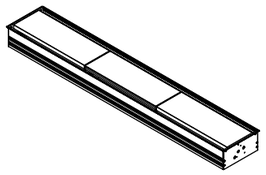

			EXIT FLY DUAL CON VASCA EXIT FLY DUAL KIT WITH CABLE TRUNK
CODICE CODE	1 COPERCHI COVERS L 300 mm	alluminio anodizzato anodized aluminum	040.030.00019
		acciaio brillante shiry steel	040.030.00020
		alluminio grezzo raw aluminum	040.030.00021
	2 COPERCHI COVERS L 600 mm	alluminio anodizzato anodized aluminum	040.030.00022
		bianco white	040.030.00023
		acciaio brillante shiry steel	040.030.00024
	3 COPERCHI COVERS L 900 mm	alluminio anodizzato anodized aluminum	040.030.00025
		bianco white	040.030.00026
		acciaio brillante shiry steel	040.030.00027

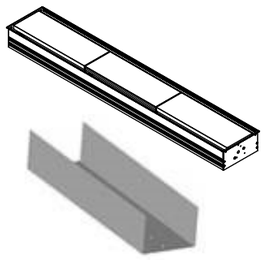

	4 COPERCHI COVERS L 1204 mm	alluminio anodizzato anodized aluminum	040.030.00028
		bianco white	040.030.00029
		acciaio brillante shiry steel	040.030.00030
	5 COPERCHI COVERS L 1502 mm	alluminio anodizzato anodized aluminum	040.030.00031
		bianco white	040.030.00032
		acciaio brillante shiry steel	040.030.00033
	6 COPERCHI COVERS L 1800 mm	alluminio anodizzato anodized aluminum	040.030.00034
		bianco white	040.030.00035
		acciaio brillante shiry steel	040.030.00036
DIM. L x H x W (mm)			14 X 14 X 35 cm / 50 x 20 x 17 cm / 27 x 27 x 48 cm

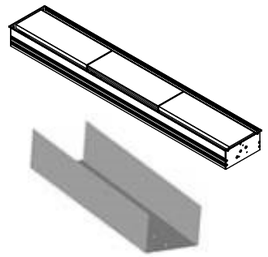

			EXIT FLY DUAL SENZA VASCA EXIT FLY DUAL KIT WITHOUT CABLE TRUNK
CODICE CODE	1 COPERCHI COVERS L 300 mm	alluminio anodizzato anodized aluminum	040.031.00001
		bianco white	040.031.00002
		acciaio brillante shiry steel	040.031.00003
DIM. L x H x W (mm)			14 X 14 X 35 cm / 50 x 20 x 17 cm / 27 x 27 x 48 cm

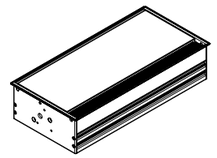

PIANO DI TAGLIO
CUT OUT DRAWING

N° sportelli N° covers	Dimensioni | Dimensions (mm) A	L	C	L profili | profile
1	310	304	296	298
2	608	602	296	596
3	906	900	296	894
4	1204	1198	296	1192
5	1502	1496	296	1490
6	1800	1794	296	1788

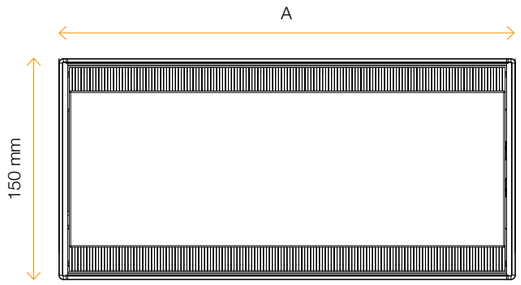

PIANO DI TAGLIO
CUT OUT DRAWING

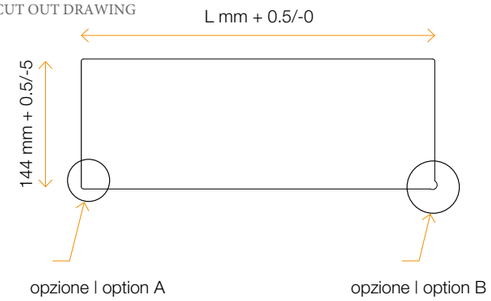

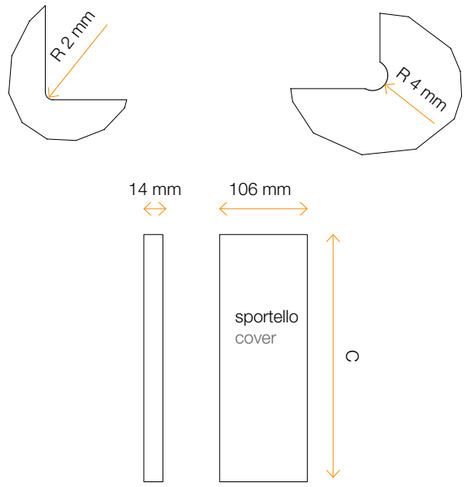

exit

passaggio cavi per piani scrivania • side by side access plate

exit edge

			H 25 MM SERIE PROFILO | SERIE PROFILE
CODICE CODE	L 600 mm	alluminio anodizzato anodized aluminum	040.022.00001
		bianco white	040.022.00002
	L 450 mm	alluminio anodizzato anodized aluminum	040.022.00003
		bianco white	040.022.00004
	L 320 mm	alluminio anodizzato anodized aluminum	040.022.00005
		bianco white	040.022.00006
	L 240 mm	alluminio anodizzato anodized aluminum	040.022.00007
		bianco white	040.022.00008

DIMENSIONI
DIMENSIONS

Dimensioni | Dimensions (mm)			
A	B	C	D
240	120	231	111
320	120	311	111
450	120	441	111
600	120	591	111

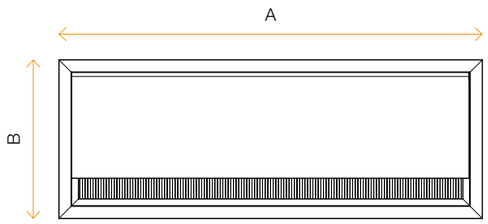

PIANO DI TAGLIO
CUT OUT DRAWING

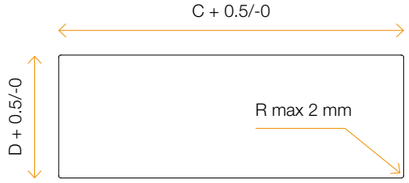

			H 13 MM SERIE PROFILO | SERIE PROFILE
CODICE CODE	L 600 mm	alluminio anodizzato anodized aluminum	040.023.00001
		bianco white	040.023.00002
	L 450 mm	alluminio anodizzato anodized aluminum	040.023.00003
		bianco white	040.023.00004
	L 320 mm	alluminio anodizzato anodized aluminum	040.023.00005
		bianco white	040.023.00006
	L 240 mm	alluminio anodizzato anodized aluminum	040.023.00007
		bianco white	040.023.00008

DIMENSIONI
DIMENSIONS

Dimensioni | Dimensions (mm)		
A	B	C
100	100	91
160	100	151
240	100	231
320	100	311
450	100	431

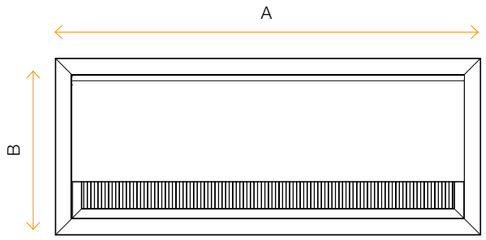

PIANO DI TAGLIO
CUT OUT DRAWING

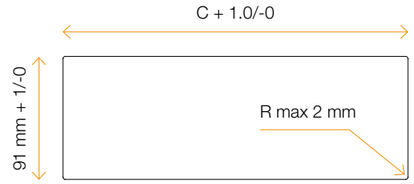

exit light

CODICE CODE	L 260 x 116 x 20 mm	alluminio verniciato painted aluminum	040.026.00001
		bianco verniciato painted white	040.026.00002
		nero satinato matt black	040.026.00003

DIMENSIONI
DIMENSIONS

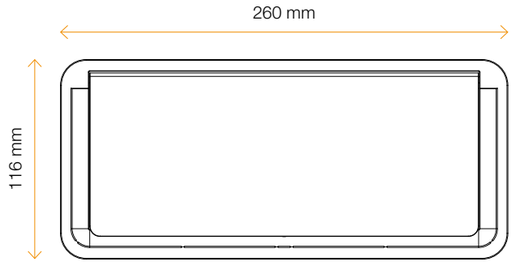

PIANO DI TAGLIO
CUT OUT DRAWING

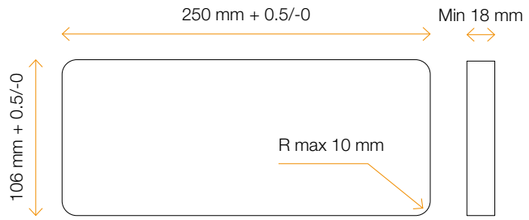

exit mono

CODICE CODE			
	L 425 mm	alluminio anodizzato anodized aluminum	040.021.00001
		bianco white	040.021.00002
		nero black	040.021.00003
		acciaio brillante shiny steel	040.021.00004
	L 320 mm	alluminio anodizzato anodized aluminum	040.021.00005
		acciaio brillante shiny steel	040.021.00006
		nero black	040.021.00007
		bianco white	040.021.00008
	L 270 mm	alluminio anodizzato anodized aluminum	040.021.00009
		bianco white	040.021.00010
		nero black	040.021.00011
		acciaio brillante shiny steel	040.021.00012

DIMENSIONI
DIMENSIONS

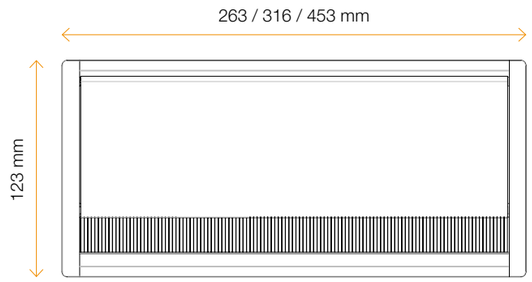

PIANO DI TAGLIO
CUT OUT DRAWING

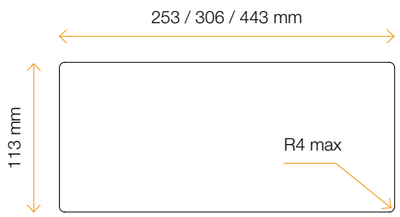

exit dual

CODICE CODE			
	L 425 mm	alluminio anodizzato anodized aluminum	040.024.00001
		bianco white	040.024.00002
		nero black	040.024.00003
		acciaio brillante shiny steel	040.024.00004
	L 320 mm	alluminio anodizzato anodized aluminum	040.024.00005
		acciaio brillante shiny steel	040.024.00006
		nero black	040.024.00007
		bianco white	040.024.00008
	L 270 mm	alluminio anodizzato anodized aluminum	040.024.00009
		bianco white	040.024.00010
		nero black	040.024.00011
		acciaio brillante shiny steel	040.024.00012

DIMENSIONI
DIMENSIONS

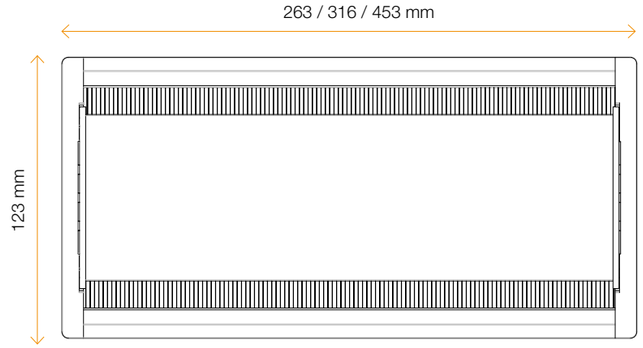

PIANO DI TAGLIO
CUT OUT DRAWING

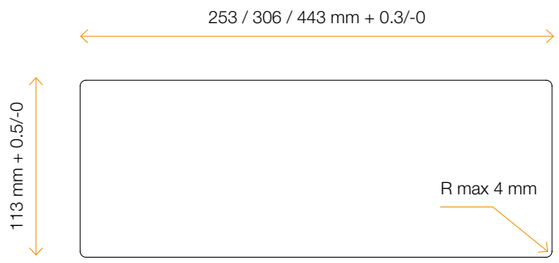

exit dual combi

CODICE CODE	L 522 mm	alluminio anodizzato anodized aluminum	040.025.00001
		bianco white	040.025.00002
		nero black	040.025.00003
		acciaio brillante shiny steel	040.025.00004
	L 778 mm	alluminio anodizzato anodized aluminum	040.025.00005
		acciaio brillante shiny steel	040.025.00006
		nero black	040.025.00007
		bianco white	040.025.00008
	L 1035 mm	alluminio anodizzato anodized aluminum	040.025.00009
		bianco white	040.025.00010
		nero black	040.025.00011
		acciaio brillante shiny steel	040.025.00012

DIMENSIONI
DIMENSIONS

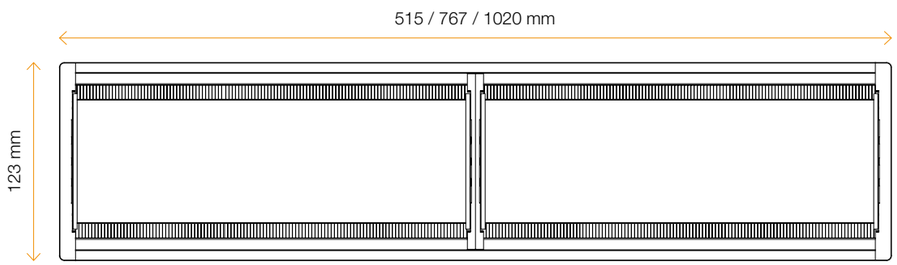

PIANO DI TAGLIO
CUT OUT DRAWING

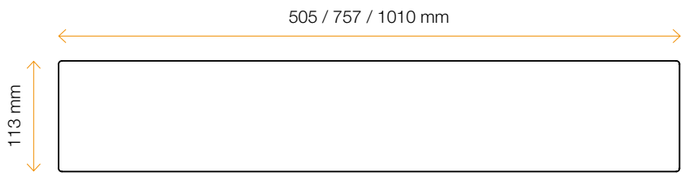

basket

modulo elettrificazione • concealed socket tray

CODICE CODE	bianco white	040.010.00001
	grigio grey	040.010.00002
	grafite graphite	040.010.00003
	alluminio aluminum	040.010.00004
DIM. L x H x W (mm)		35 x 14 x 14 cm

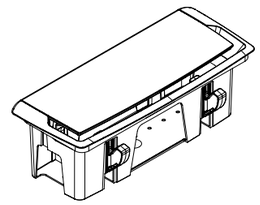

DIMENSIONI
DIMENSIONS

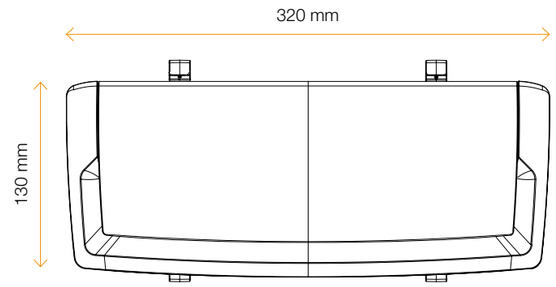

PIANO DI TAGLIO
CUT OUT DRAWING

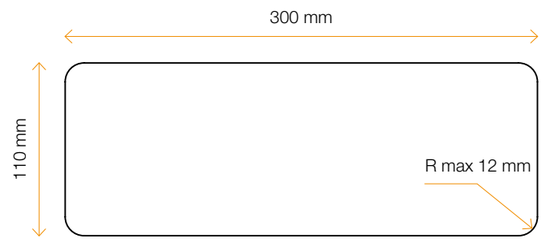

helix

canalizzazione verticale • vertical canalization

CODICE CODE	piede cromo, spazzola nera polish chrome foot, black brush	010.070.00001
	piede cromo, spazzola neutra polish chrome foot, neutral brush	010.070.00002
	piede bianco, spazzola neutra polish white foot, neutral brush	010.070.00003
DIM. L x H x W (mm)		49 x 28 x 41 cm

brick

canalizzazione verticale • vertical canalization

CODICE CODE	alluminio aluminum	010.130.00001
	bianco white	010.130.00002
	trasparente translucid	010.130.00003
	grigio fumè smoked grey	010.130.00004
DIM. L x H x W (mm)		49 x 28 x 41 cm

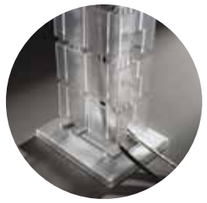

		ANELLO SINGOLO BRICK BRICK SINGLE RING
CODICE CODE	alluminio aluminum	570.023.00006
	bianco white	570.023.00007
	trasparente translucid	570.023.00008
	grigio fumè smoked grey	570.023.00009
DIM. L x H x W (mm)		49 x 28 x 41 cm

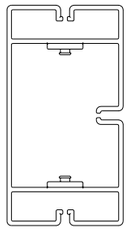

vertebra

sistema di canalizzazione • cable managment

CODICE CODE	alluminio aluminum	010.120.00001
	bianco white	010.120.00002
	grafite graphite	010.120.00003
	cromo polish crome	010.120.00004
	trasparente translucid	010.120.00005
DIM. L x H x W (mm)		49 x 28 x 41 cm

		ANELLO SINGOLO VERTEBRA VERTEBRA SINGLE RING
CODICE CODE	alluminio aluminum	570.023.00001
	bianco white	570.023.00002
	grafite graphite	570.023.00003
	cromo polish crome	570.023.00004
	trasparente translucid	570.023.00005
DIM. L x H x W (mm)		49 x 28 x 41 cm

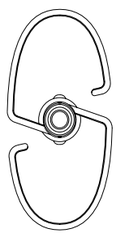

zip

sistema di canalizzazione • cable managment

CODICE CODE	nero black	L 75 mm	010.180.00001
		L 110 mm	010.180.00002
		L 150 mm	010.180.00003
	alluminio aluminum	L 75 mm	010.180.00004
		L 110 mm	010.180.00005
		L 150 mm	010.180.00006

cable grip

sistema di canalizzazione • cable managment

CODICE CODE	6 ANELLI LOOPS	nero black	010.010.00001
		alluminio aluminum	010.010.00002
		bianco white	010.010.00003
	4 ANELLI LOOPS	nero black	010.010.00004
		alluminio aluminum	010.010.00005
DIM. L x H x W (mm)			39 x 28 x 32 cm

serie executive

passacavi serie executive • cable outlet

round

CODICE CODE	L 80 mm	cromo lucido polish chrome	040.044.00001
		cromo satinato matt chrome	040.044.00002
		nero matt black	040.044.00003
		bianco matt white	040.044.00004
		alluminio spazzolato brushed aluminum	040.044.00005
		cromo nero black chrome	040.044.00006
	L 60 mm	cromo lucido polish chrome	040.045.00001
		cromo satinato matt chrome	040.045.00002
		nero matt black	040.045.00003
		bianco matt white	040.045.00004
		alluminio spazzolato brushed aluminum	040.045.00005
		cromo nero black chrome	040.045.00006
DIM. L x H x W (mm)			14 x 14 x 35 cm

square

CODICE CODE	L 80 mm	cromo lucido polish chrome	040.042.00001
		nikel spazzolato dull chrome	040.042.00002
DIM. L x H x W (mm)			30 x 20 x 25 cm

donut plus

CODICE CODE	L 80 mm	cromo lucido polish chrome	040.043.00001
		cromo satinato matt chrome	040.043.00002
DIM. L x H x W (mm)			38 x 38 x 18 cm

oval

CODICE CODE	L 80 mm	cromo lucido polish chrome	040.042.00001
		nikel spazzolato dull chrome	040.042.00002
DIM. L x H x W (mm)			30 x 20 x 25 cm

PIANO DI TAGLIO
CUT OUT DRAWING

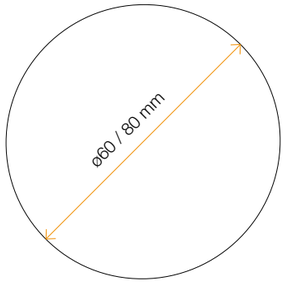

PIANO DI TAGLIO
CUT OUT DRAWING

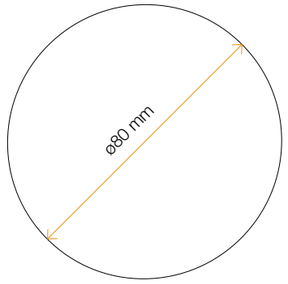

cable port

passacavi • cable outlet

carré

CODICE CODE	80 mm	alluminio verniciato painted aluminum	010.021.00001
		bianco white	010.021.00002
		cromo lucido polish chrome	010.021.00003
DIM. L x H x W (mm)			39 x 39 x 32 cm

gv

CODICE CODE	80 mm	alluminio verniciato painted aluminum	040.042.00001
DIM. L x H x W (mm)			39 x 39 x 32 cm

donut

CODICE CODE	80 mm	alluminio verniciato painted aluminum	010.022.001
		cromo lucido polish chrome	010.022.002
DIM. L x H x W (mm)			39 x 39 x 32 cm

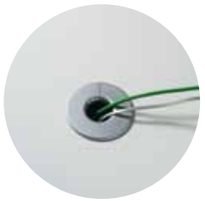

eclipse

CODICE CODE	80 mm	alluminio aluminum	010.140.00001
DIM. L x H x W (mm)			39 x 39 x 32 cm

grommet

CODICE CODE	80 mm	alluminio verniciato painted aluminum	010.100.00001
		trasparente translucid	010.100.00002
DIM. L x H x W (mm)			39 x 39 x 32 cm

giotto

CODICE CODE	80 mm	alluminio verniciato painted aluminum	010.060.00001
		nero matt black	010.060.00002
DIM. L x H x W (mm)			39 x 39 x 32 cm

PIANO DI TAGLIO
CABLES NOT INCLUDED

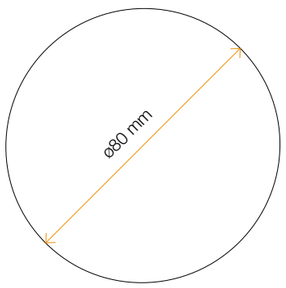

monitor lift

sollevatore monitor • monitor lift

CODICE CODE	19 “ POLLICI INCHES	alluminio spazzolato brushed aluminum	050.010.00001
		nero spazzolato brushed black	050.010.00002
	22 “ POLLICI INCHES	alluminio spazzolato brushed aluminum	050.010.00003
		nero spazzolato brushed black	050.010.00004
	24 “ POLLICI INCHES	alluminio spazzolato brushed aluminum	050.010.00005
		nero spazzolato brushed black	050.010.00011
	32 “ POLLICI INCHES	alluminio spazzolato brushed aluminum	050.010.00006
		nero spazzolato brushed black	050.010.00012
DIM. L x H x W (mm)			67 x 24 x 75 cm / 66 x 25 x 75 cm / 67 x 24 x 75 cm

MATERIALI I ROW MATERIALS	Lamiera I Sheet metal - Alluminio I Aluminum

DIMENSIONI E PIANO DI TAGLIO
DIMENSIONS AND CUT OUT DRAWING

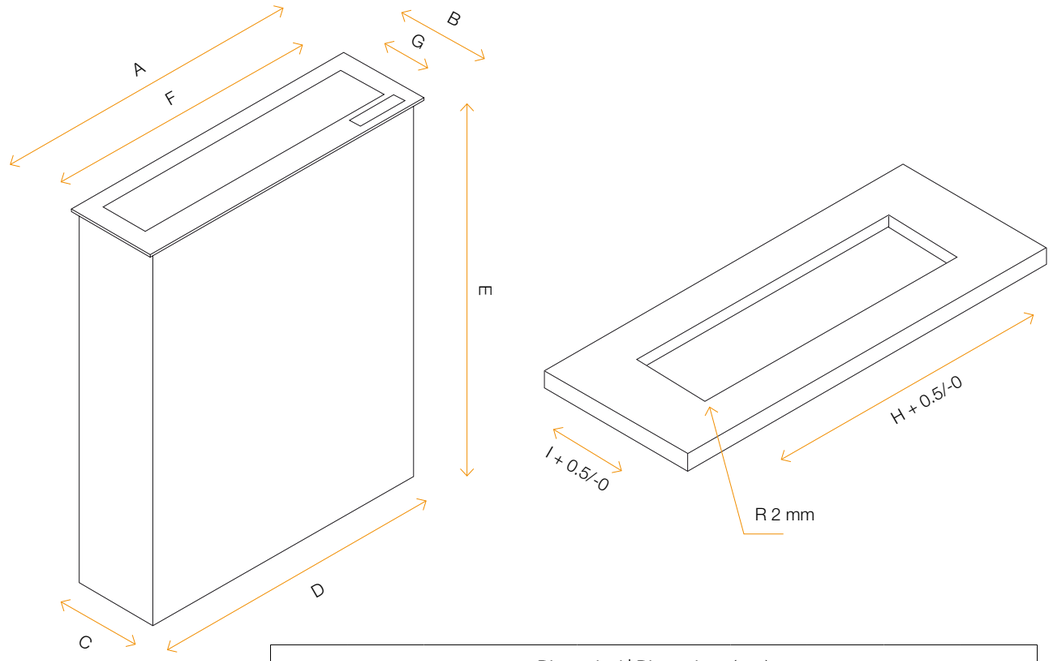

Dimensioni | Dimensions (mm)									
misura size	A	B	C	D	E	F	G	H	I
19’’	550	158	143	524	650	481	82	526	145
22’’	600	158	143	576	655	531	82	578	145
24”	660	158	143	634	655	592	82	636	145

kinetik

portamonitor • monitor arm

CODICE CODE	1 SCHERMI MONITORS	alluminio verniciato painted aluminum	050.020.00001	
		nianco white	050.020.00006	
	DIM. L x H x W (mm)		65 x 57 x 33 cm	
	1 SCHERMI MONITORS	alluminio verniciato painted aluminum	050.020.00002	
		nianco white	050.020.00010	
	DIM. L x H x W (mm)		65 x 57 x 33 cm	
	2 SCHERMI MONITORS	alluminio verniciato painted aluminum	050.020.00003	
		nianco white	050.020.00011	
	DIM. L x H x W (mm)		65 x 57 x 33 cm	
	4 SCHERMI MONITORS	alluminio verniciato painted aluminum	050.020.00004	
		nianco white	050.020.00012	
	DIM. L x H x W (mm)		65 x 57 x 33 cm	

dynamik 2.0

portamonitor • monitor arm

CODICE CODE	1 BRACCIO 2 USB 5V MONITORS	alluminio verniciato painted aluminum	050.070.00001	
		bianco white	050.070.00002	

hold

porta CPU in alluminio • aluminum CPU holder

CODICE CODE	300-530 mm 140-240 mm	alluminio verniciato painted aluminum	050.040.00001	
DIM. L x H x W (mm)			38 x 60 x 47 cm	

freeze

porta CPU in alluminio • aluminum CPU holder

CODICE CODE	250-550 mm 160-550 mm	alluminio verniciato painted aluminum	050.040.00003	
		bianco white	050.040.00004	
	300-530 mm 140-240 mm	alluminio verniciato painted aluminum	050.040.00005	
		bianco white	050.040.00006	
DIM. L x H x W (mm)			38 x 60 x 47 cm	

note | notes

Per motivi tecnici non è possibile garantire la perfetta corrispondenza delle tinte riprodotte in questo stampato. Asa srl si riserva, a proprio insindacabile giudizio, di apportare modifiche ai pezzi, anche senza preavviso, allo scopo di migliorare la produzione e la qualità. Tutte le dimensioni indicate sono nominali. I disegni e le immagini sono solo a scopo illustrativo. I dettagli del prodotto e le dimensioni sono soggetti a modifiche senza preavviso.

Printing limitation make it impossible for us to guarantee exact matches to colors and finishes. ASA srl reserves the right to modify the products without advance notice to improve produtionand quality. All dimension quoted are nominal only. Drawings and pictures are for illustration purposes only. All products dimensions and specifications are subject to change without notice.

Design
R&D Asa Plastici

Graphic design & 3D
Archimedia

Stampa
Grafiche Martintype